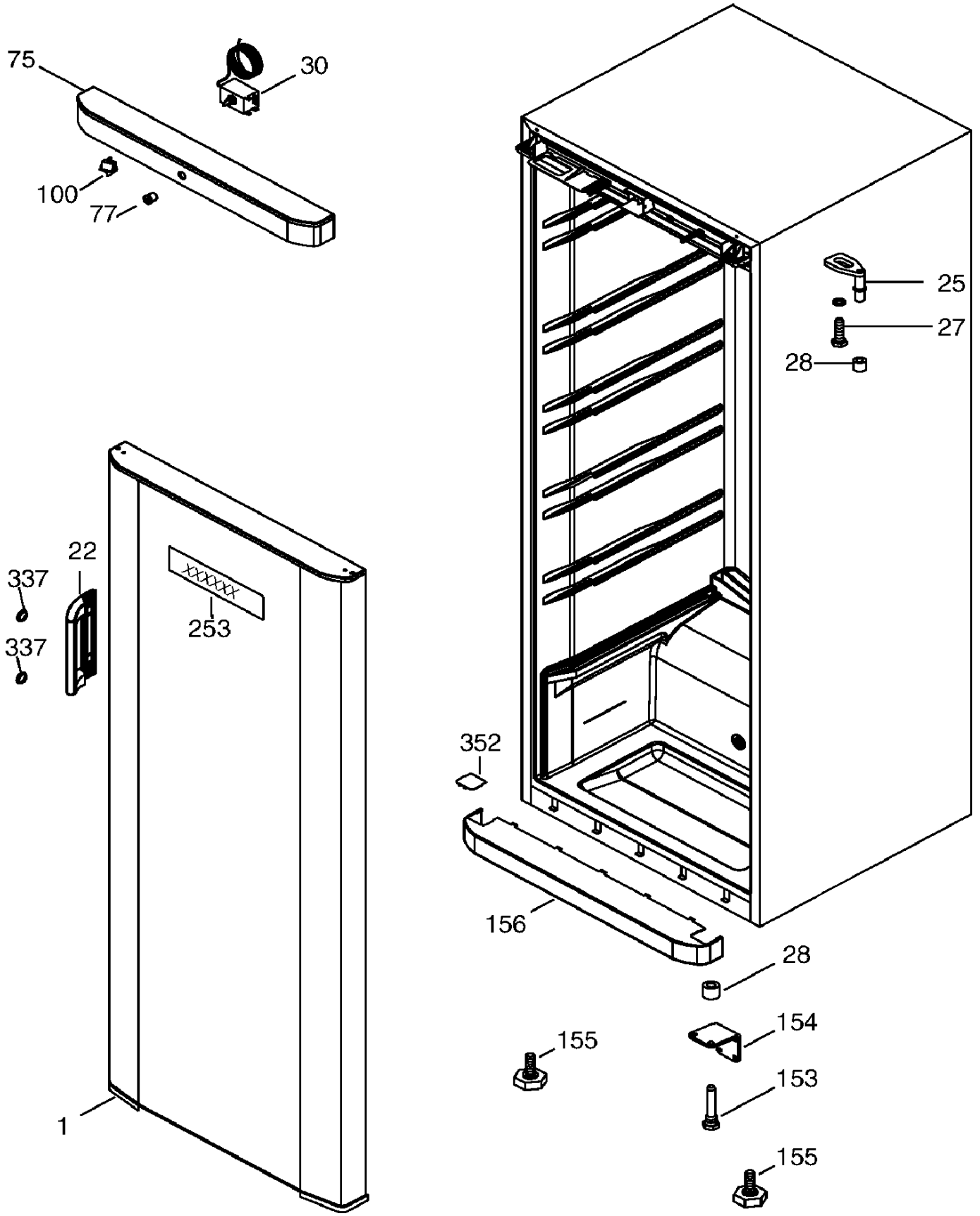
75
30
100
77
25
27
28
22
337
337
XXXXXX
253
352
156
28
154
155
153
155
1

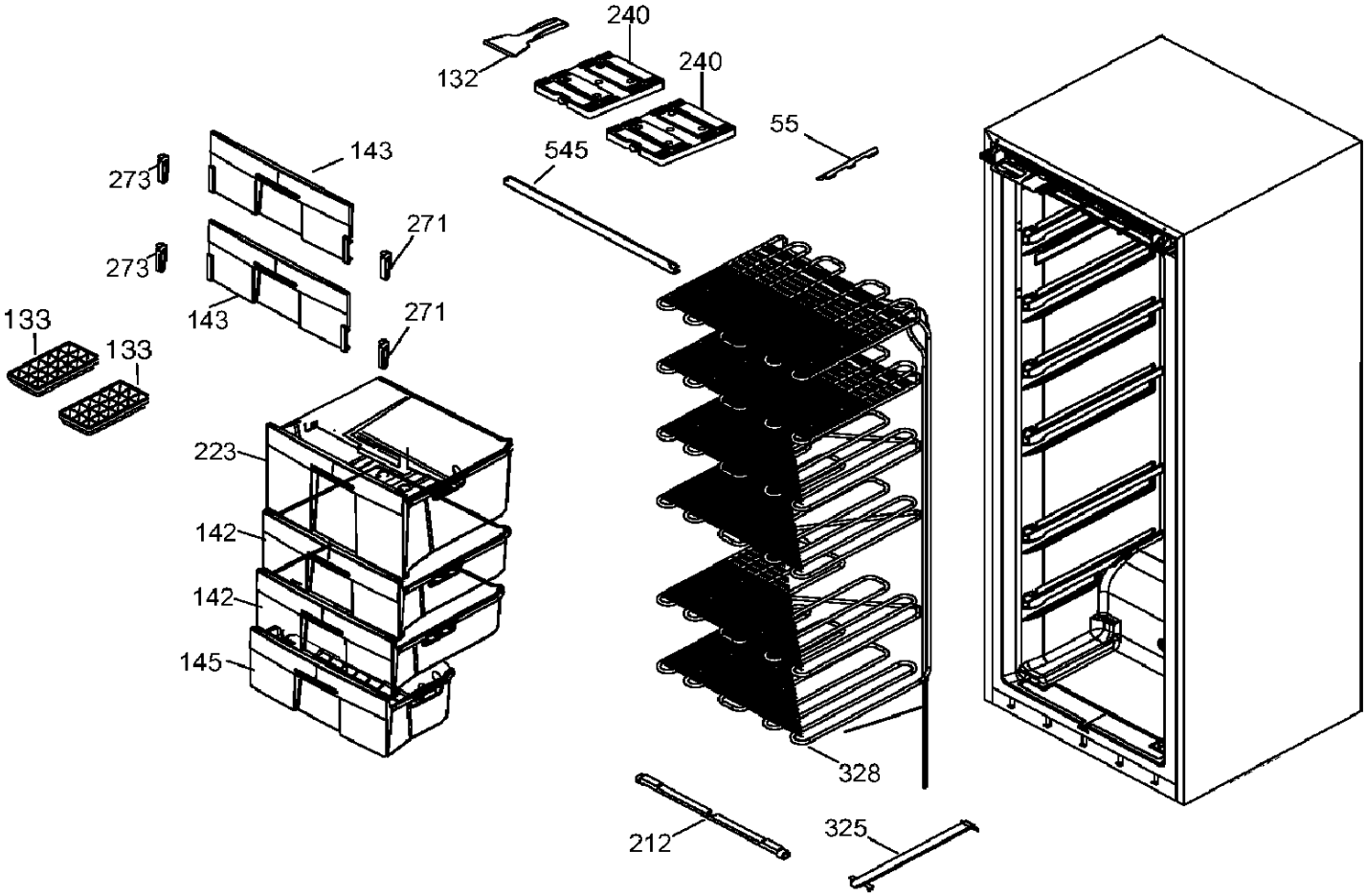
240
240
132
55
545
143
273
271
273
143
271
133
133
223
142
142
145
328
212
325

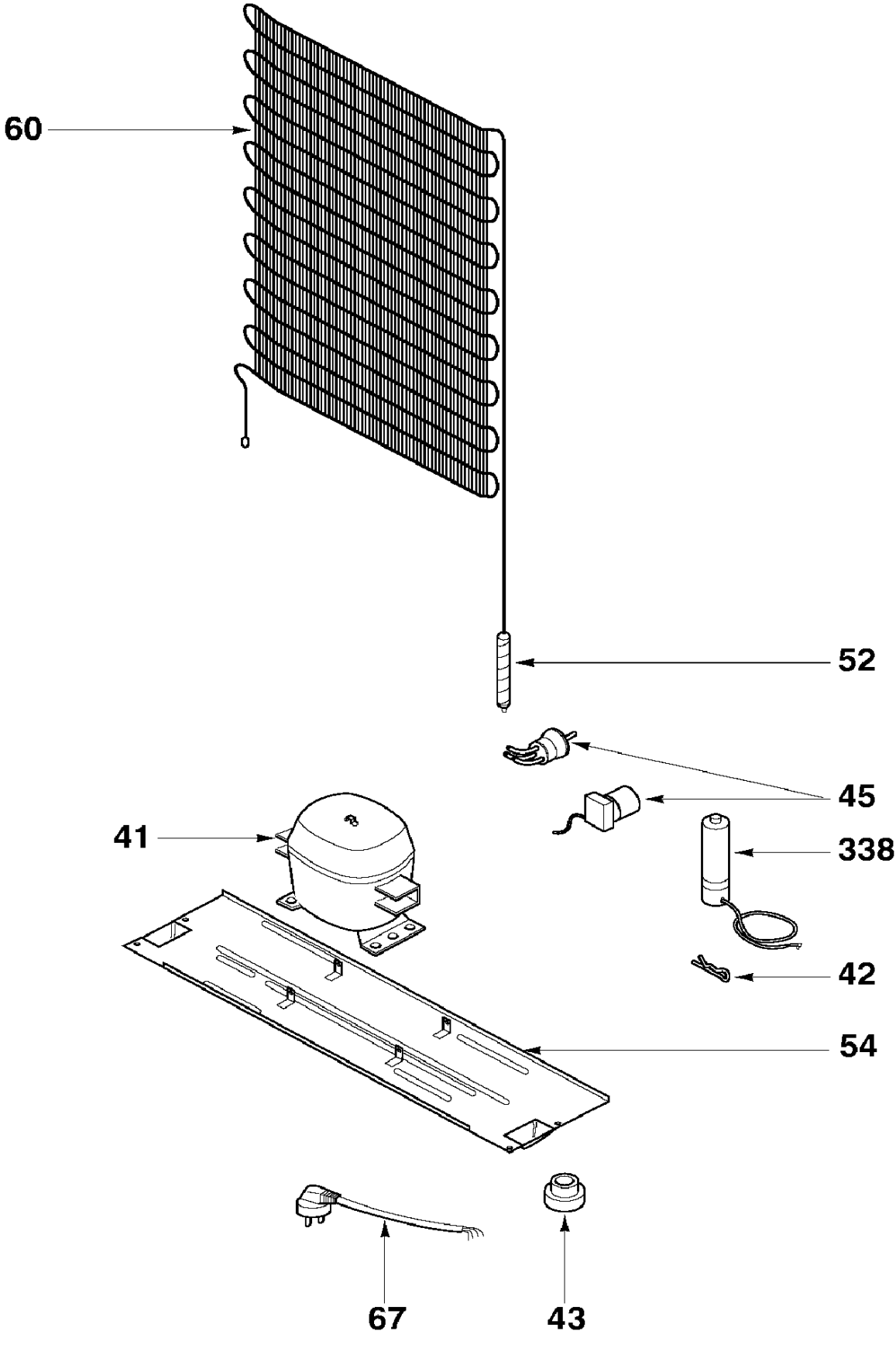
60
52
45
41
338
42
54
67
43