VUE A

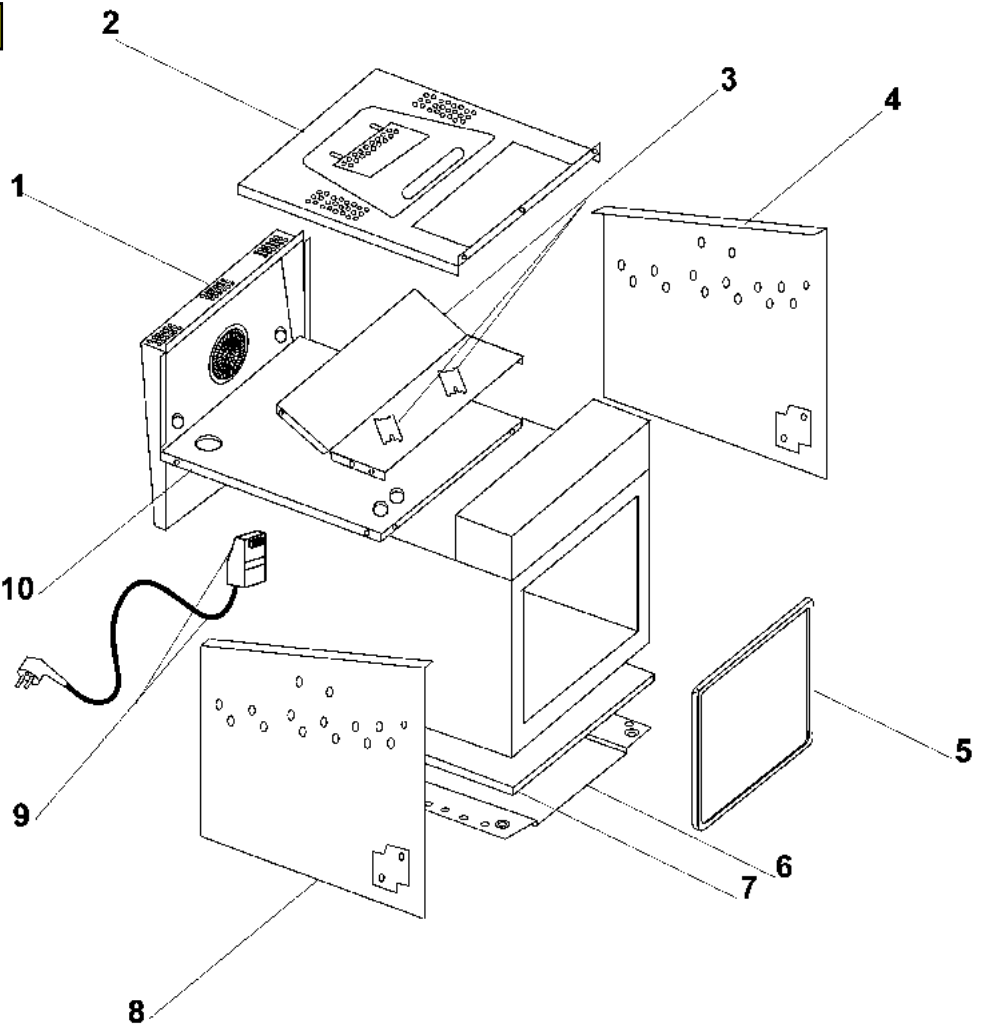

VUE B

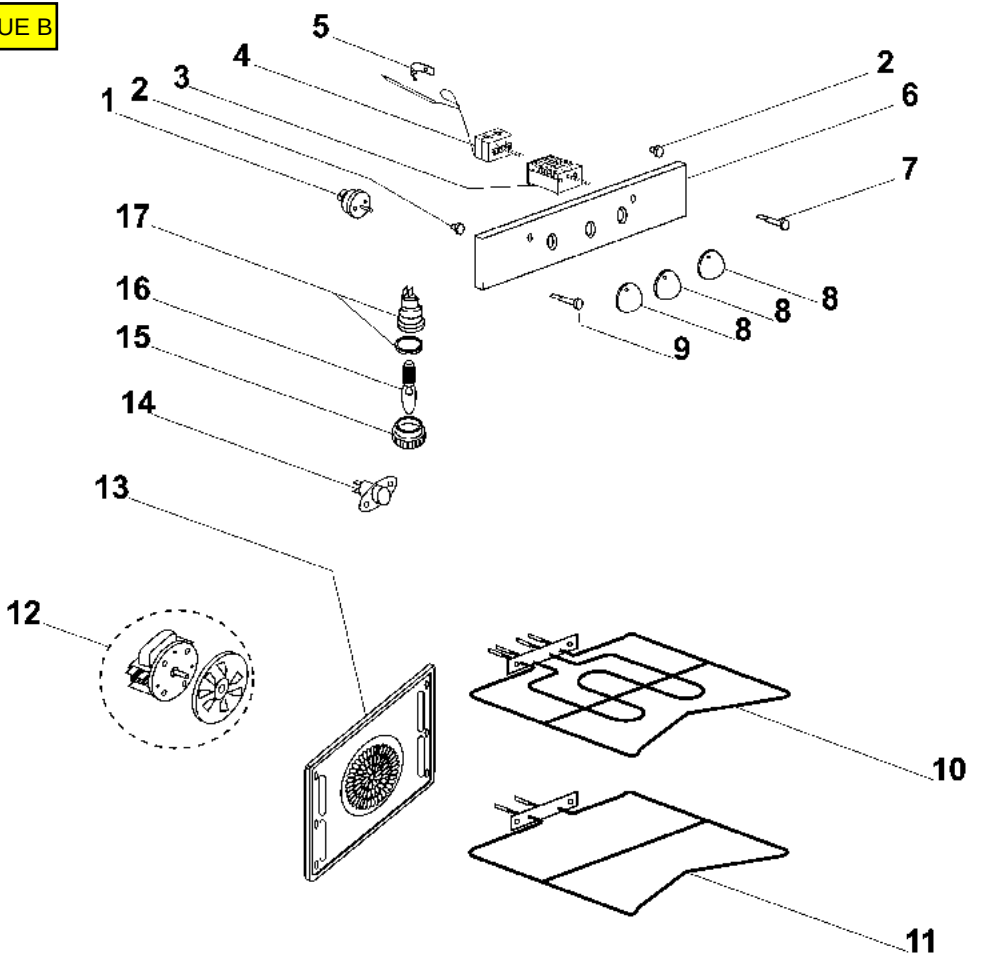

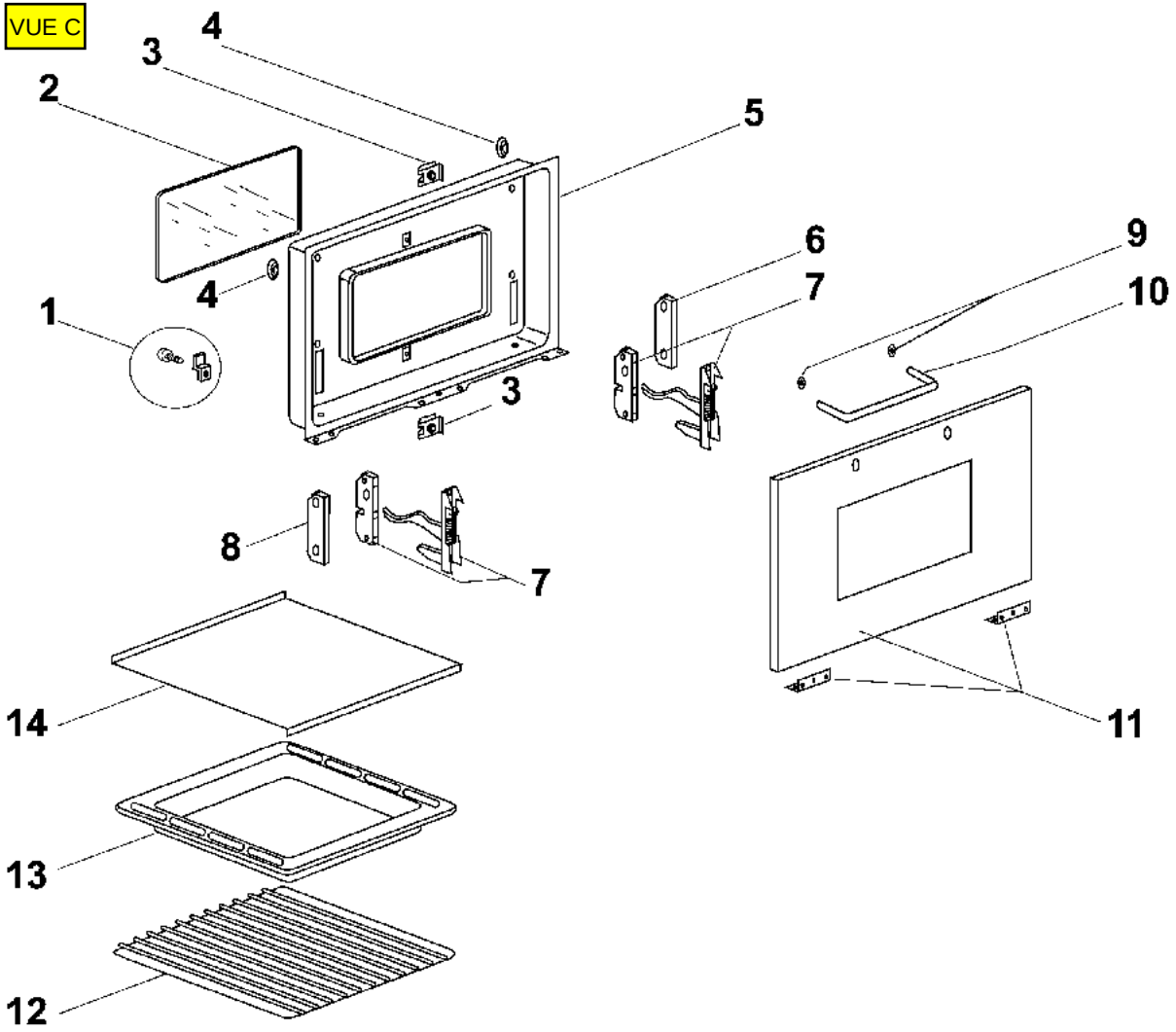
VUE C
4
3
2
5
6
9
7
10
1
4
3
8
7
14
11
13
12