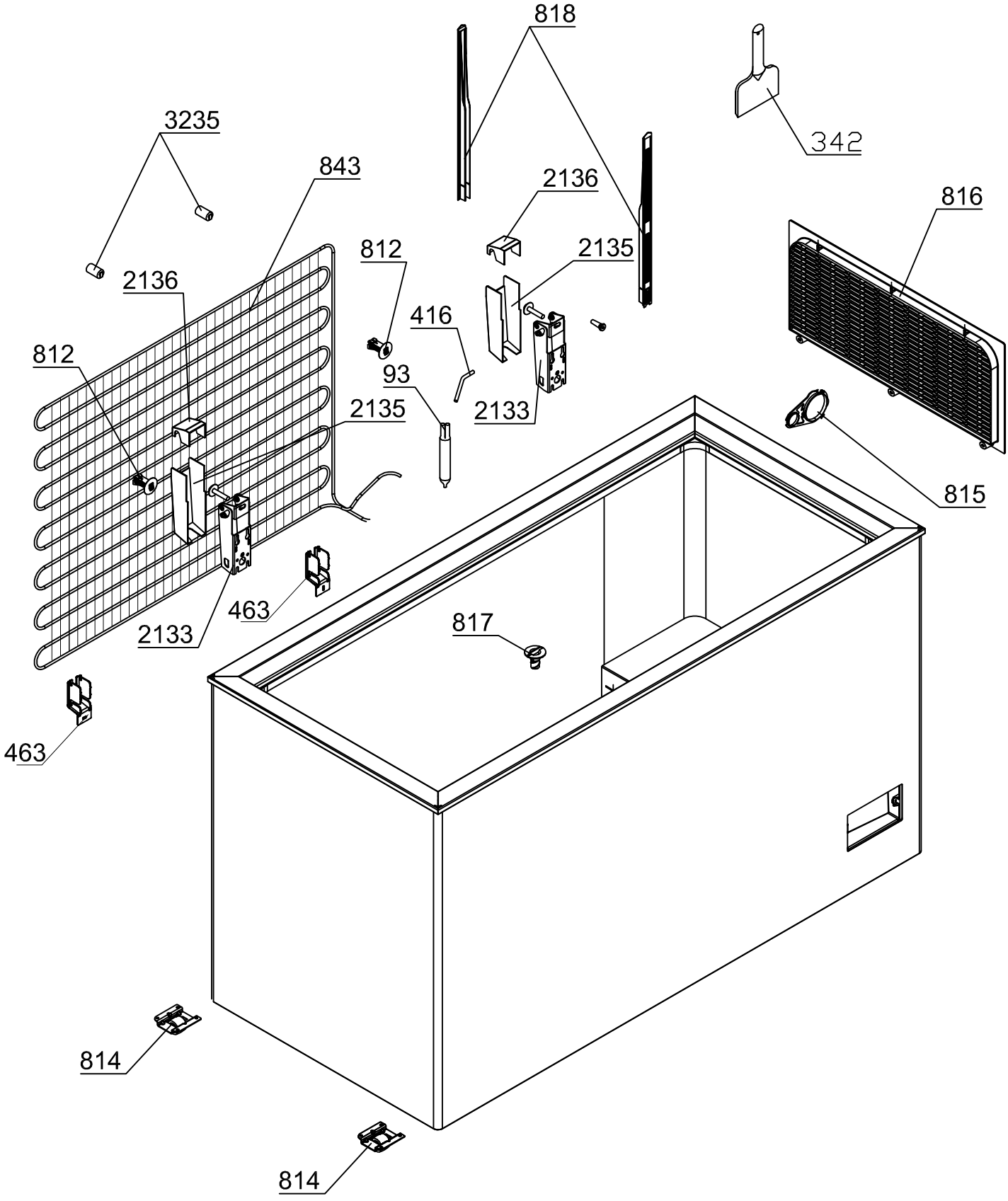
818
342
3235
843
2136
816
812
2135
2136
416
812
93
2133
2135
815
463
817
2133
463
814
814

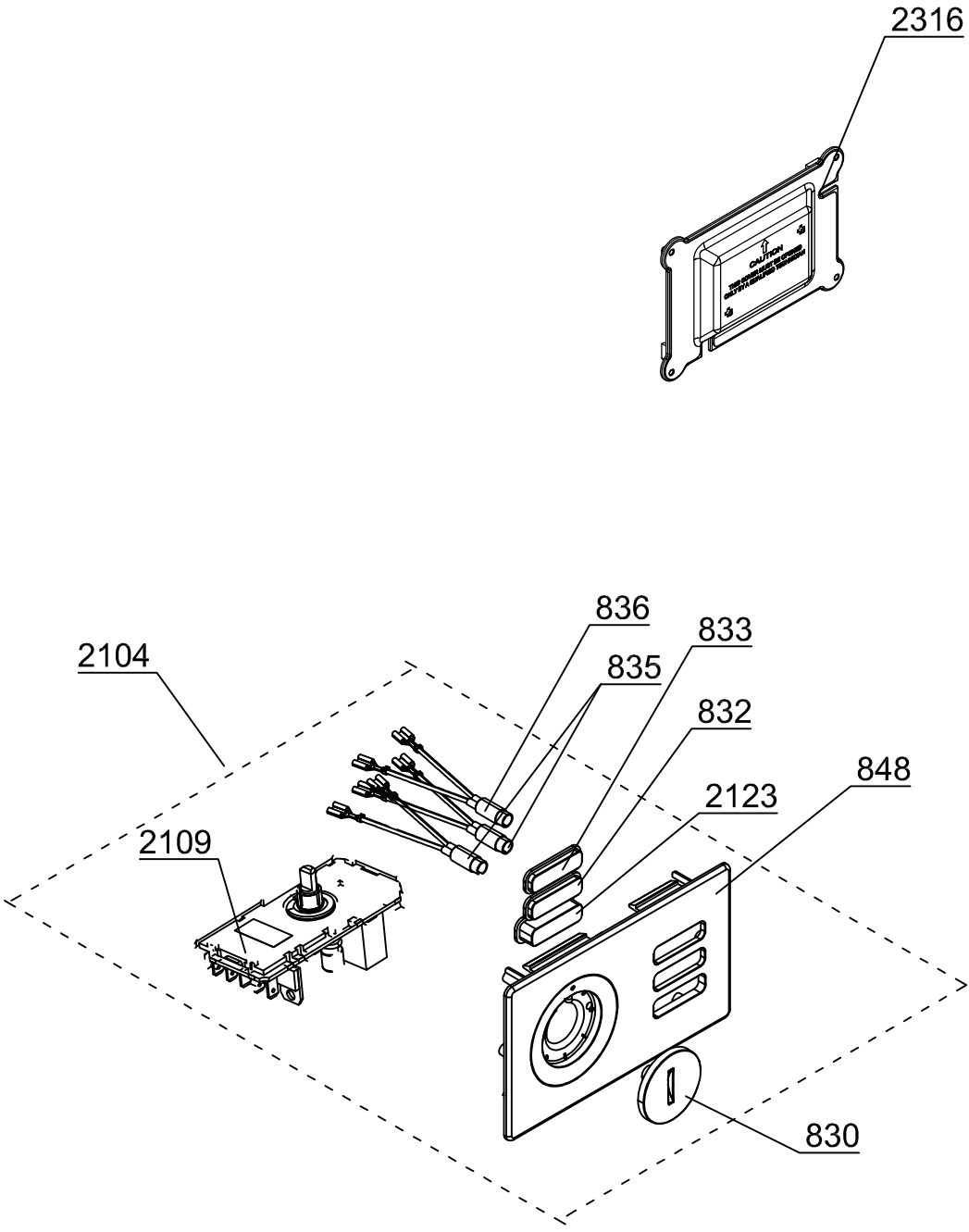
2316
CAUTION
836
833
835
832
2104
848
2123
2109
830

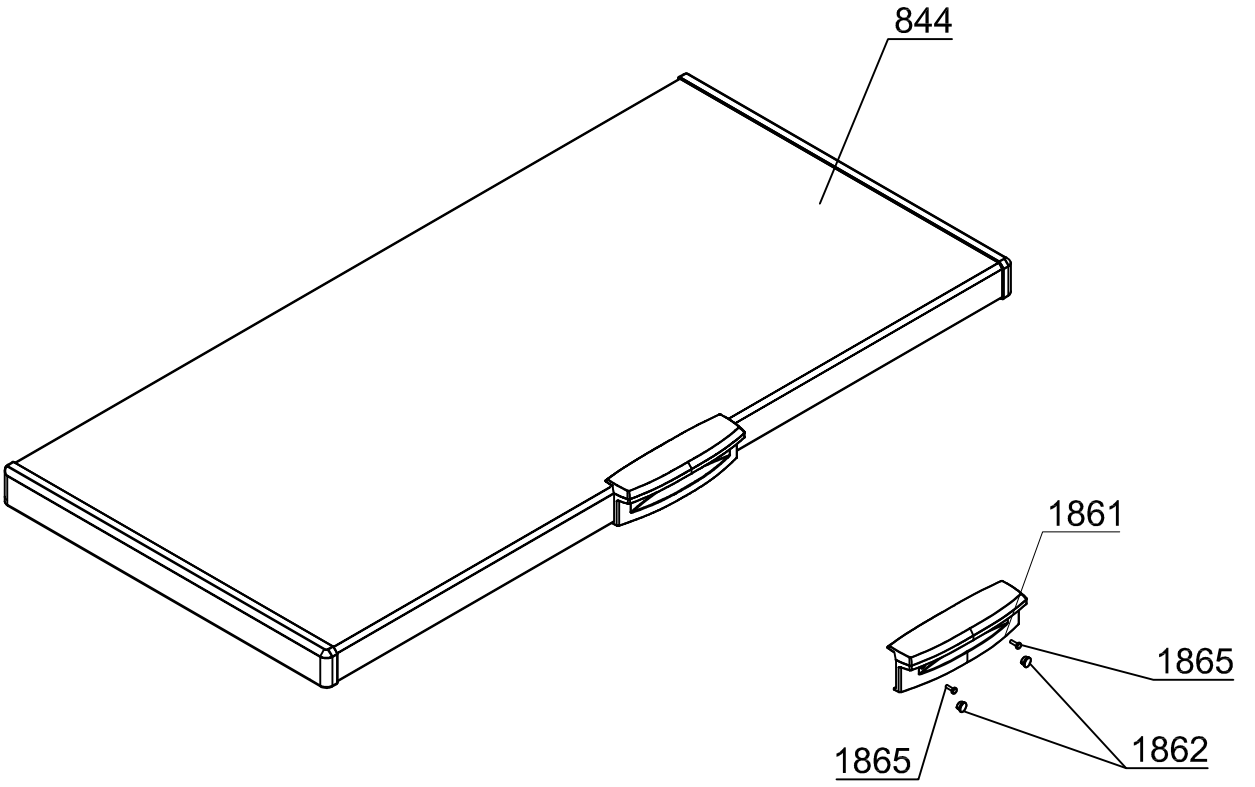
844
1861
1865
1865
1862

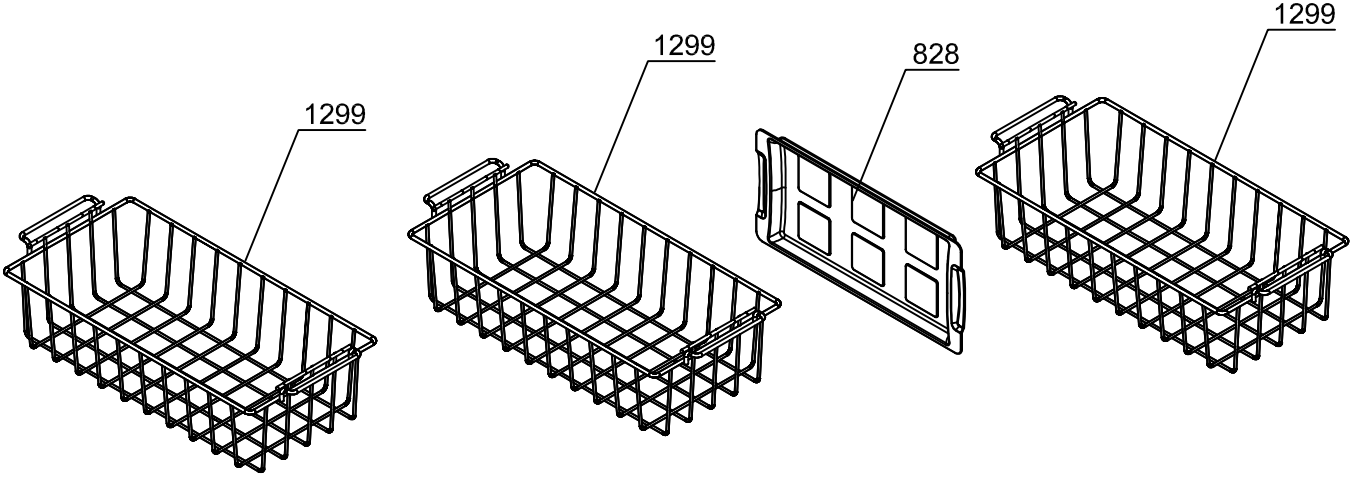
1299
1299
828
1299

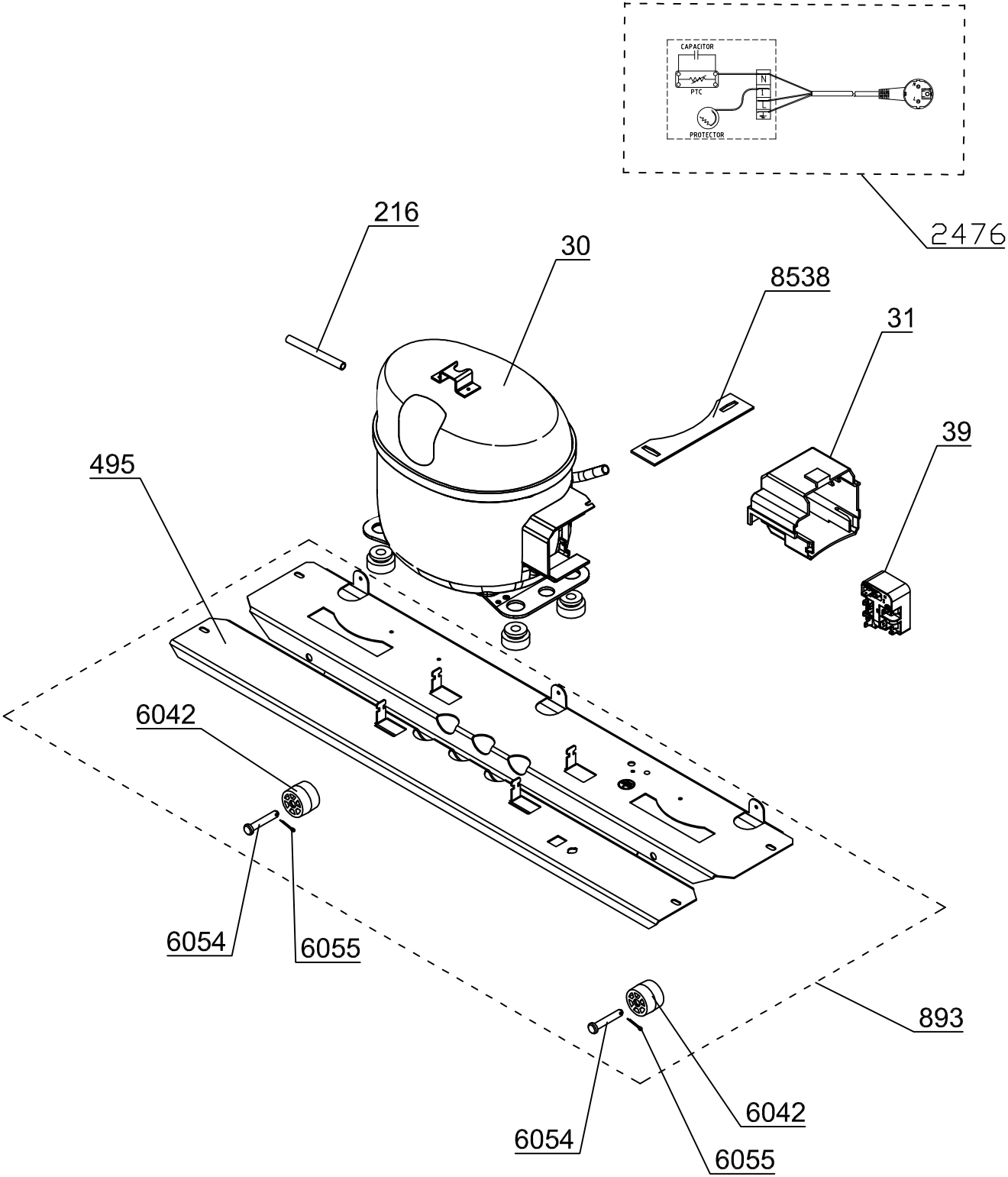
CAPACITOR
PTC
PROTECTOR
N
L
2476
216
30
8538
31
39
495
6042
6054
6055
893
6042
6054
6055