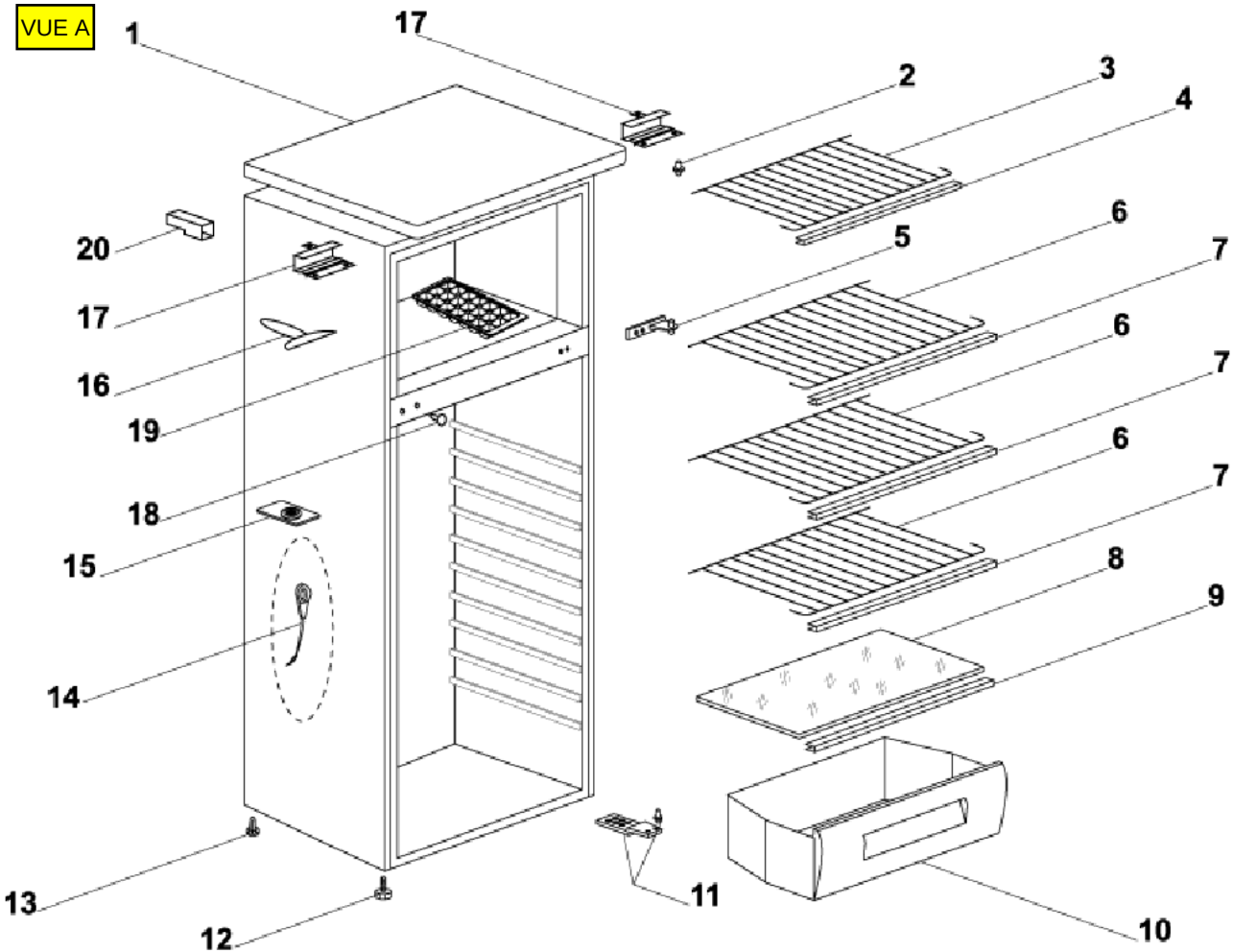
VUE A
1
17
2
3
4
20
17
16
19
18
15
14
13
12
5
6
7
6
7
6
7
8
9
11
10

VUE B

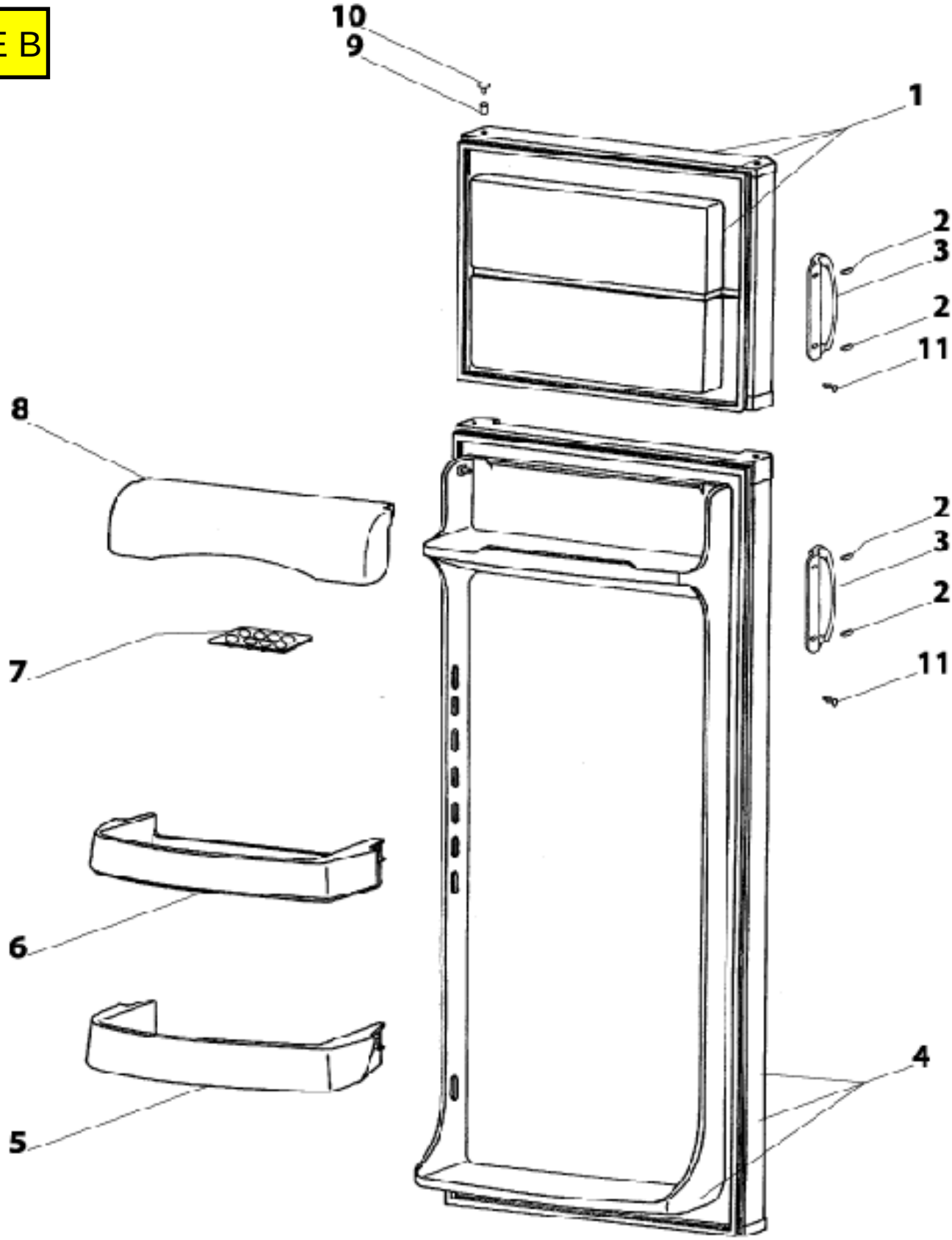
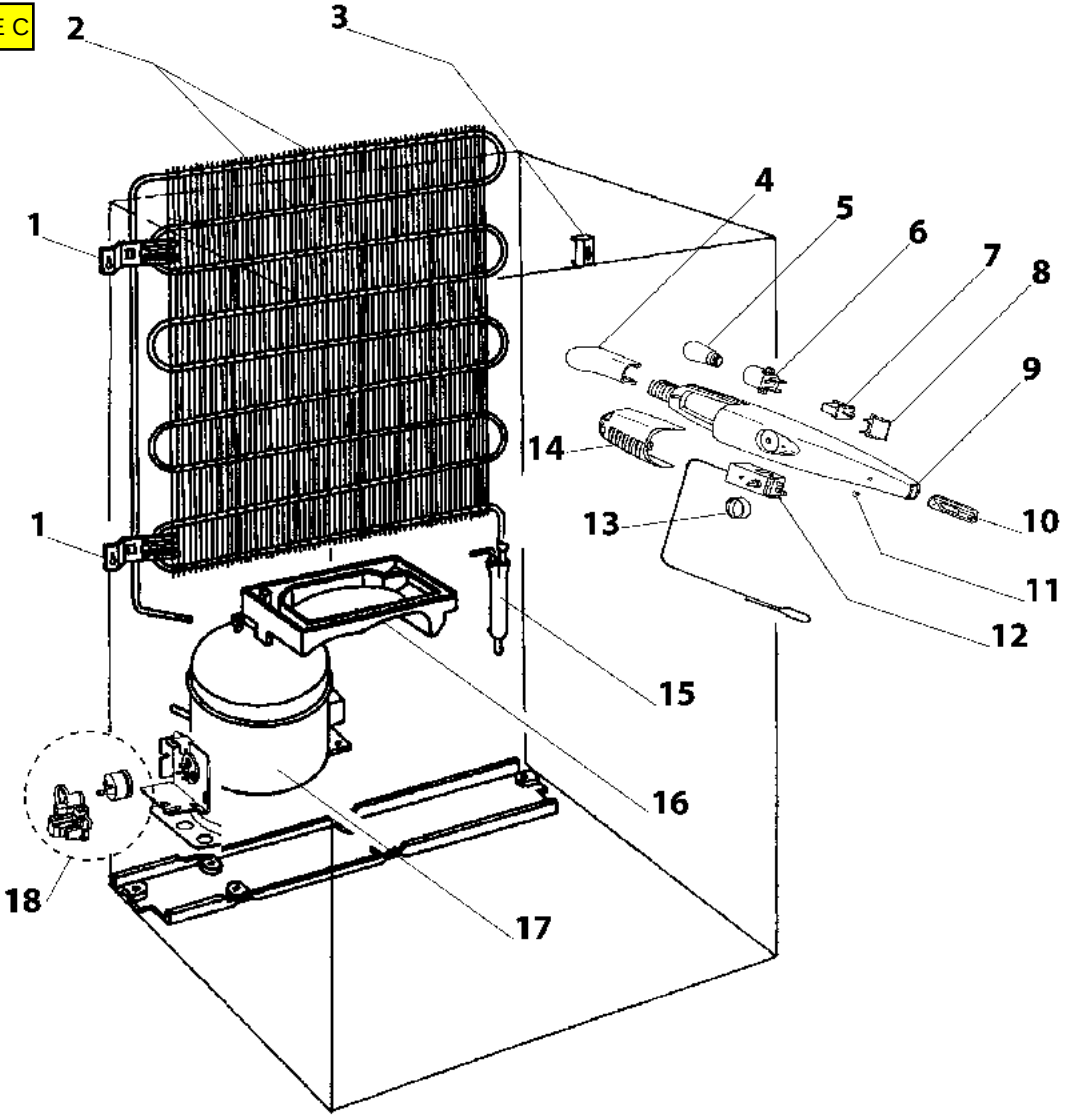
VUE C