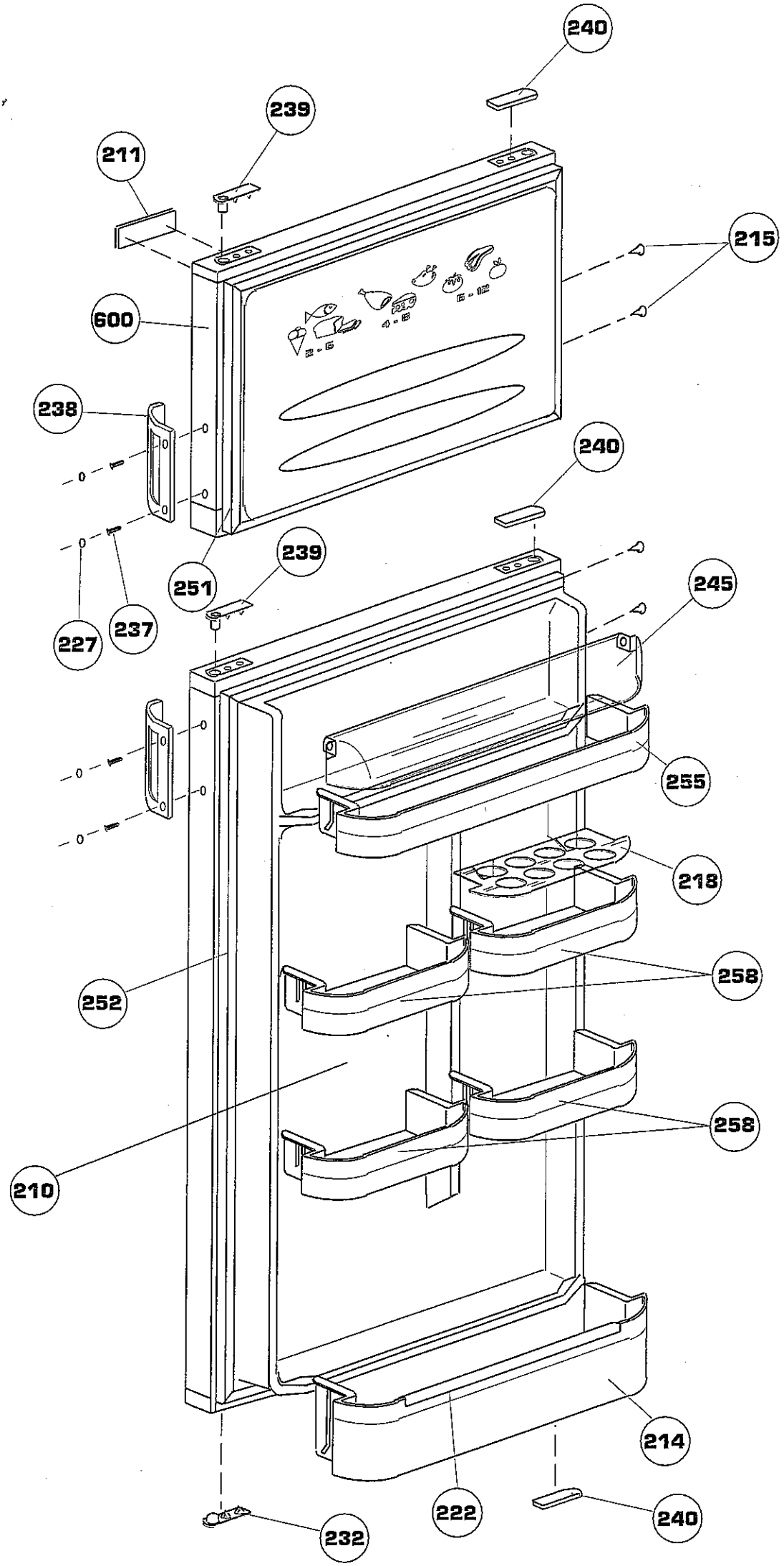
240
239
211
215
600
238
240
239
251
245
227
237
255
218
252
258
258
210
214
222
240
232

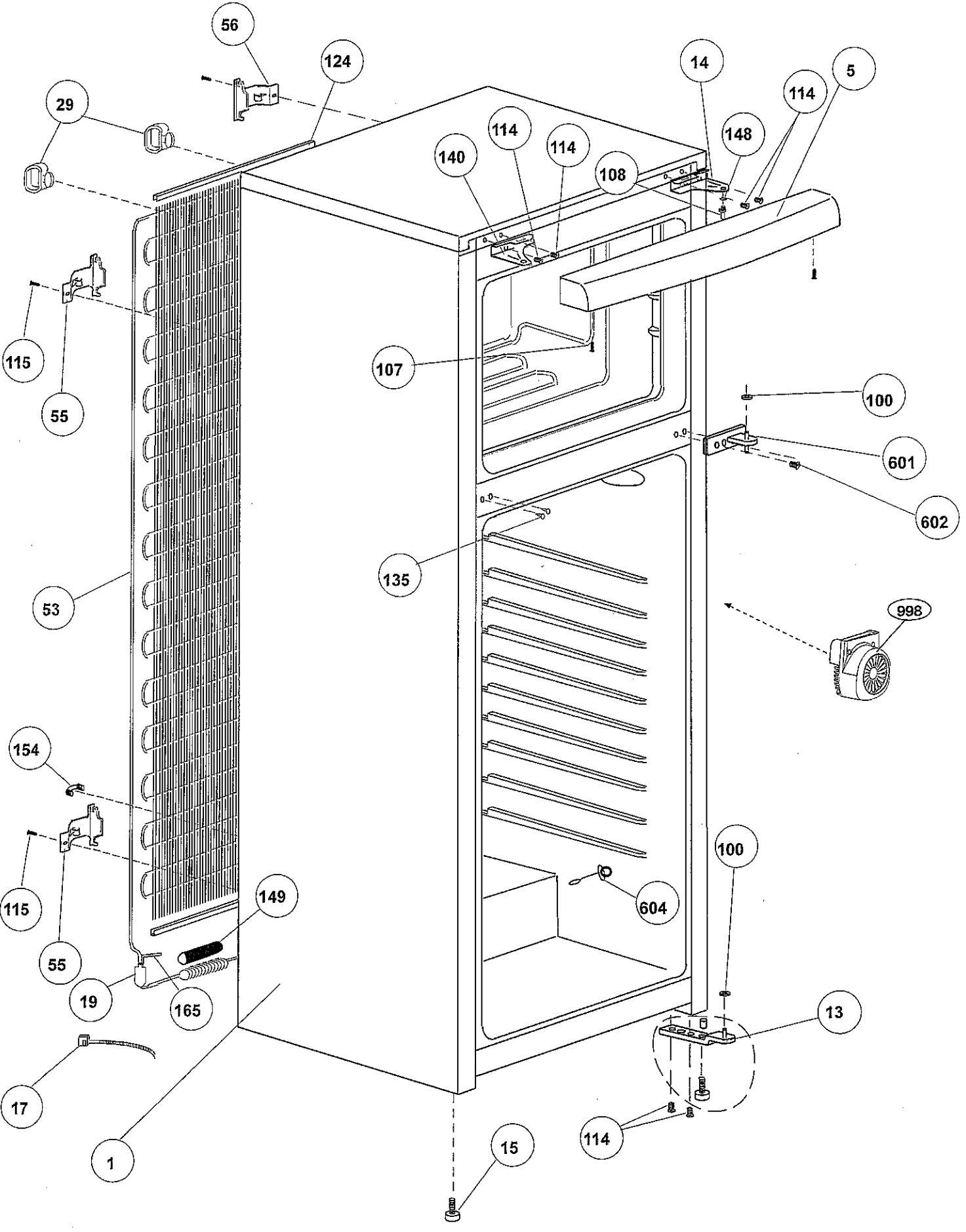
56
124
29
14
5
114
148
114
114
140
108
115
55
107
100
601
602
135
53
998
154
100
115
55
149
604
19
165
13
17
1
114
15

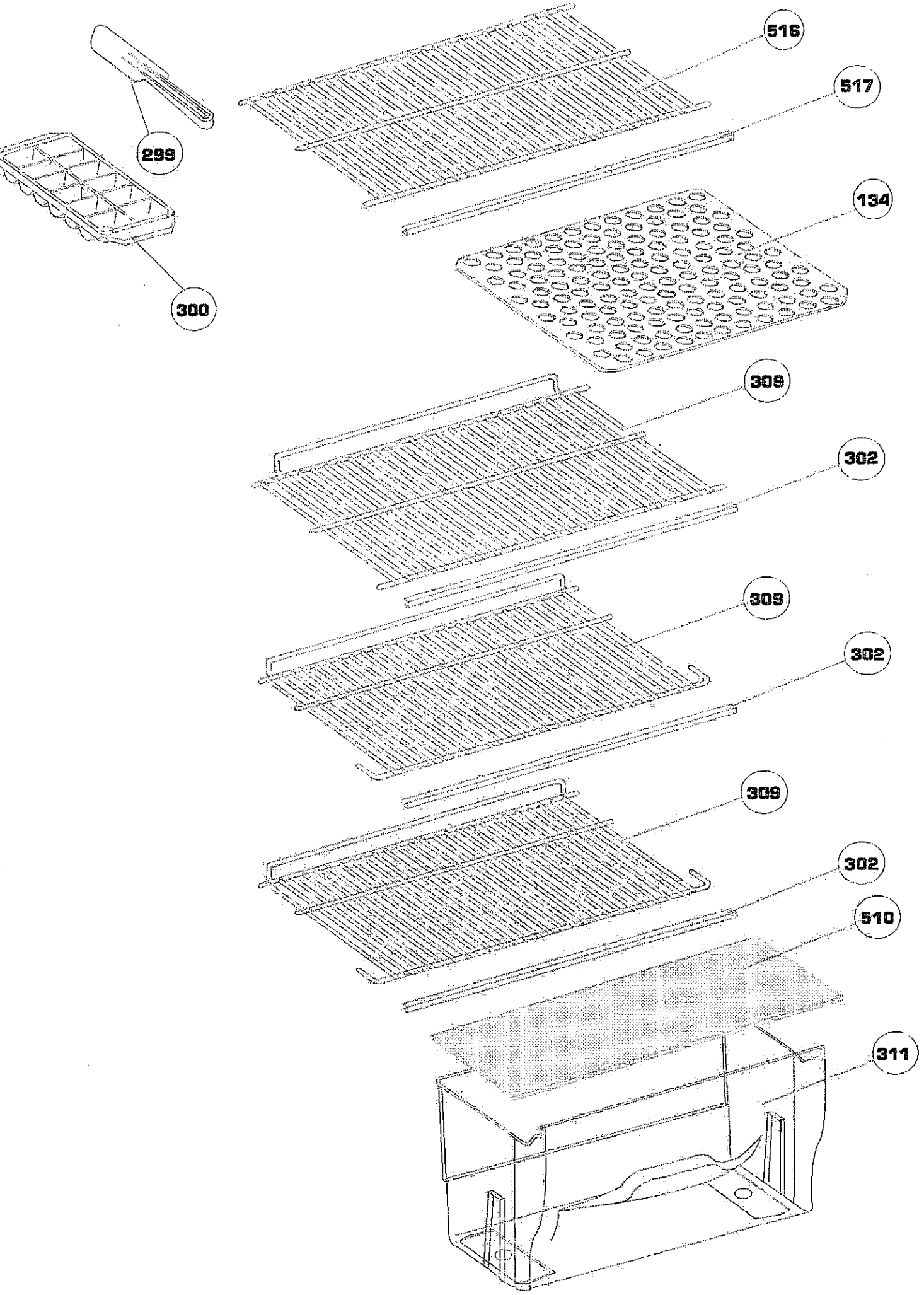
516
517
299
134
300
309
302
309
302
309
302
510
311

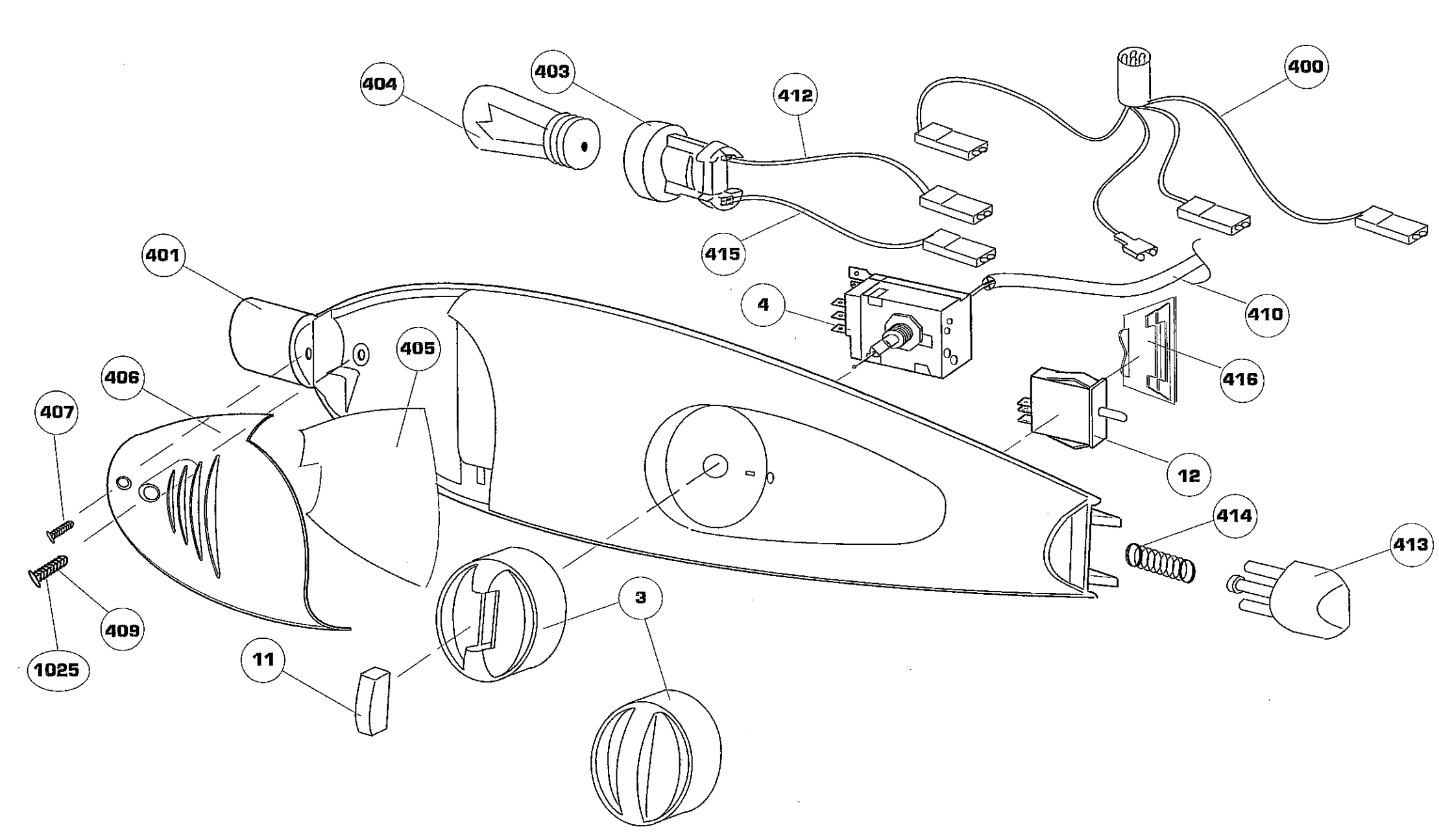
404
403
412
400
401
415
4
410
405
406
416
407
12
414
413
3
409
1025
11

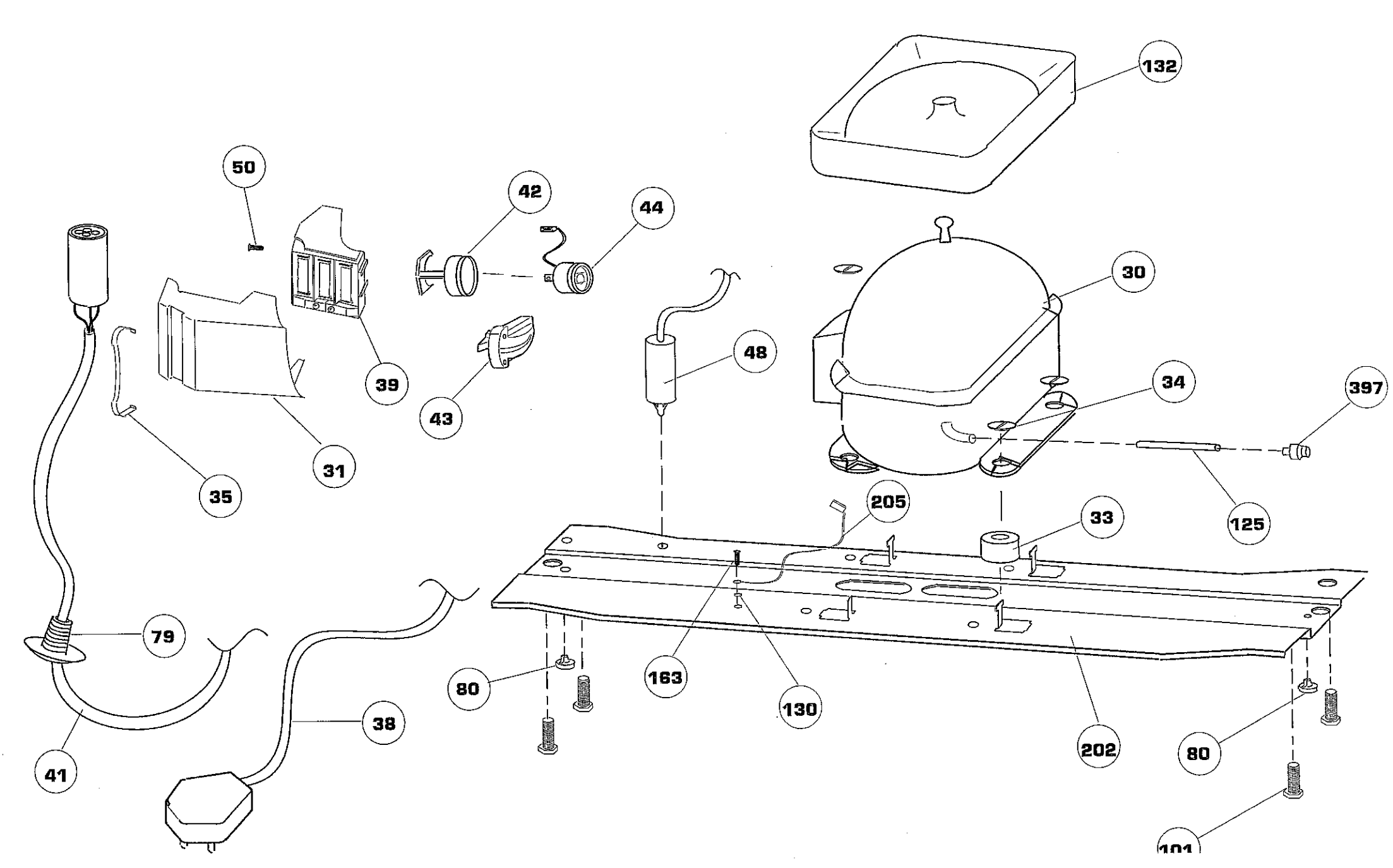
132
50
42
44
30
39
48
43
34
397
31
35
205
33
125
79
163
80
130
38
202
80
41
101