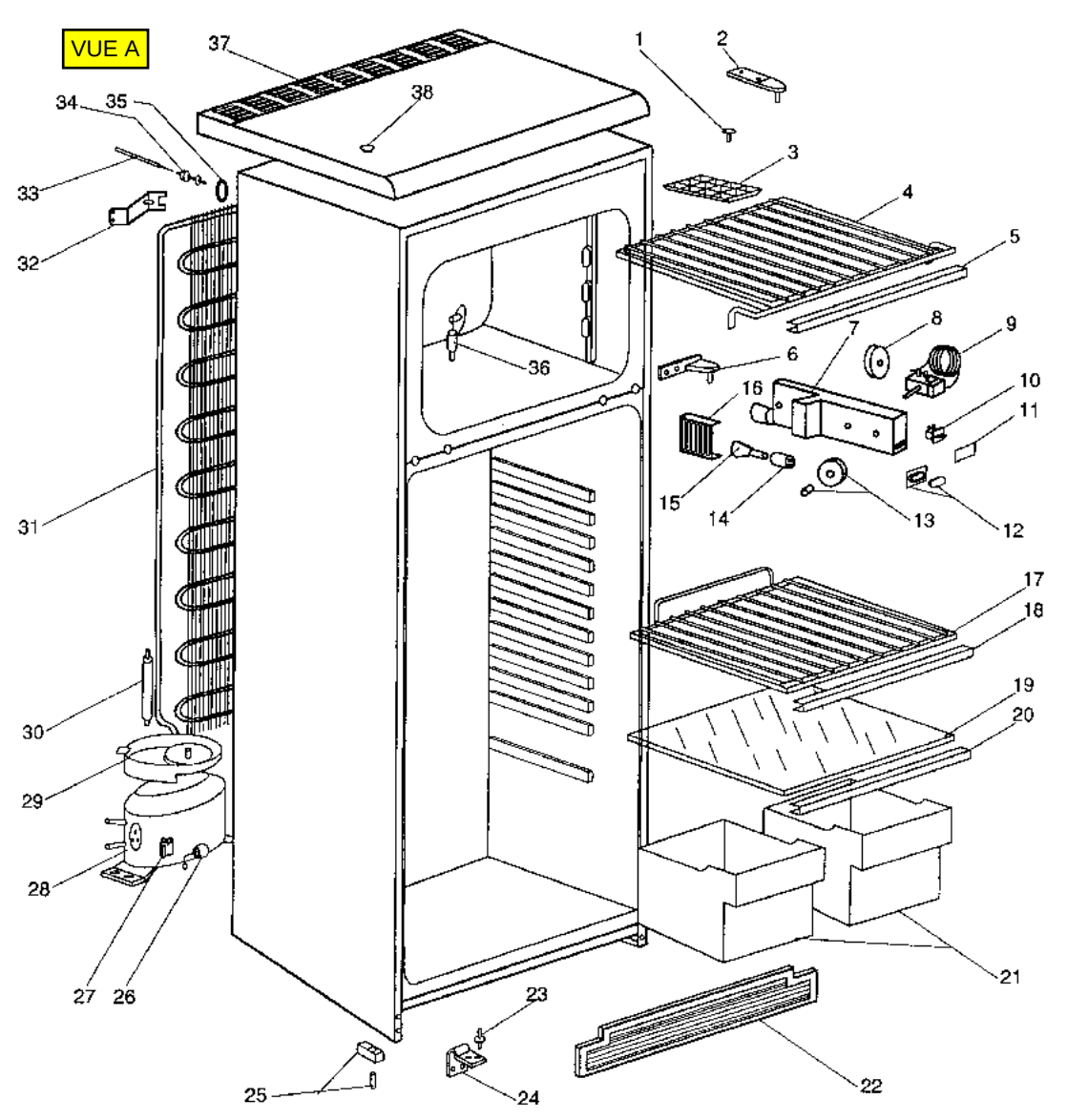
VUE A
37
38
1
2
34
35
33
32
3
4
5
36
8
9
7
6
16
10
11
15
14
13
12
31
17
18
19
20
30
29
28
27
26
21
23
25
24
22
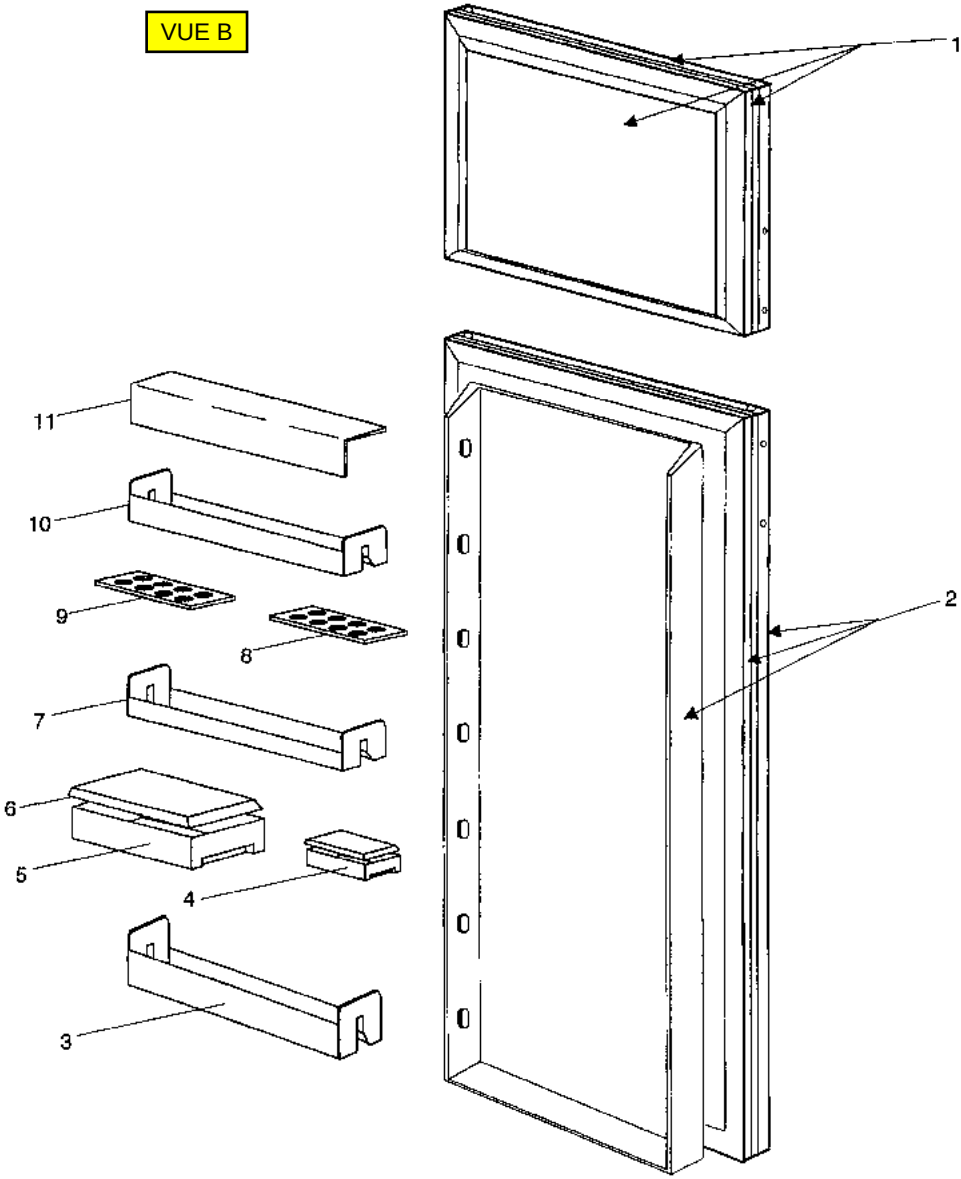
VUE B