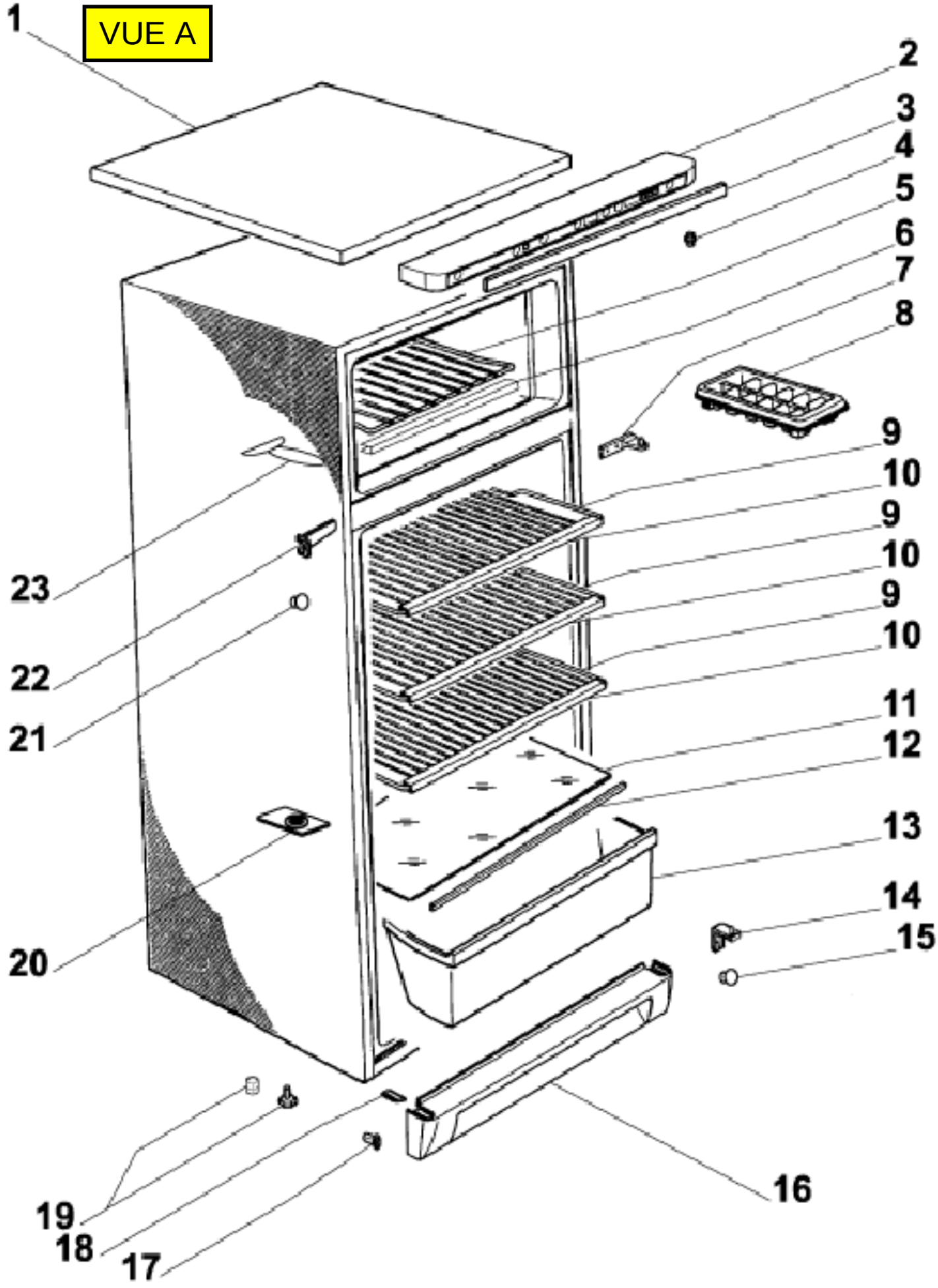
VUE A
1
2
3
4
5
6
7
8
9
10
9
10
9
10
11
12
13
14
15
16
17
18
19
20
21
22
23

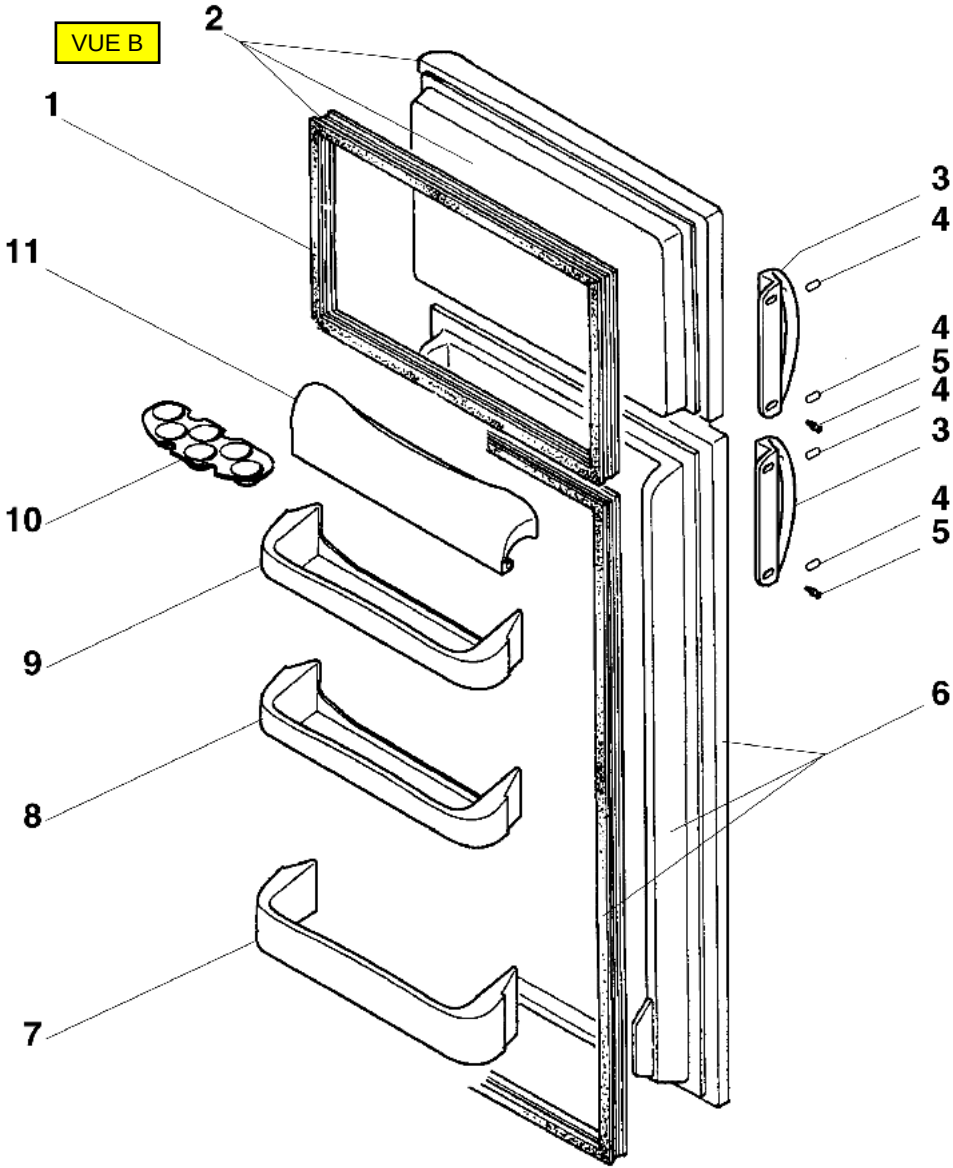
VUE B
2
1
11
10
9
8
7
3
4
4
5
4
3
4
5
6

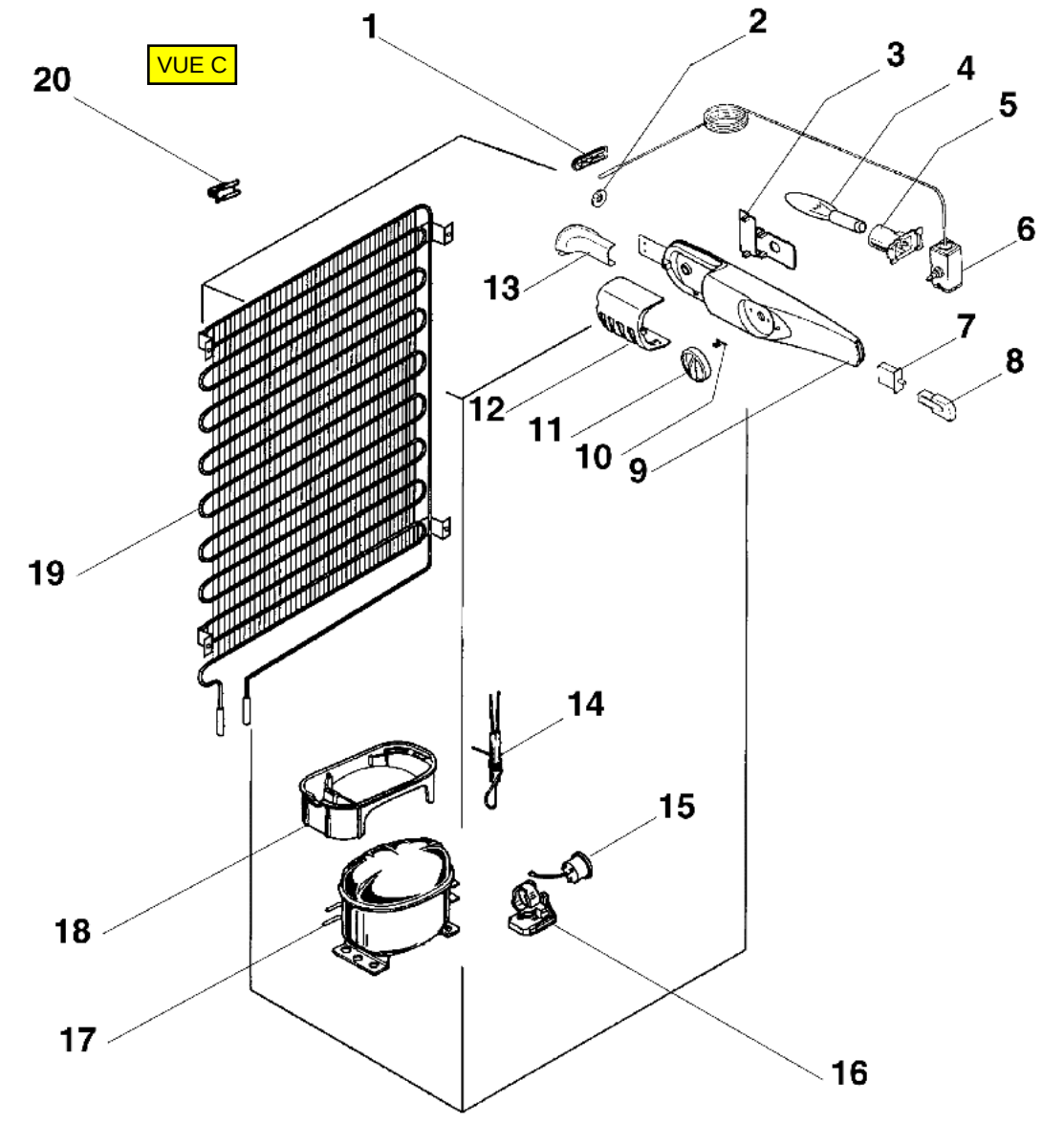
VUE C
1
2
3
4
5
6
7
8
9
10
11
12
13
14
15
16
17
18
19
20