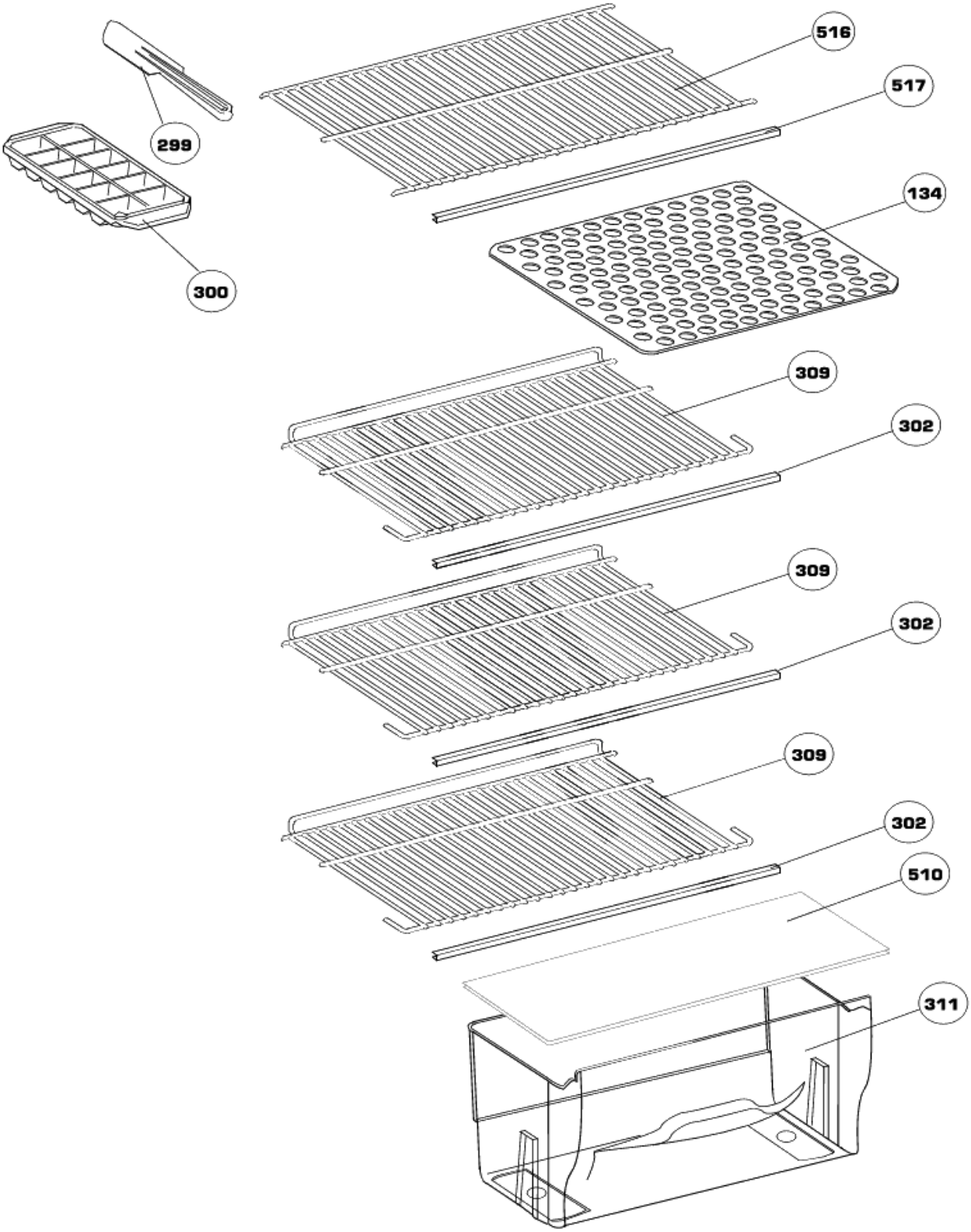
516
517
299
134
300
309
302
309
302
309
302
510
311

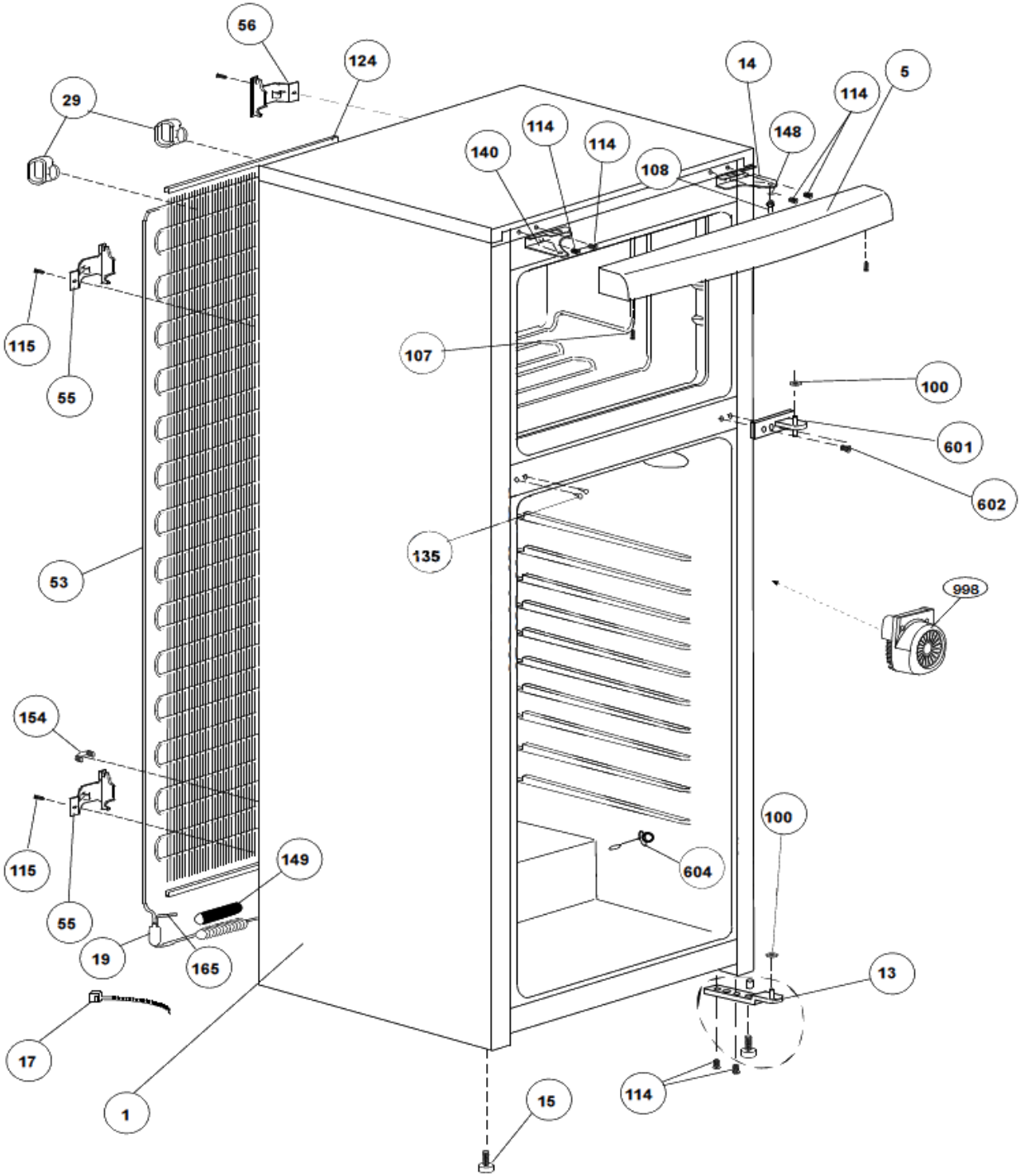
56
124
29
14
5
114
148
114
114
140
108
115
55
107
100
601
602
135
53
998
154
115
55
149
19
165
604
100
13
17
1
114
15

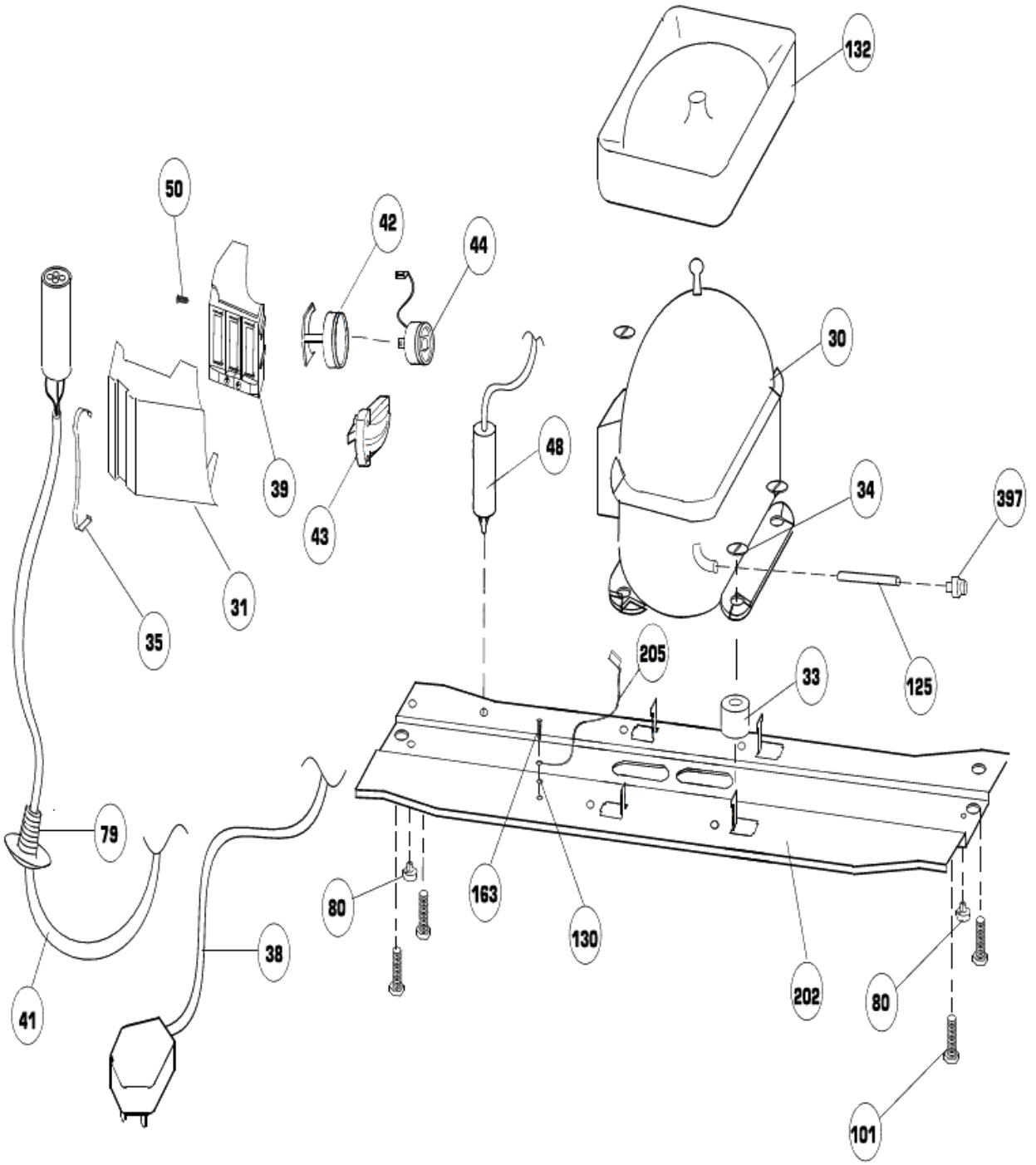
132
50
42
44
30
48
39
43
34
397
31
35
125
205
33
79
163
80
130
38
202
80
41
101

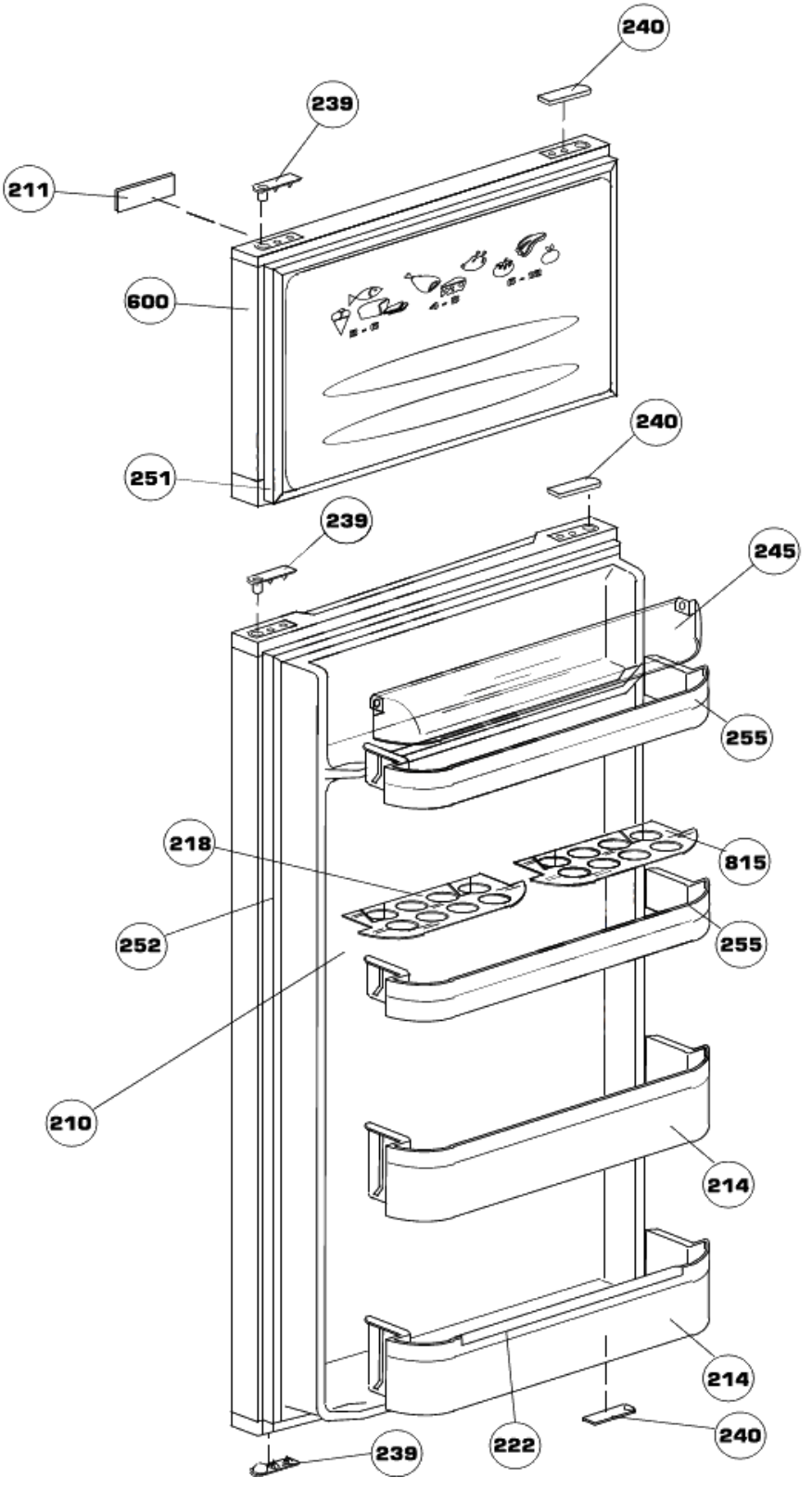
240
239
211
600
240
251
239
245
255
218
815
252
255
210
214
214
222
240
239

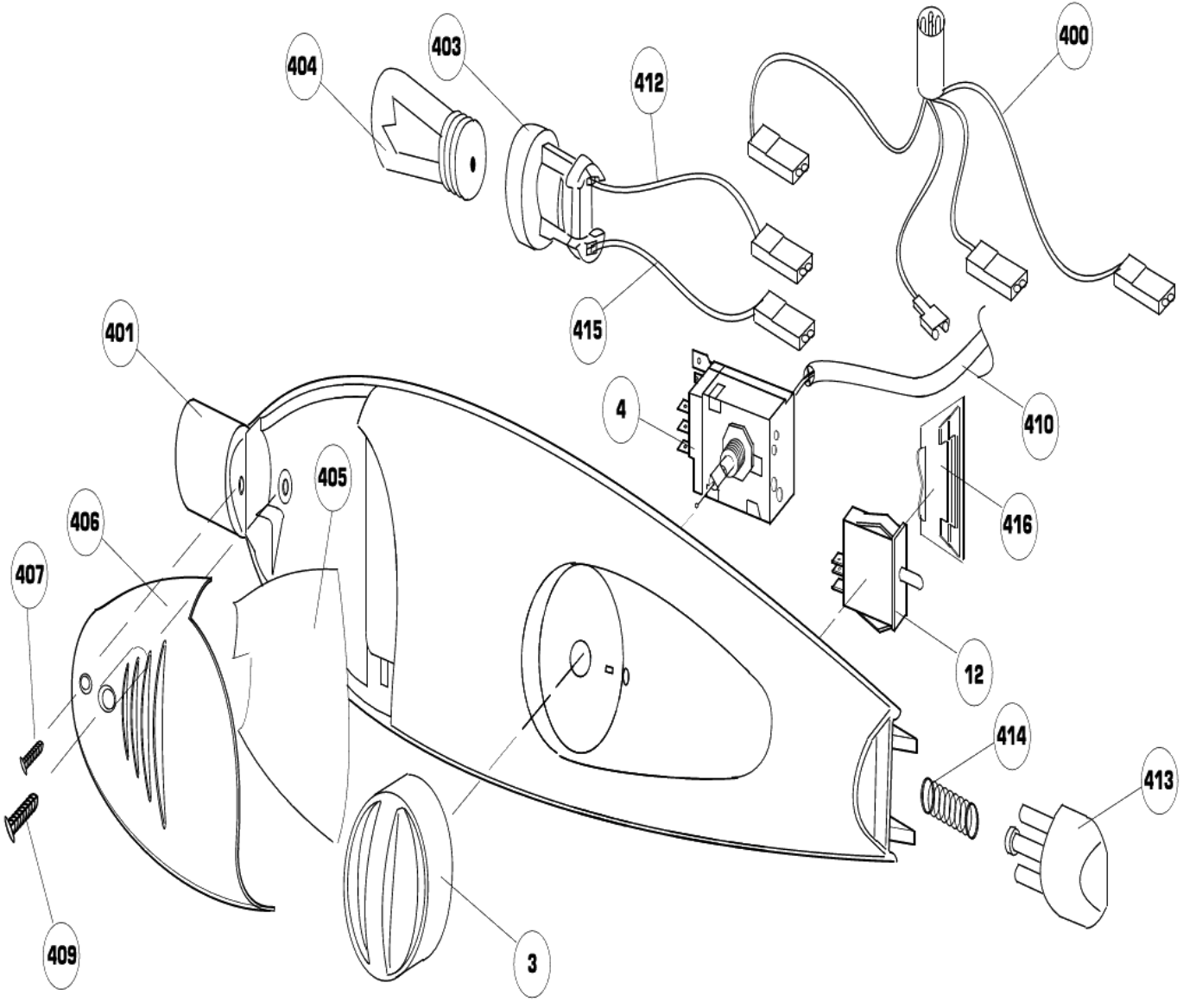
404
403
412
400
415
401
4
410
405
416
406
407
12
414
413
409
3