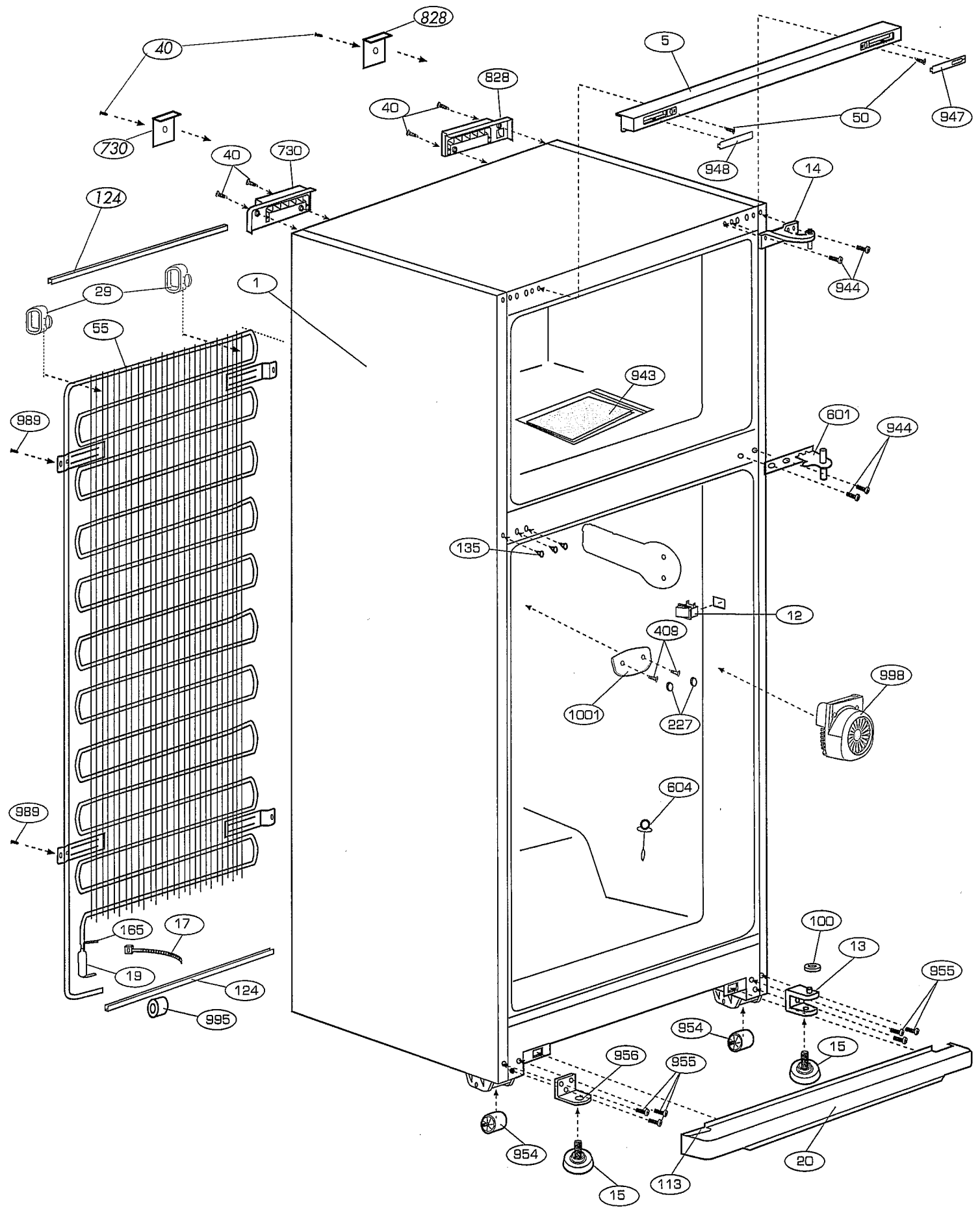
828
40
5
828
40
50
947
730
948
40
730
14
124
944
29
1
55
943
989
601
944
135
12
409
998
1001
227
604
989
165
17
100
13
19
124
955
995
954
15
956
955
954
15
113
20

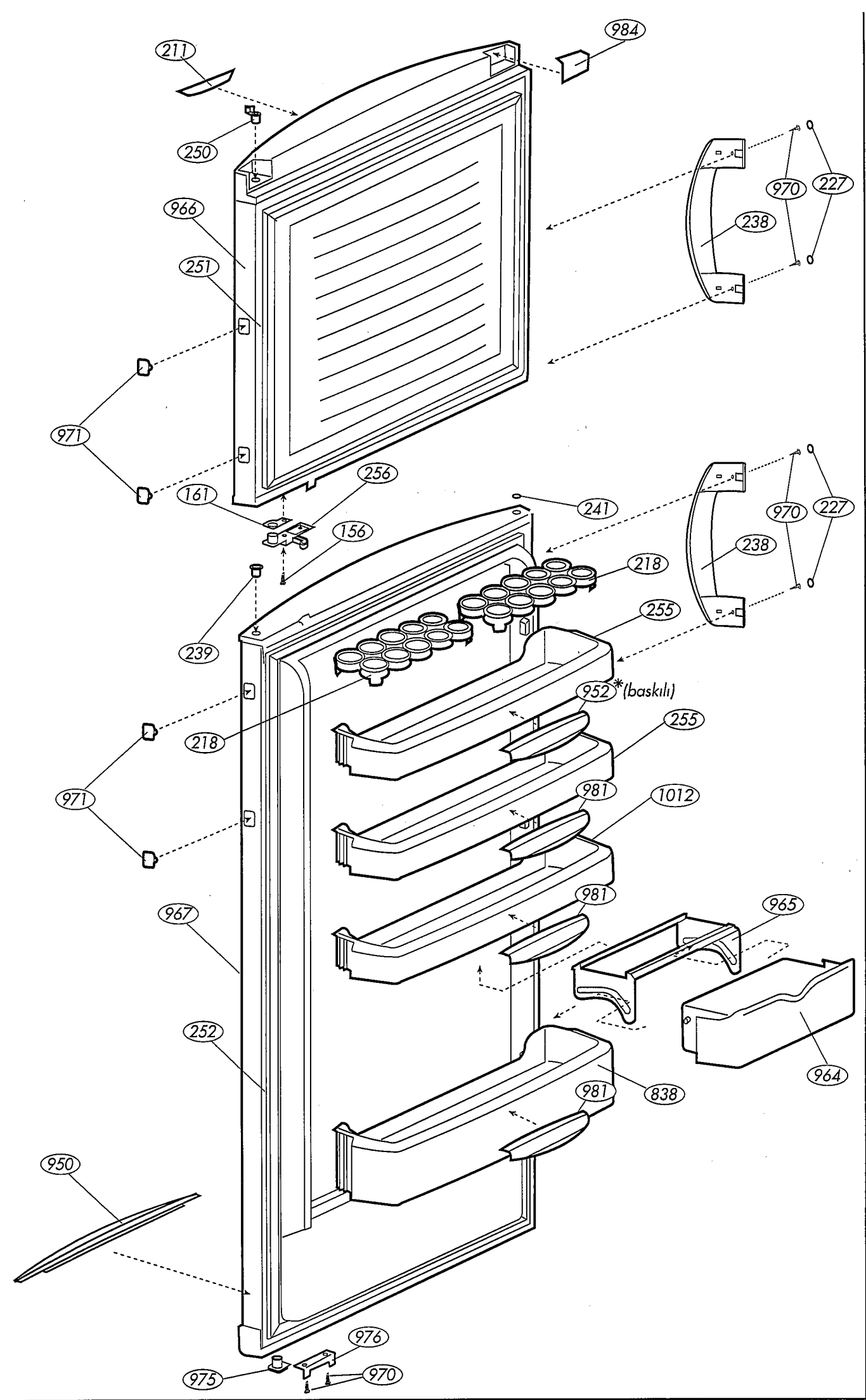
984
211
250
970
227
238
966
251
971
256
161
241
970
227
156
238
218
239
255
952*(baskılı)
218
255
971
981
1012
981
967
965
252
964
981
838
950
976
975
970

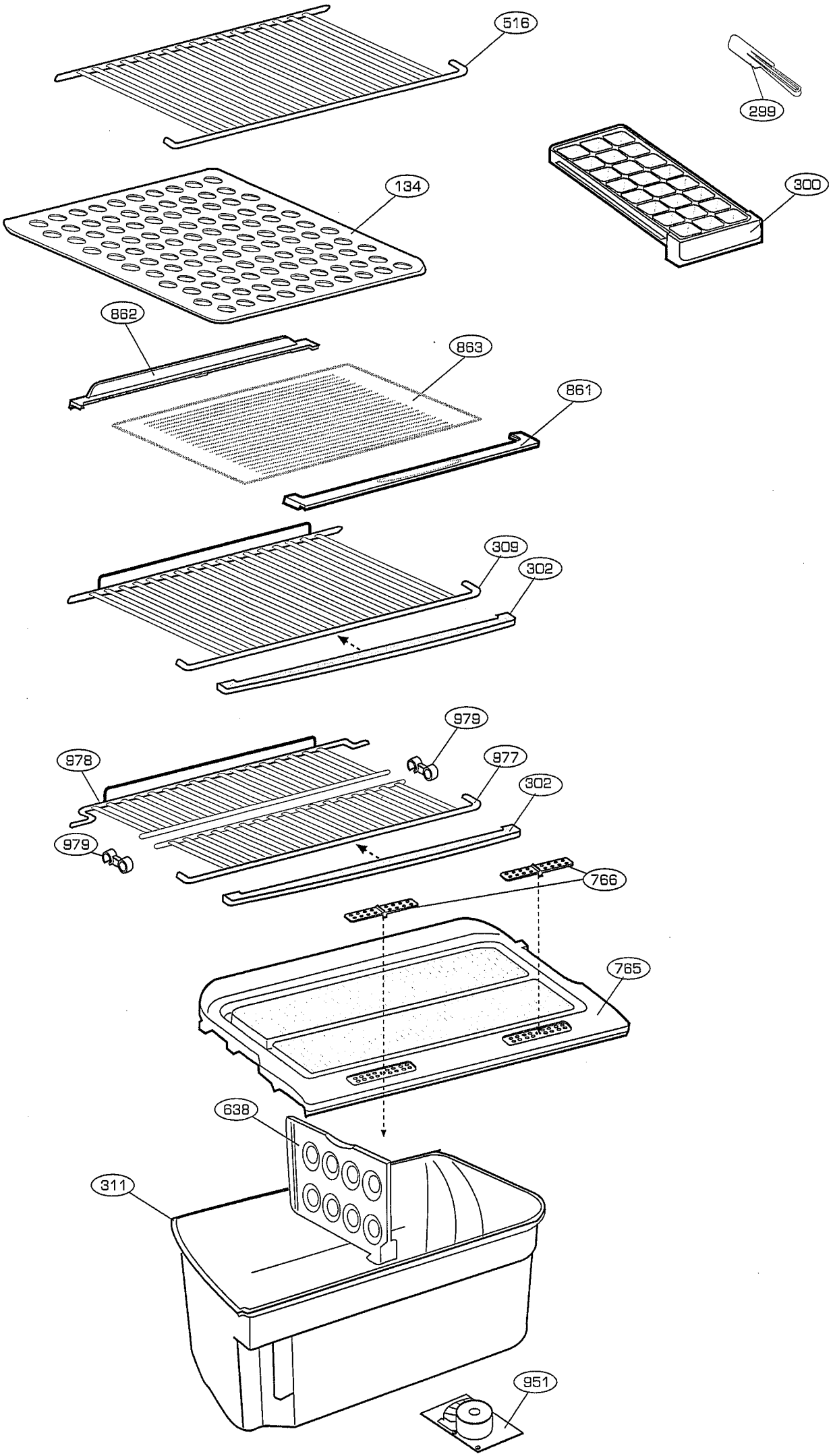
516
299
134
300
862
863
861
309
302
979
978
977
302
979
766
765
638
311
951

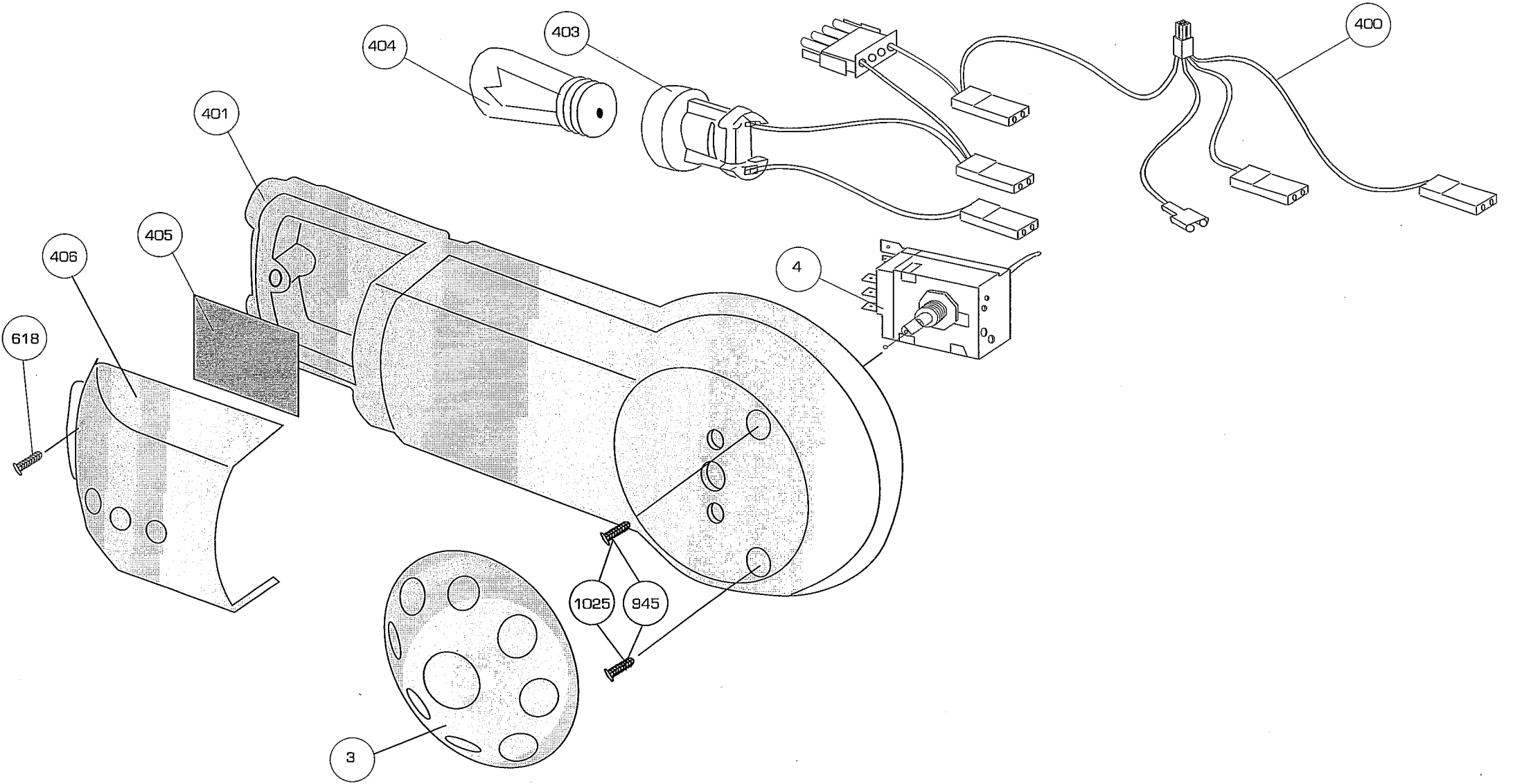
404
403
400
401
405
406
618
4
1025
945
3

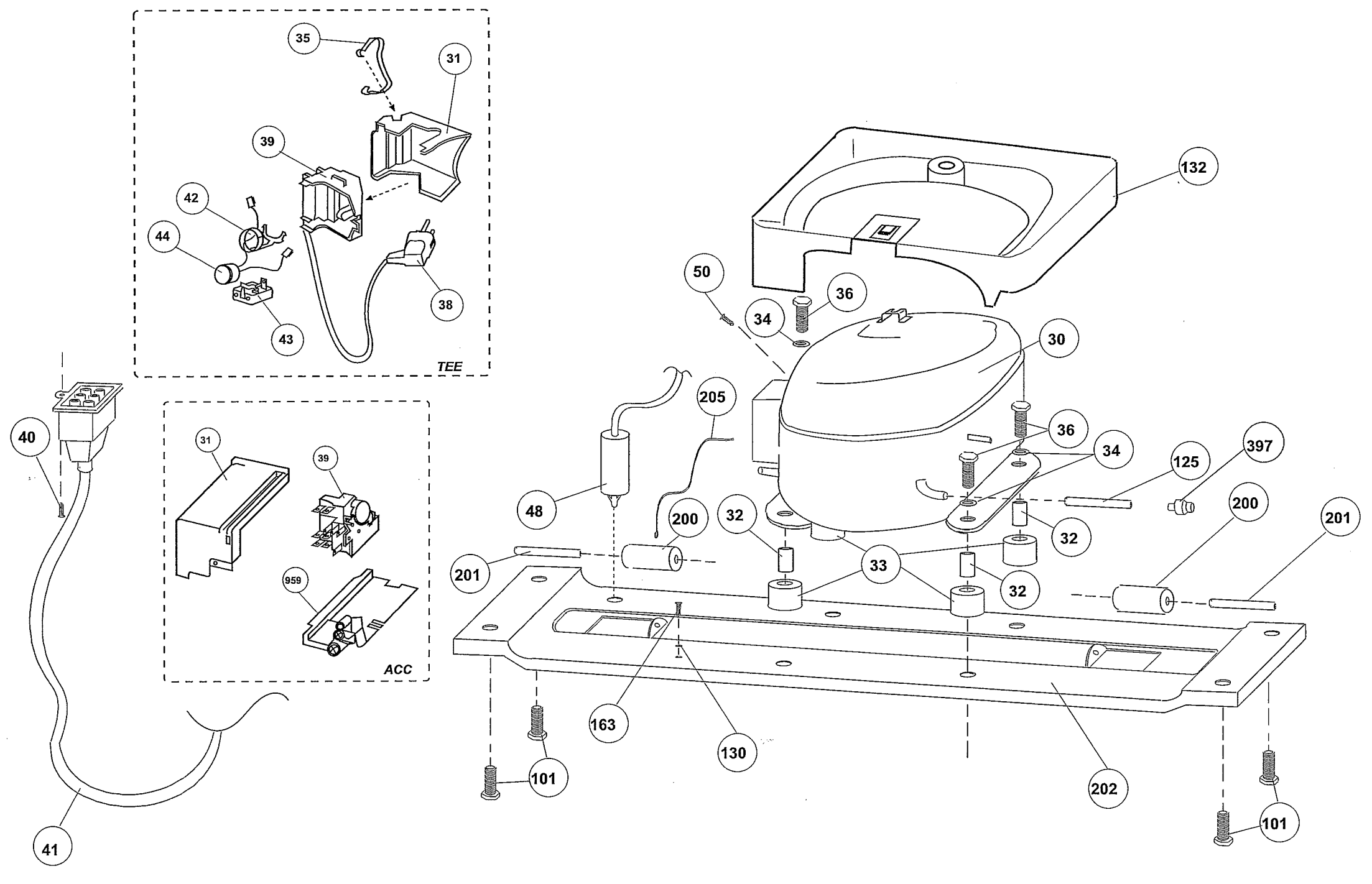
35
31
39
42
44
43
38
TEE
40
31
39
959
ACC
41
132
50
36
34
30
205
36
34
125
397
48
200
32
32
200
201
201
33
32
163
130
101
202
101