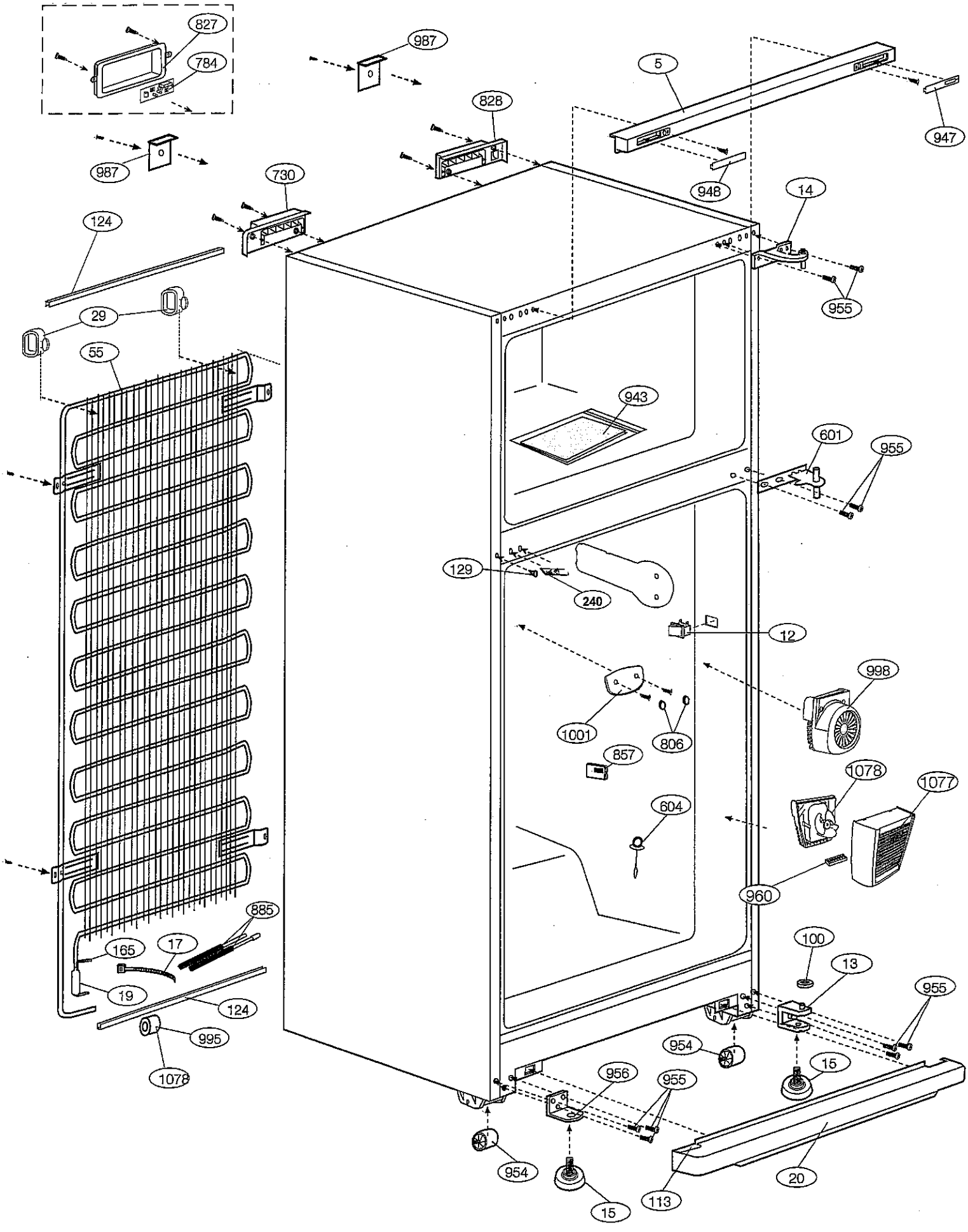
827
784
987
987
828
5
947
948
730
14
124
955
29
55
943
601
955
129
240
12
998
1001
806
857
1078
1077
604
960
885
165
17
100
13
19
124
955
995
954
1078
15
956
955
954
15
113
20

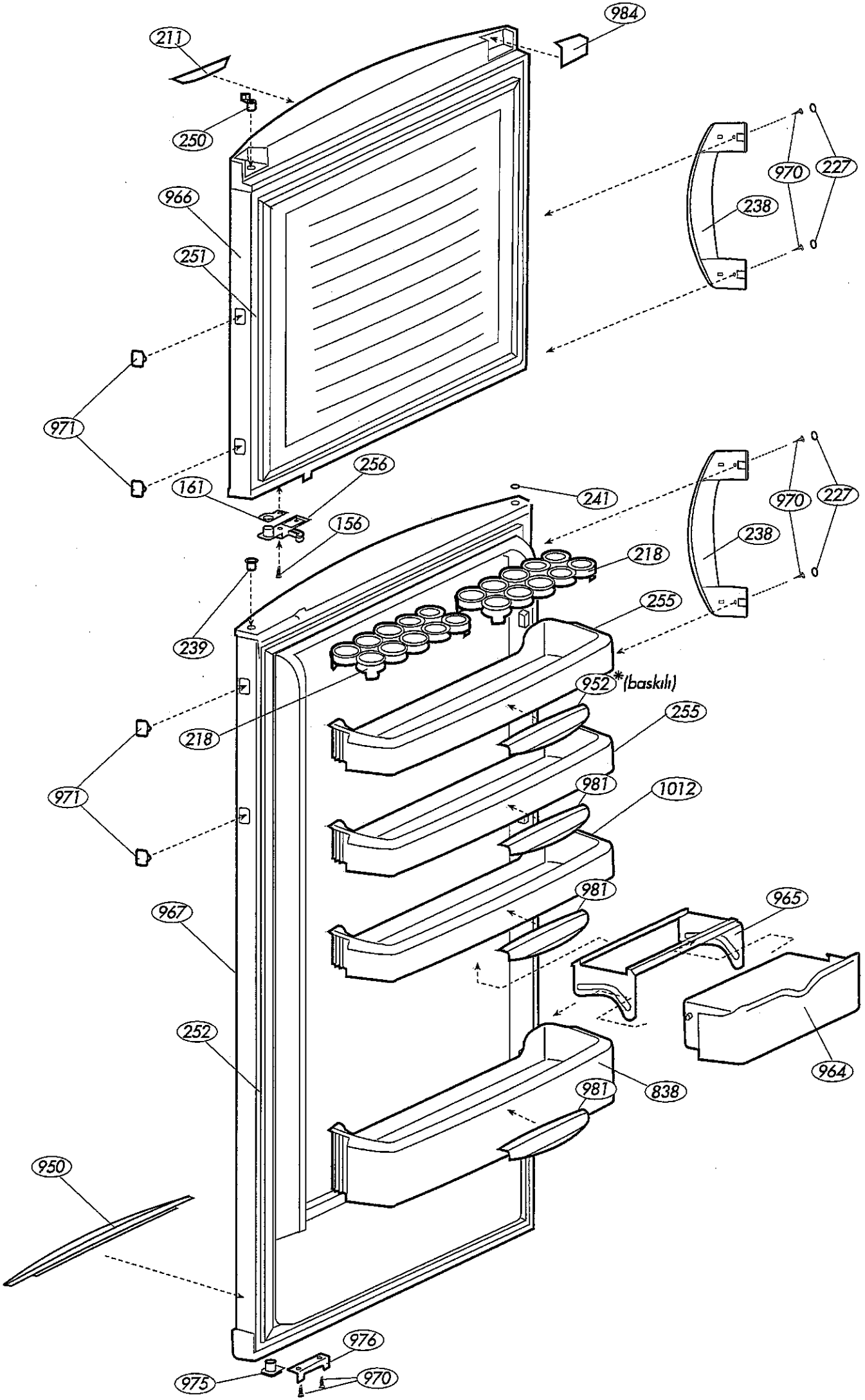
984
211
250
970
227
238
966
251
971
256
161
241
970
227
156
238
218
239
255
952 *(baskılı)
218
255
971
981
1012
981
965
967
252
964
838
981
950
976
975
970

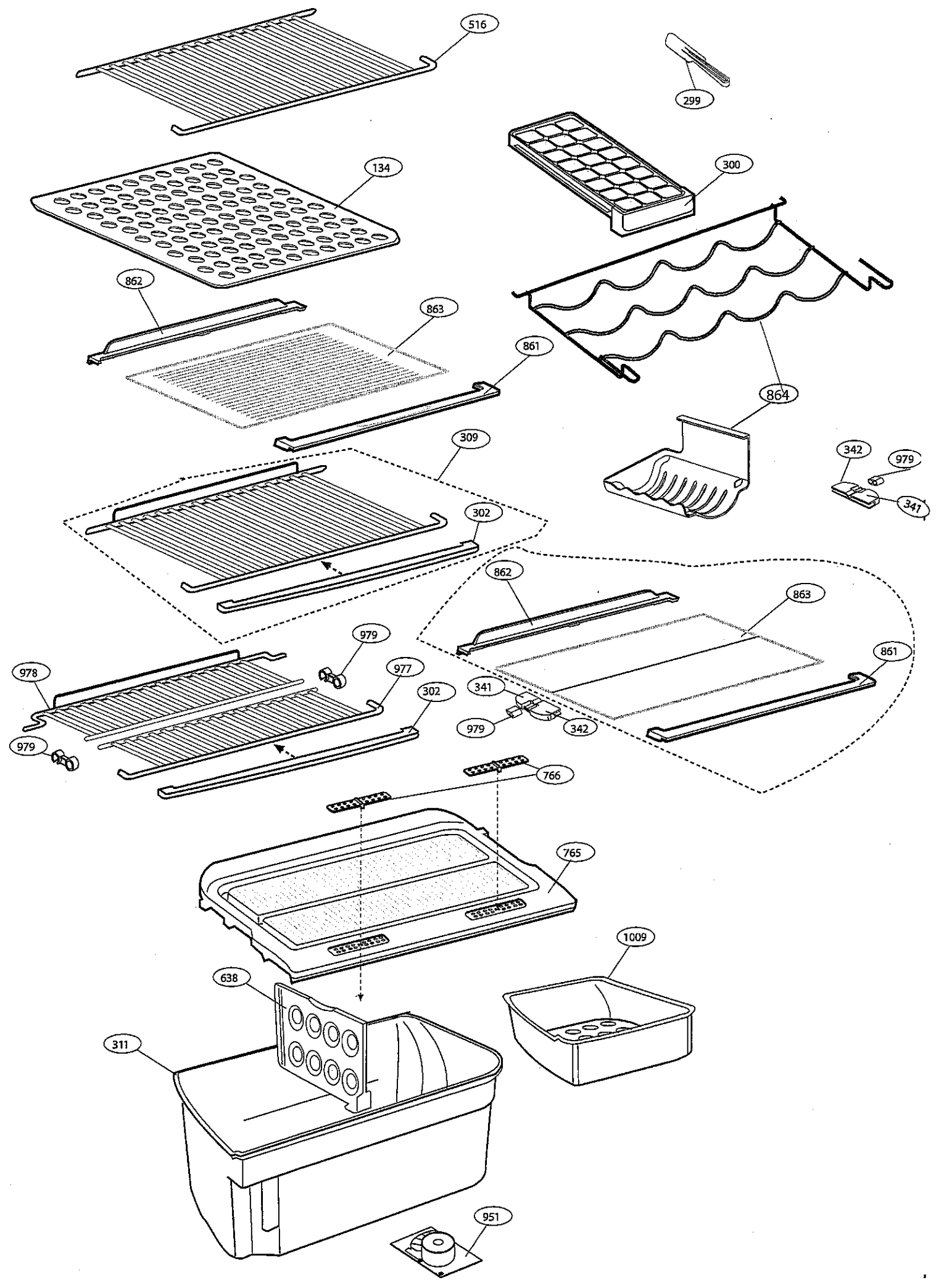
516
299
134
300
862
863
861
864
309
342
979
341
302
862
863
979
978
977
302
341
979
342
861
979
766
765
1009
638
311
951

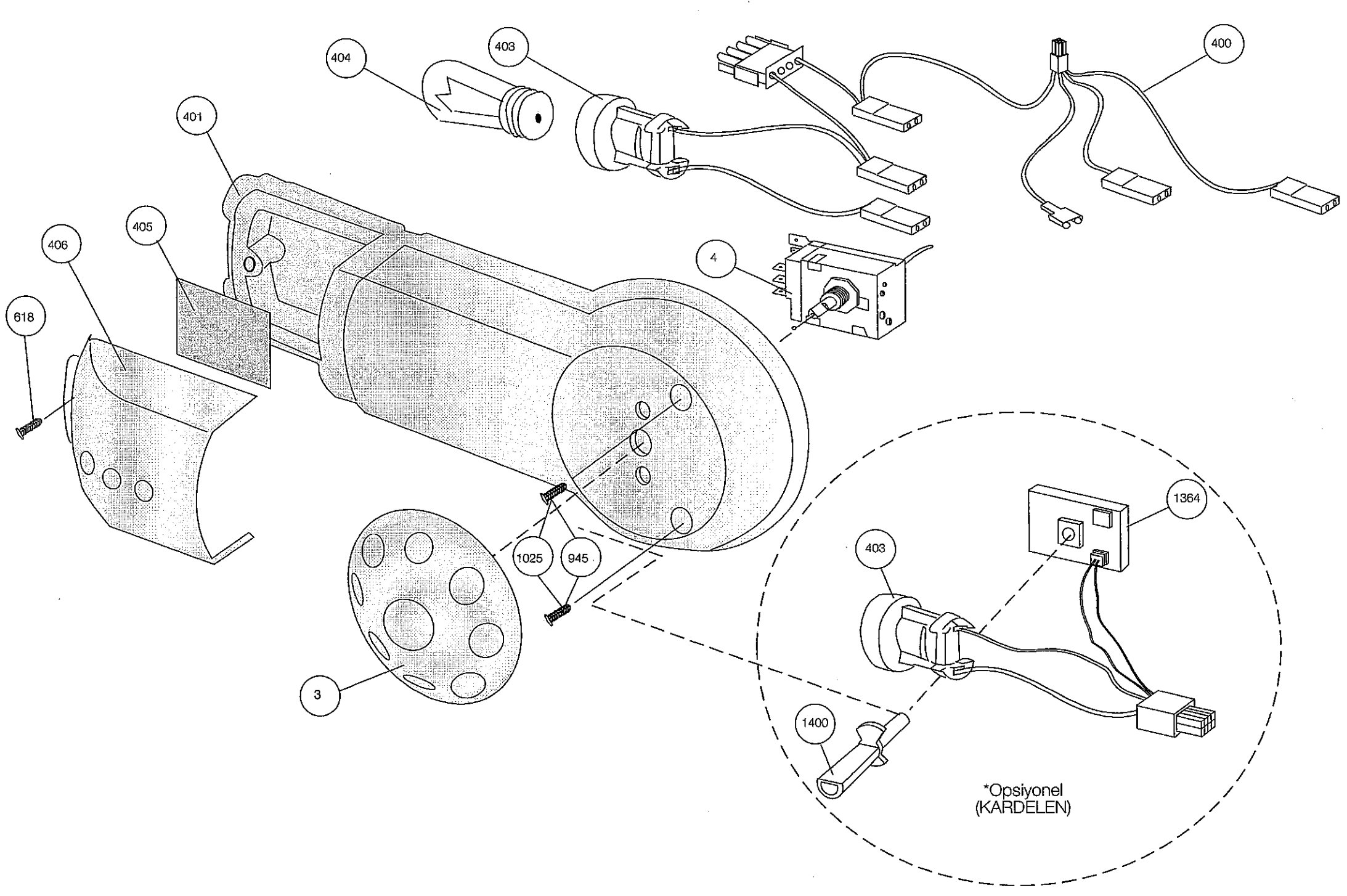
404
403
400
401
405
406
618
4
1025
945
3
1364
403
1400
*Opsiyonel
(KARDELEN)

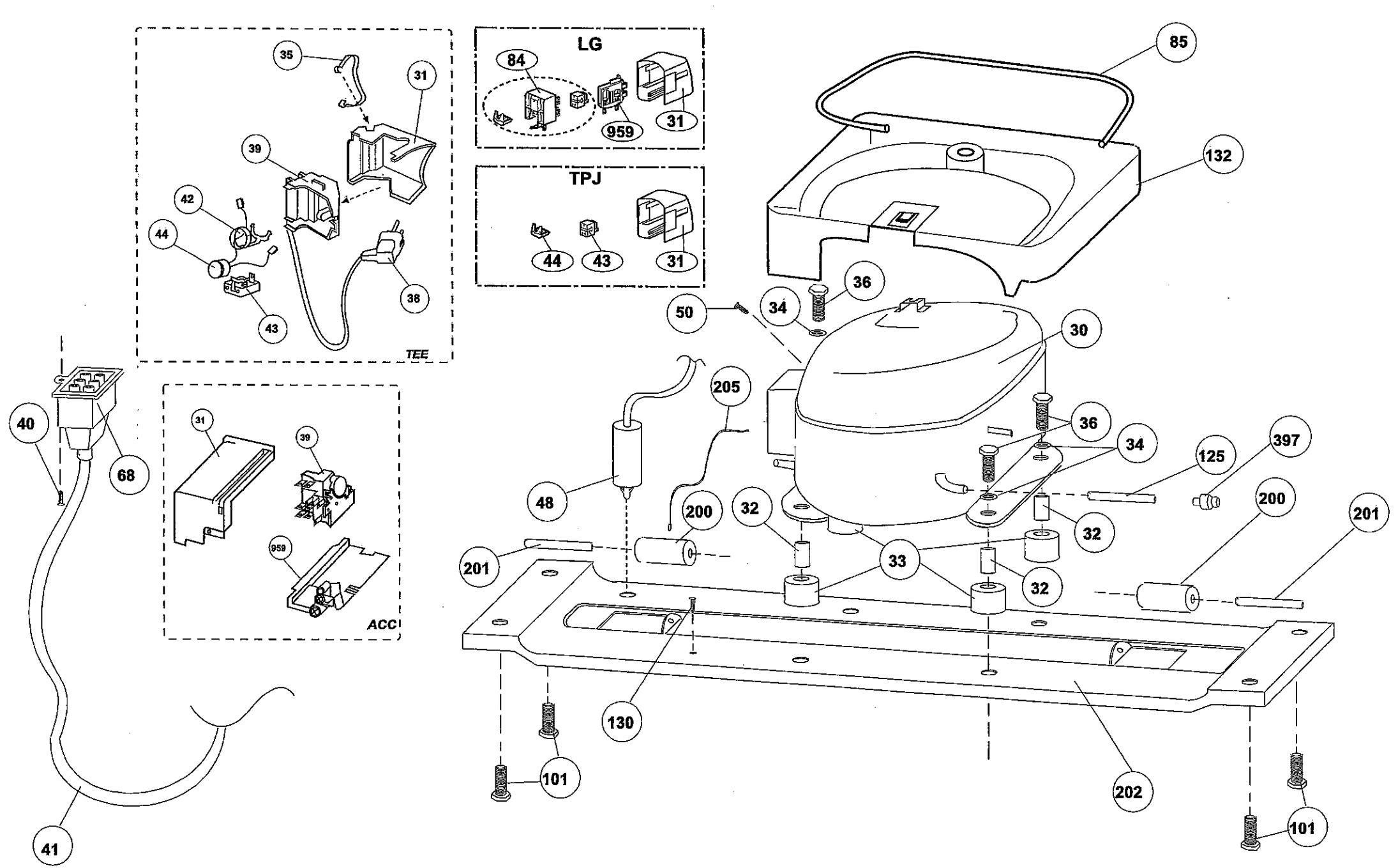
LG
84
959
31
TPJ
44
43
31
35
31
39
42
44
43
38
TEE
31
39
959
ACC
40
68
41
85
132
36
50
34
30
205
36
34
125
397
48
200
32
32
200
201
201
33
32
130
101
202
101