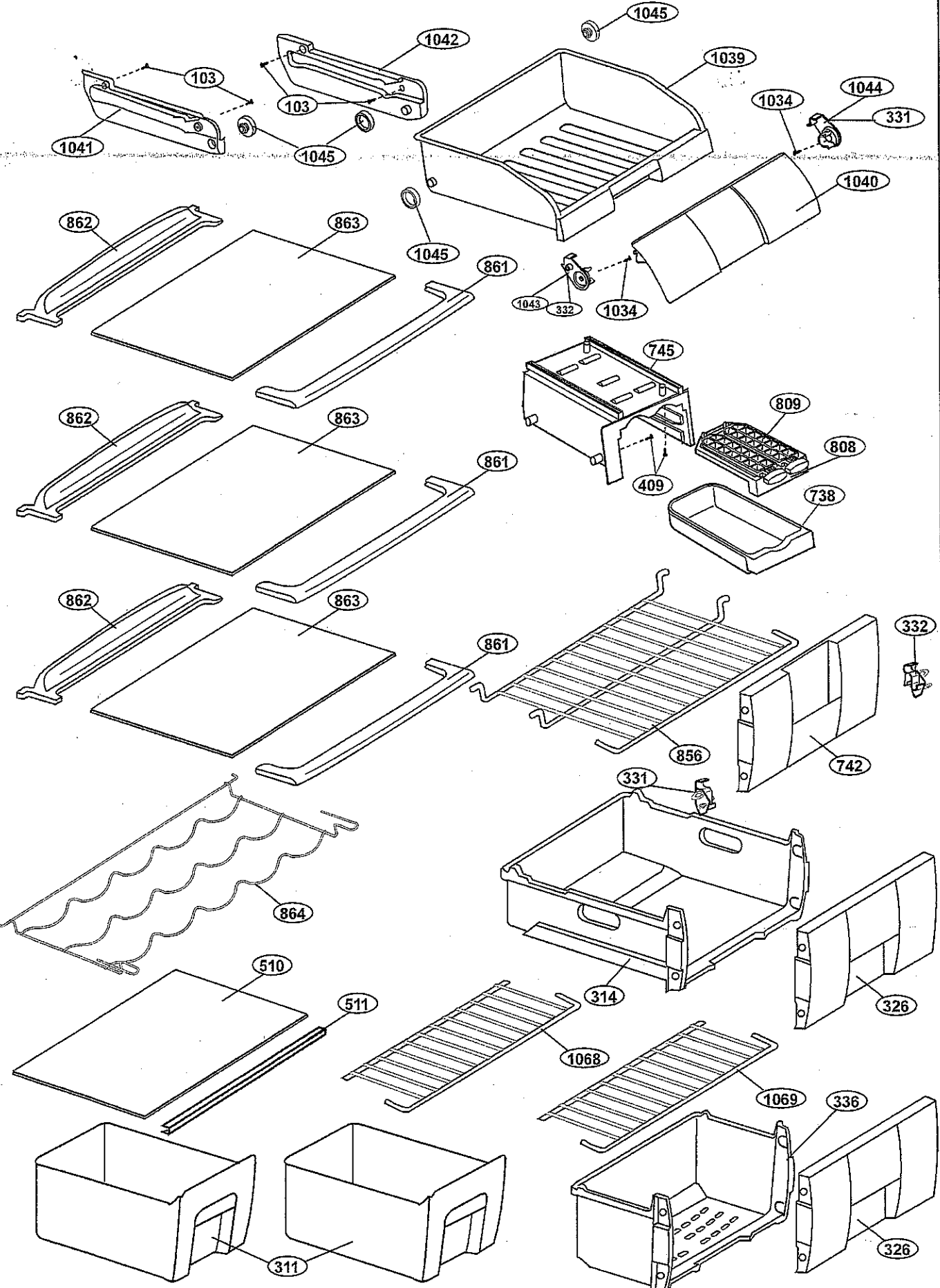
1045
1042
1039
103
103
1044
1034
331
1041
1045
1040
862
863
1045
861
1043
332
1034
745
809
862
863
808
861
409
738
862
863
332
861
856
742
331
864
510
314
326
511
1068
1069
336
311
326

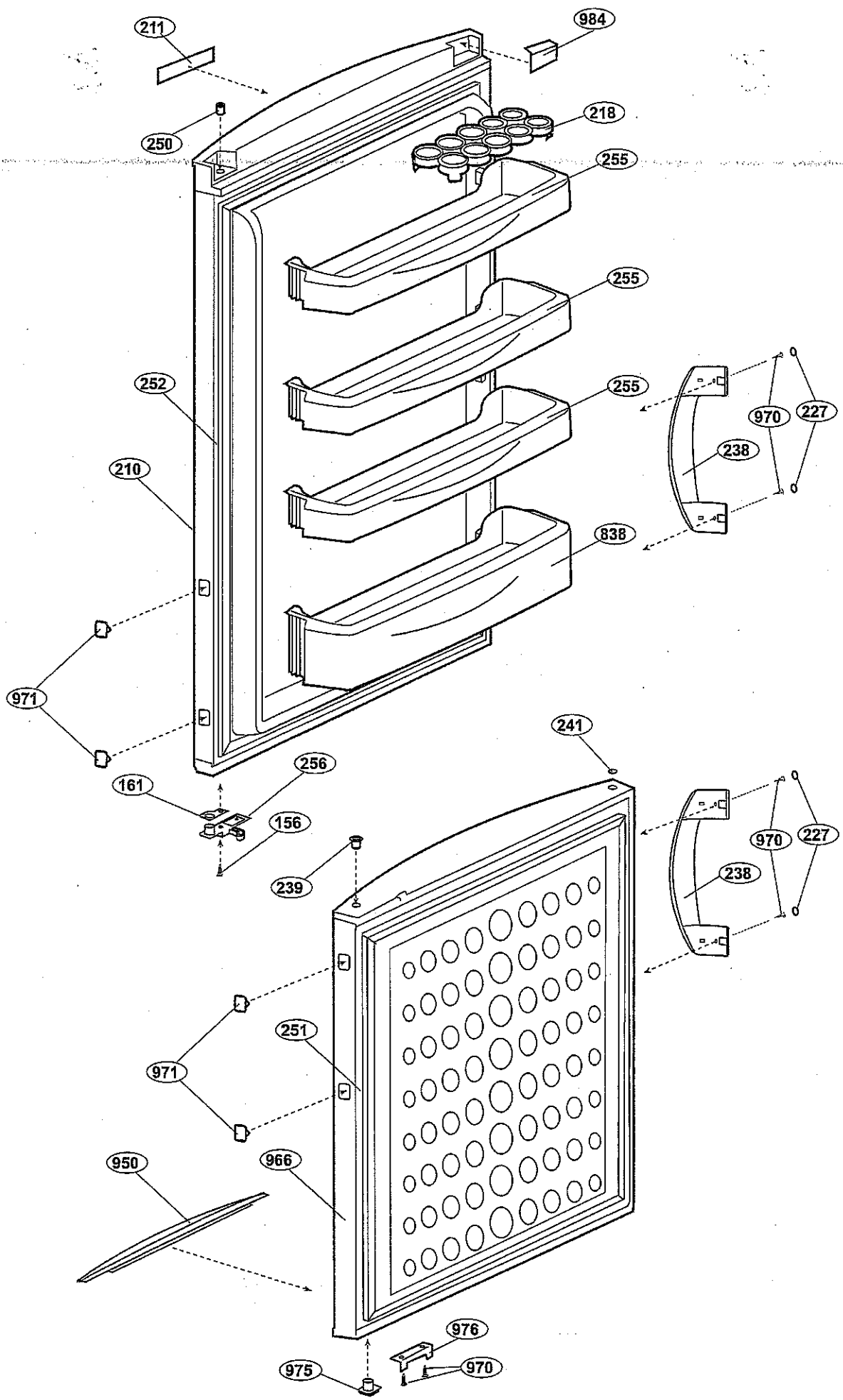
211
984
250
218
255
255
252
255
970
227
238
210
838
971
241
256
161
156
970
227
238
239
251
971
950
966
976
975
970

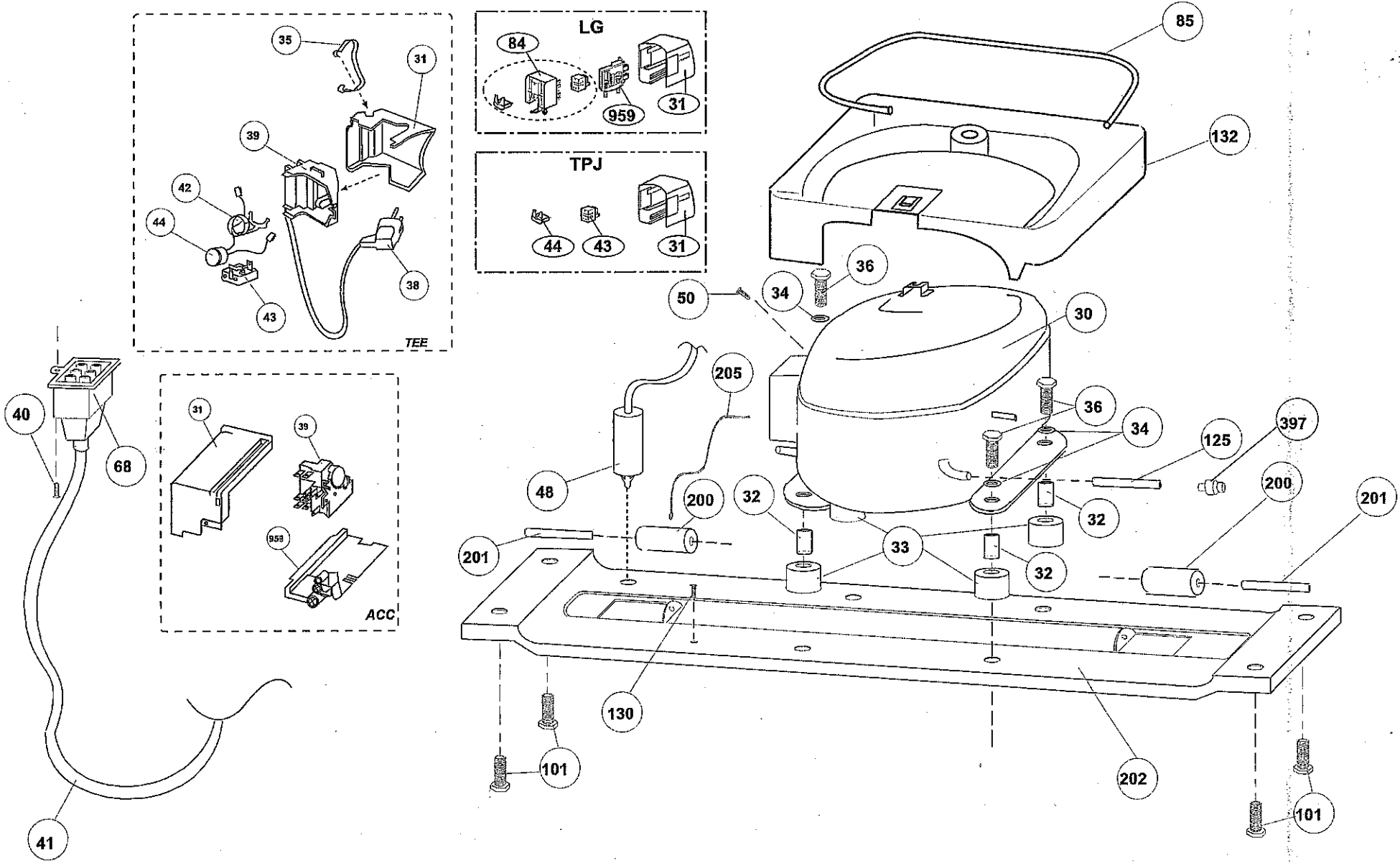
LG
84
959
31
TPJ
44
43
31
35
31
39
42
44
43
38
TEE
31
39
959
ACC
40
68
41
85
132
36
50
34
30
205
36
34
125
397
48
200
32
32
200
201
201
33
32
130
101
202
101

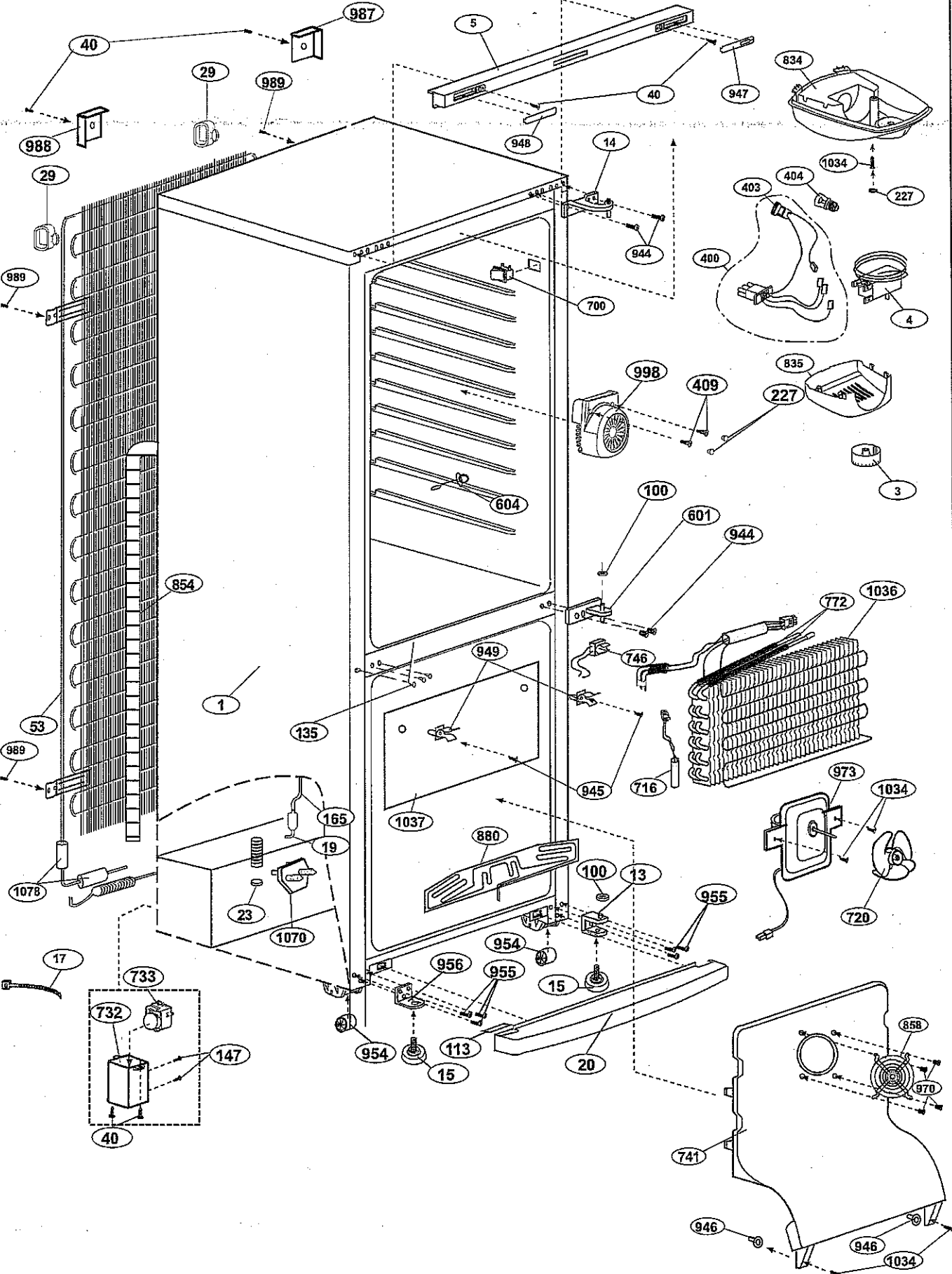
987
40
5
947
834
29
989
40
988
948
14
1034
404
403
227
29
944
400
989
700
4
998
835
409
227
3
604
100
601
944
854
772
1036
949
746
1
53
135
989
945
716
973
1034
165
1037
19
880
1078
100
13
955
23
1070
720
954
17
733
956
955
15
732
954
113
147
15
20
858
970
40
741
946
946
1034