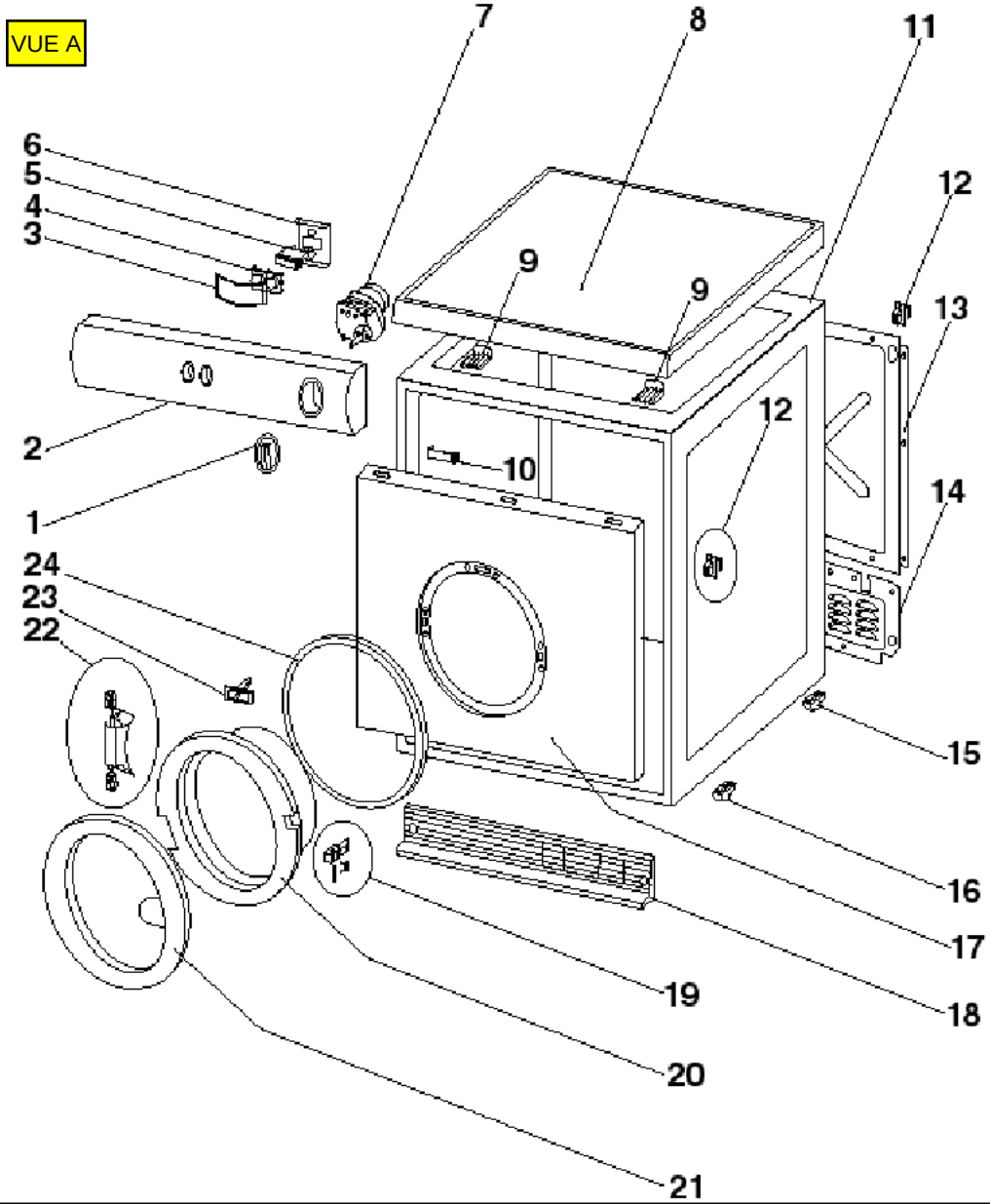
VUE A
7
8
11
6
5
4
3
12
9
9
13
12
2
10
1
14
24
23
22
15
16
17
19
18
20
21

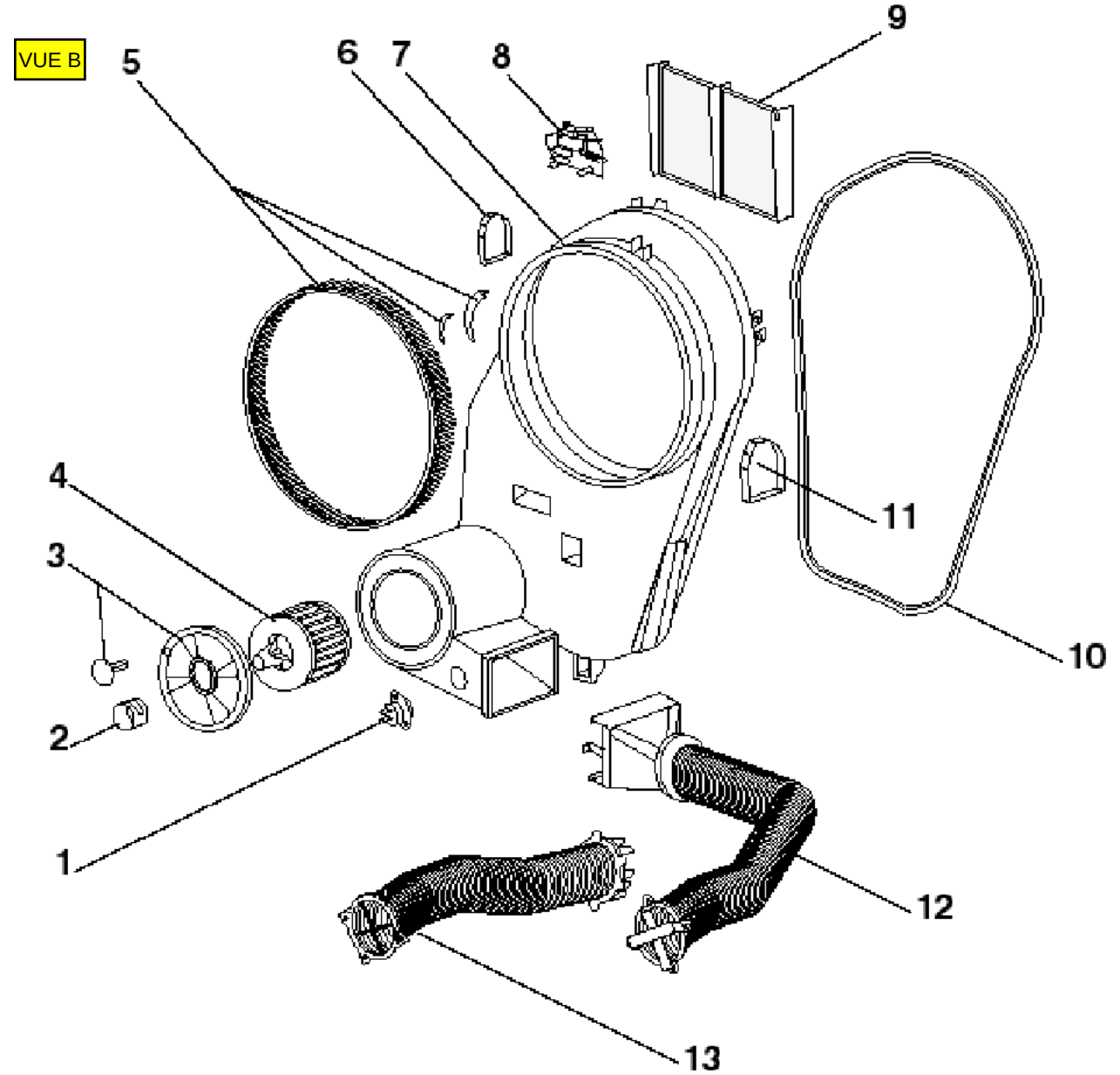
VUE B
5
6
7
8
9
4
3
2
1
11
10
12
13
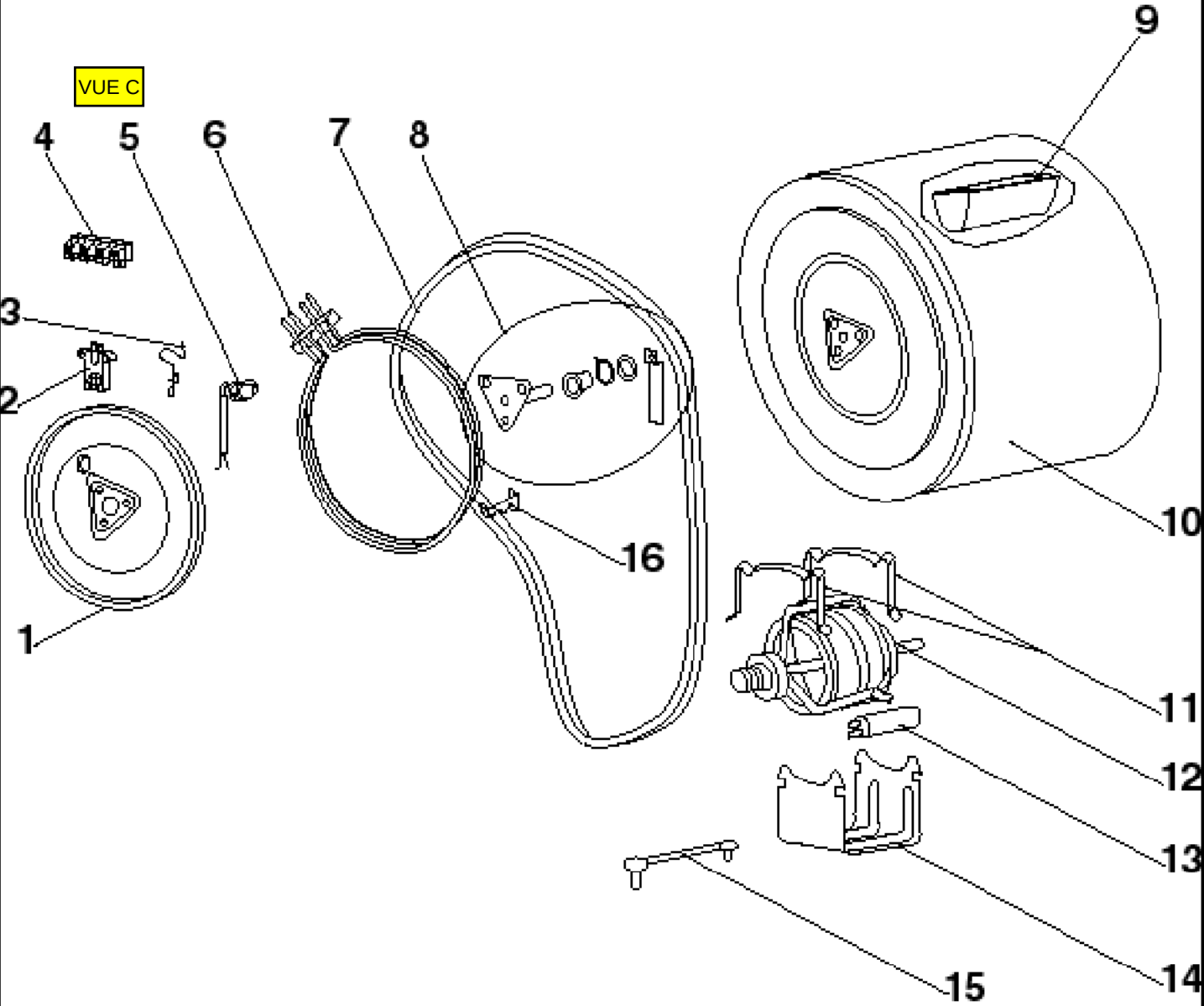
VUE C