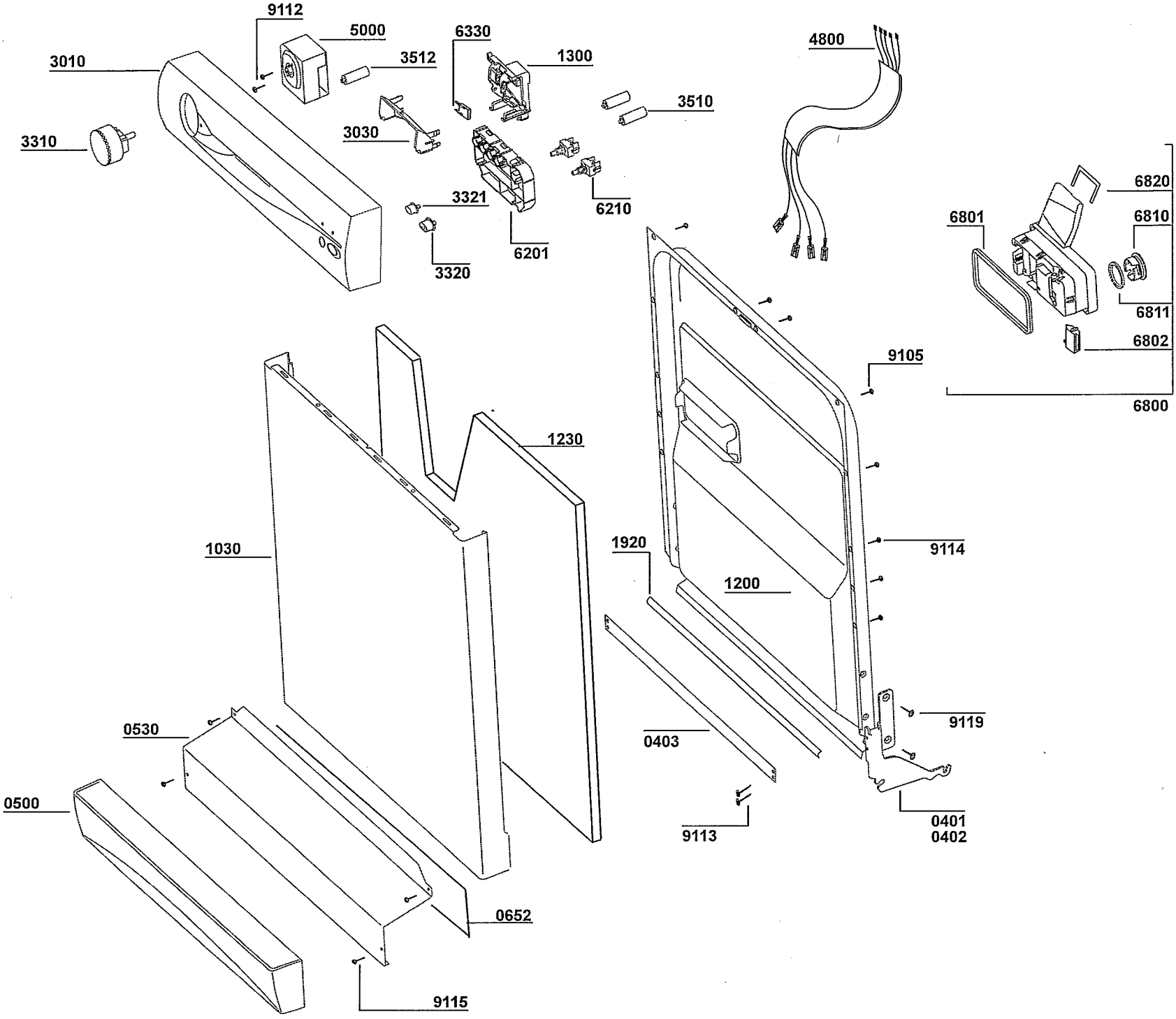
9112
5000
6330
3010
3512
1300
4800
3510
3310
3030
6820
6210
3321
6801
6810
6201
3320
6811
6802
9105
6800
1230
1030
1920
9114
1200
9119
0530
0403
0500
0401
0402
9113
0652
9115

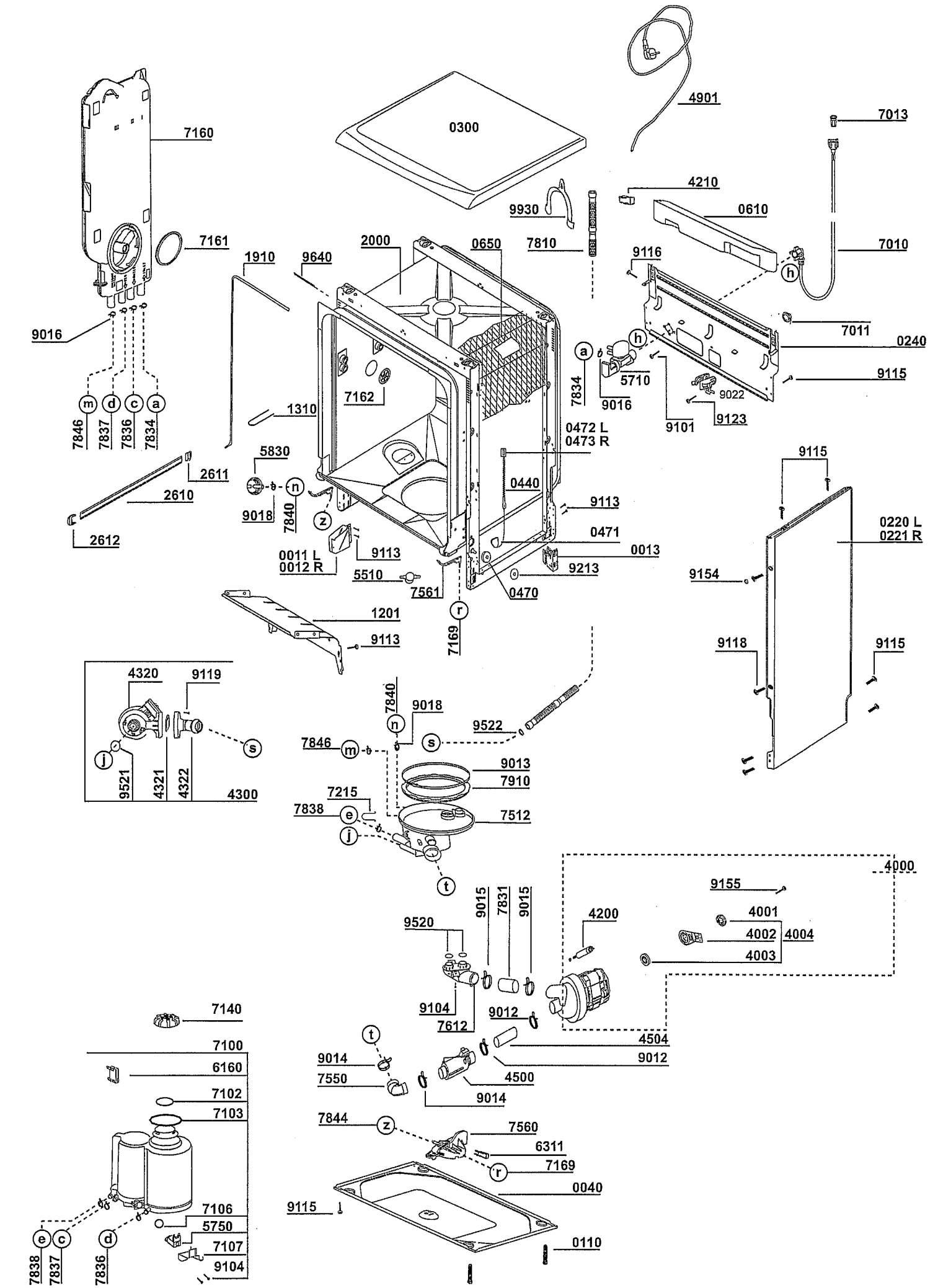
7160
7161
9016
7846
7837
7836
7834
1910
9640
2000
0650
7810
9930
0300
4901
7013
4210
0610
7010
9116
7011
0240
9115
9022
9123
9101
9016
5710
7834
1310
7162
0472 L
0473 R
5830
2611
2610
2612
9018
7840
0440
9113
0471
0013
9213
0011 L
0012 R
5510
7561
0470
7169
1201
9113
9115
0220 L
0221 R
9154
9118
9115
4320
9119
9521
4321
4322
4300
7840
9018
9522
7846
9013
7910
7215
7838
7512
4000
9155
9015
7831
9015
4200
4001
4002
4004
4003
9520
9104
7612
9012
4504
9014
9012
7550
4500
9014
7140
7100
6160
7102
7103
7844
7560
6311
7169
0040
9115
7106
5750
7107
9104
0110
7838
7837
7836

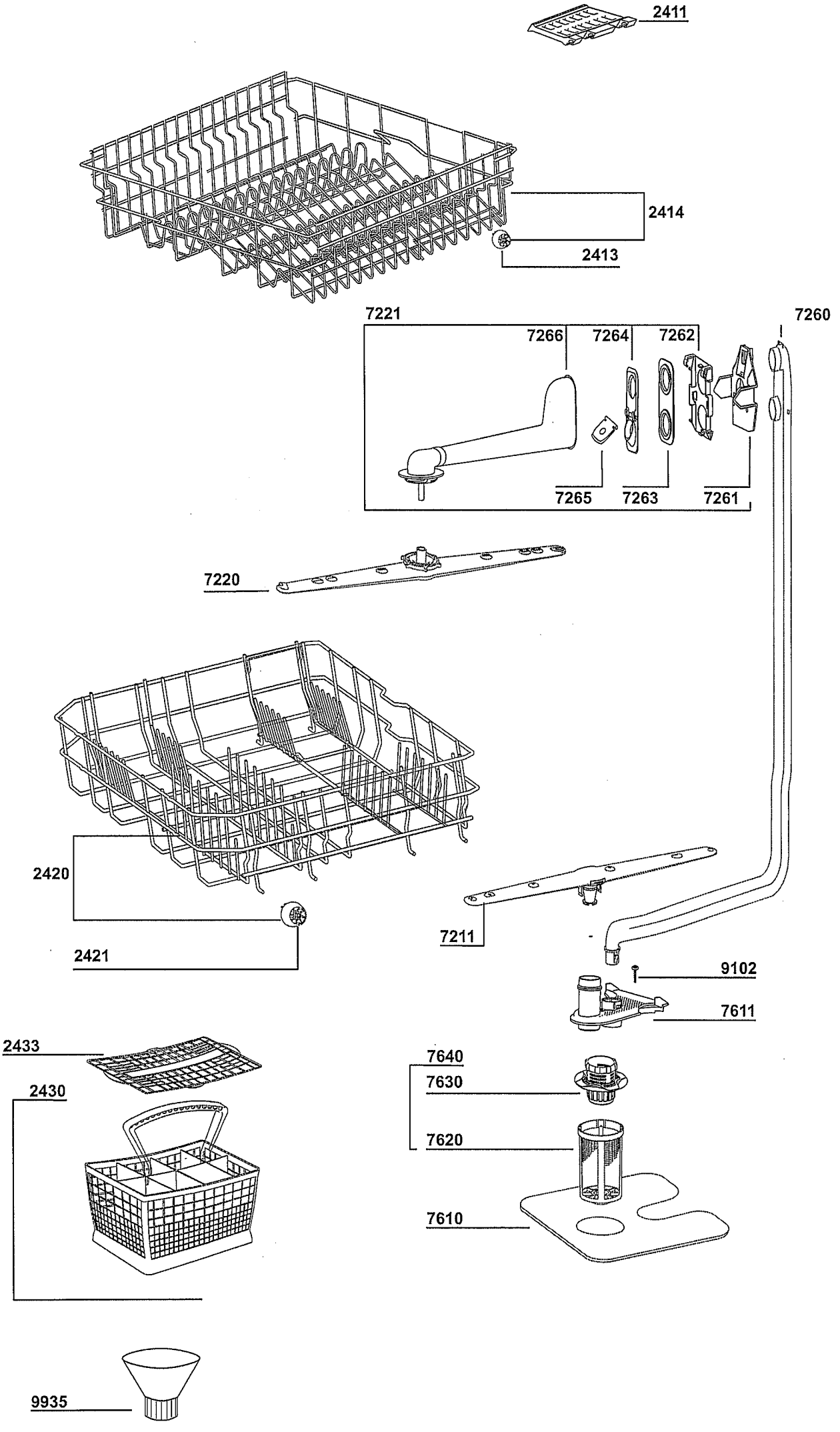
2411
2414
2413
7221
7266
7264
7262
7260
7265
7263
7261
7220
2420
2421
7211
9102
7611
2433
2430
7640
7630
7620
7610
9935