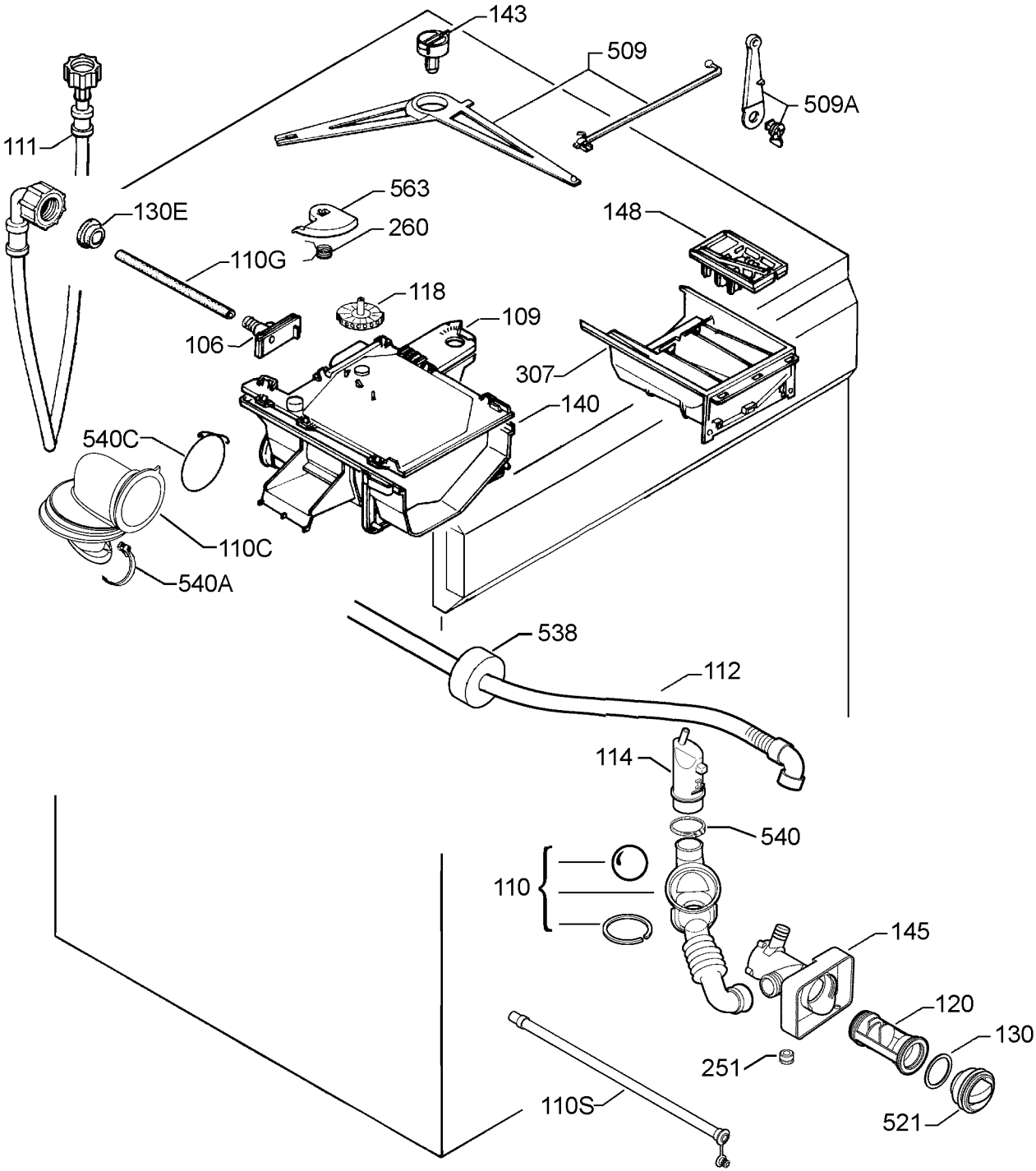
143
509
509A
111
563
130E
260
148
110G
118
109
106
307
140
540C
110C
540A
538
112
114
540
110
145
120
130
251
521
110S

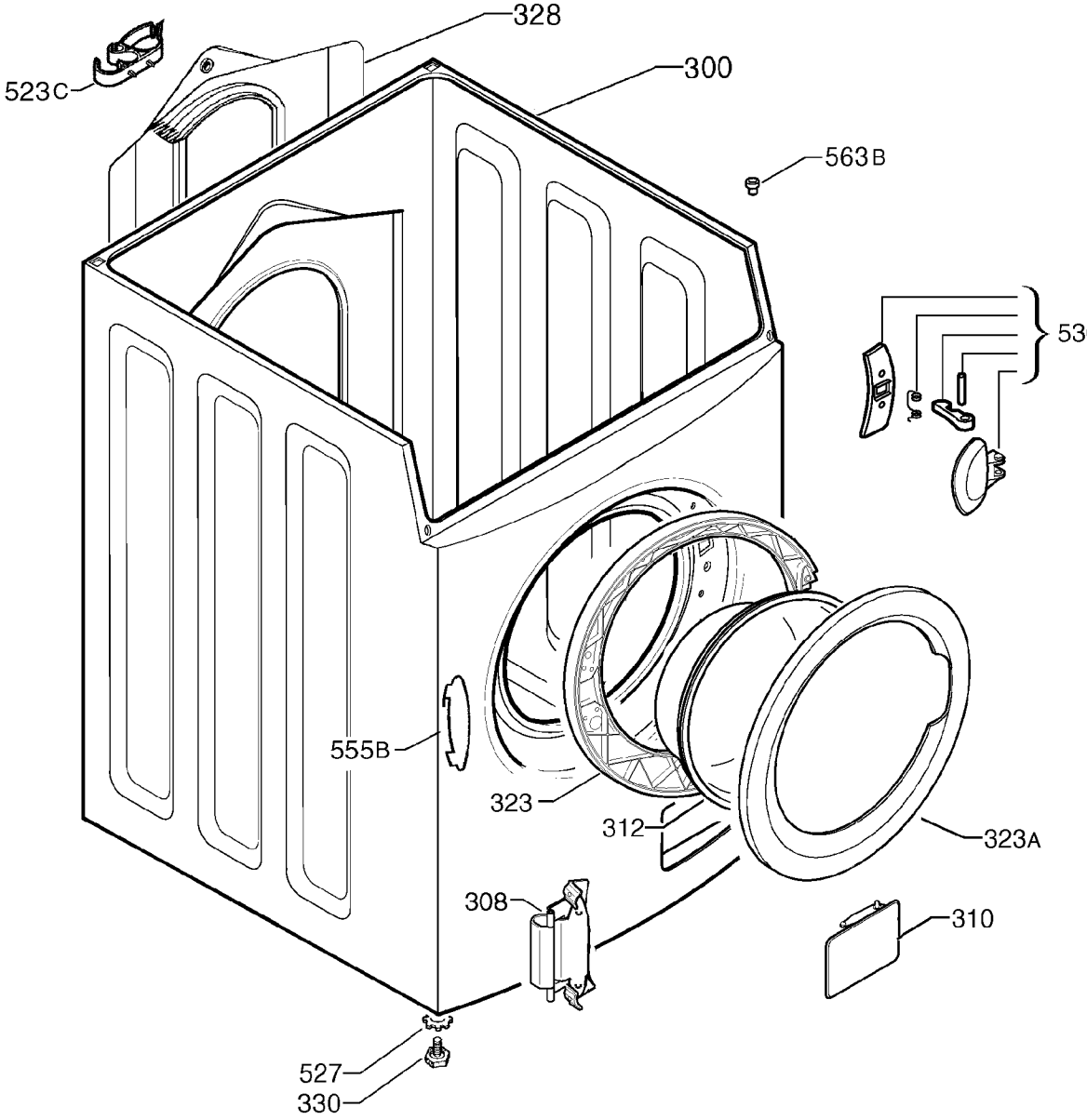
328
300
523C
563B
530
555B
323
312
323A
308
310
527
330

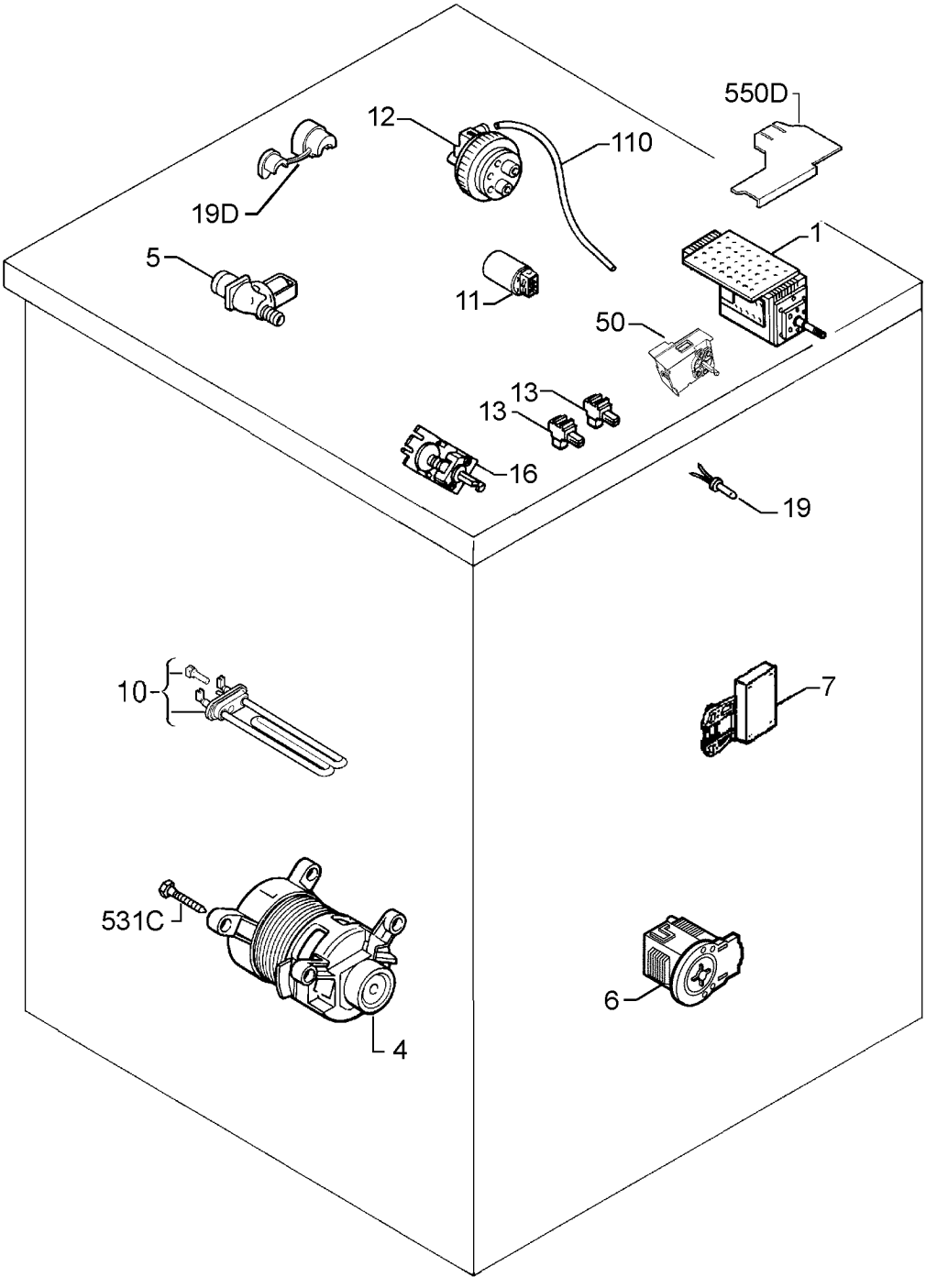
550D
12
110
19D
1
5
11
50
13
13
16
19
10
7
531C
6
4

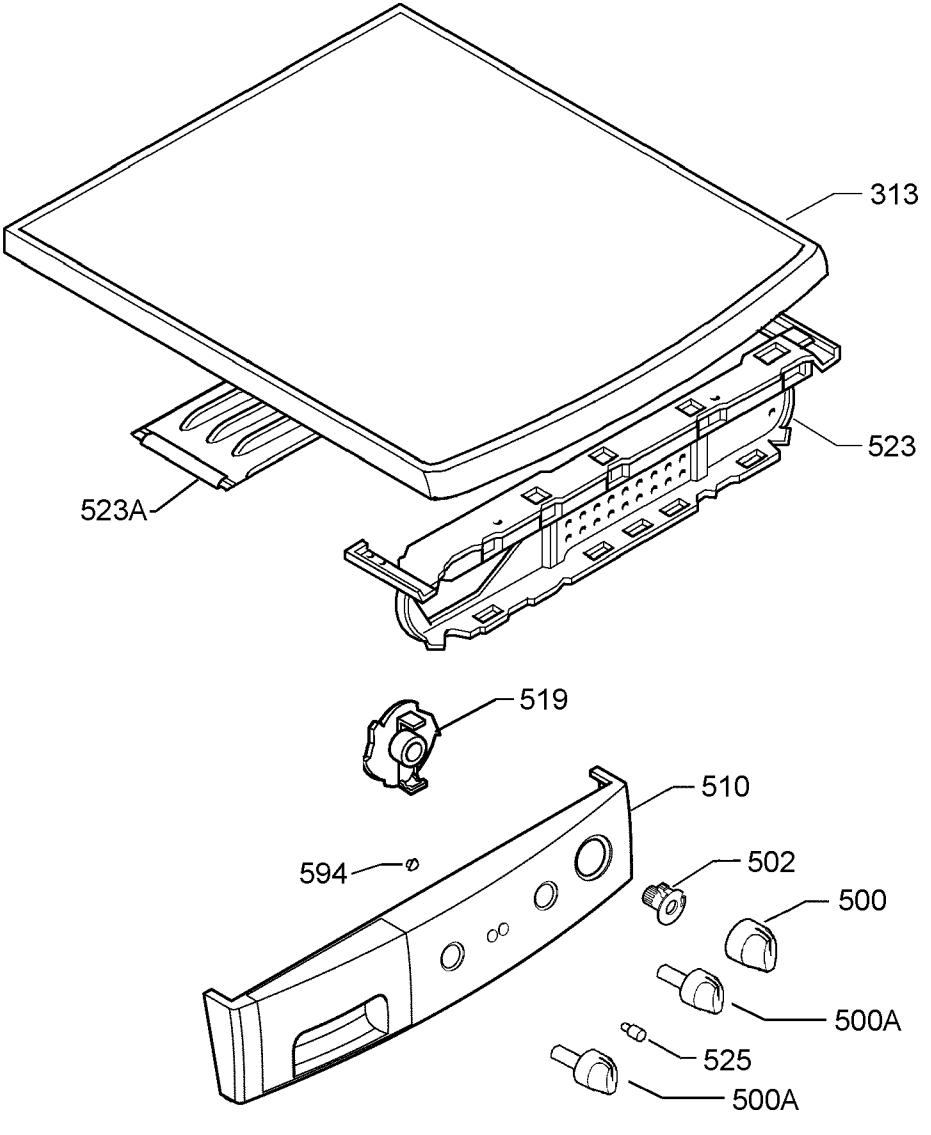
313
523
523A
519
510
594
502
500
500A
525
500A

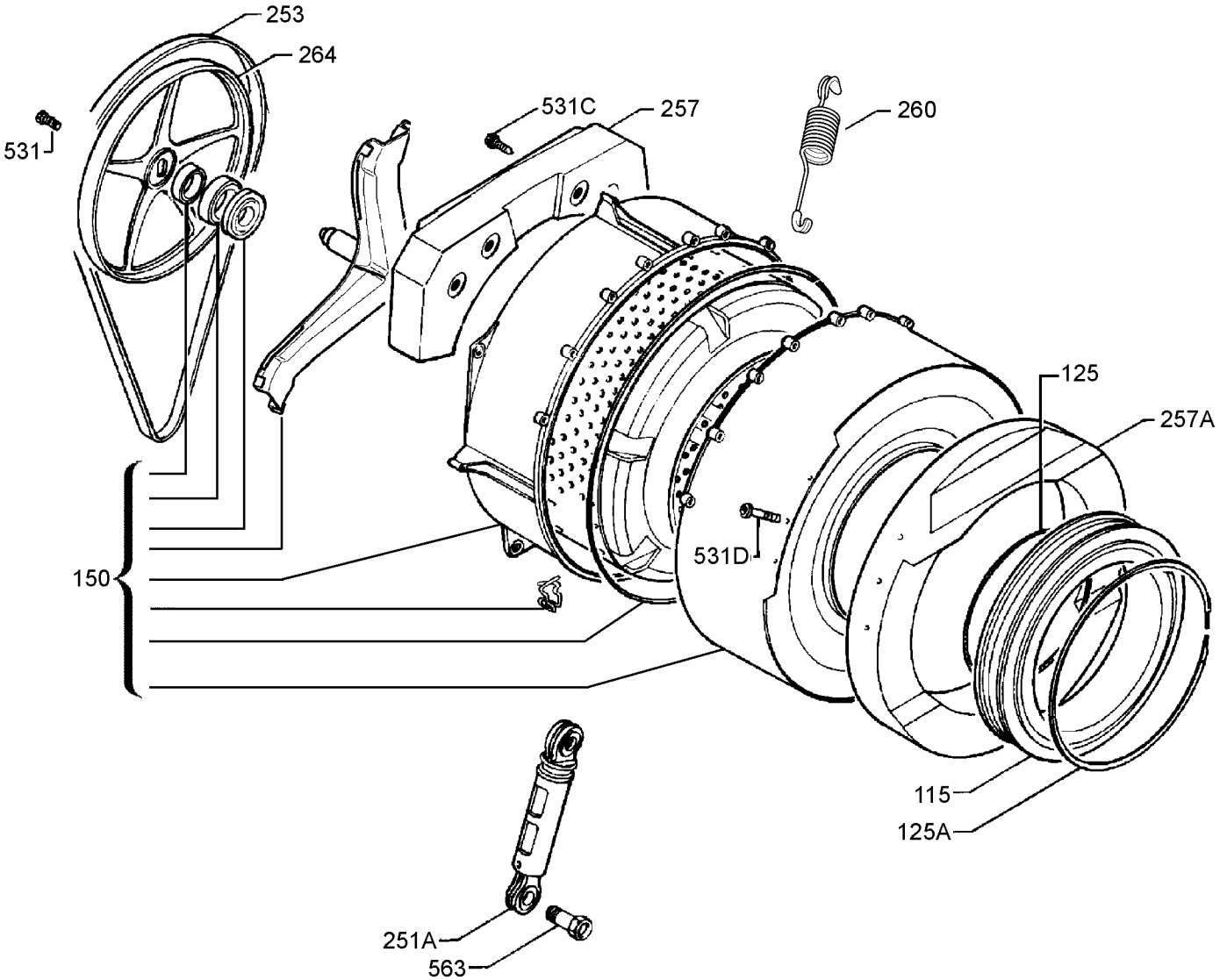
253
264
531
531C
257
260
125
257A
531D
150
115
125A
251A
563