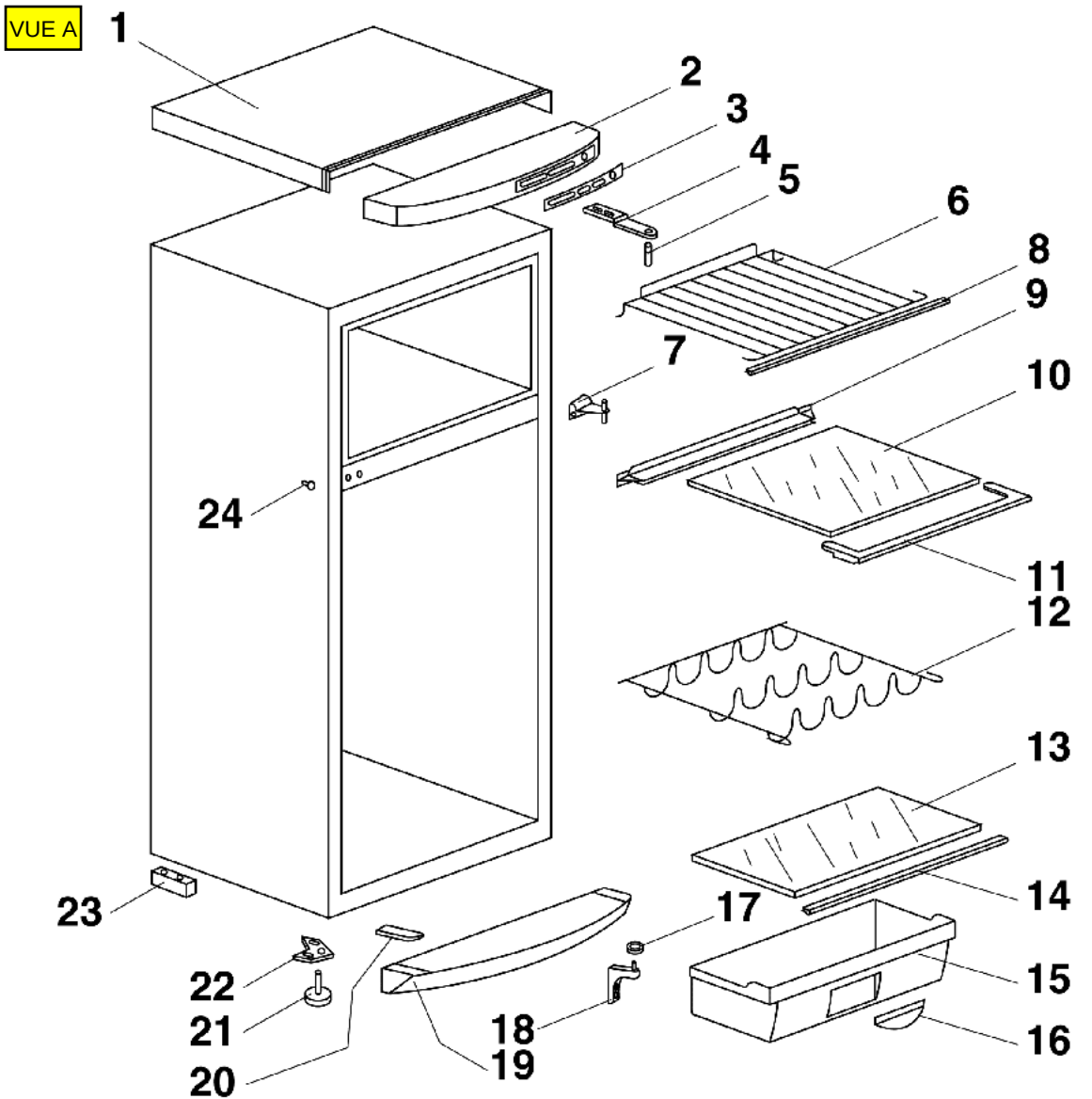
VUE A
1
2
3
4
5
6
8
9
7
10
24
11
12
13
23
14
17
22
15
21
18
16
20
19

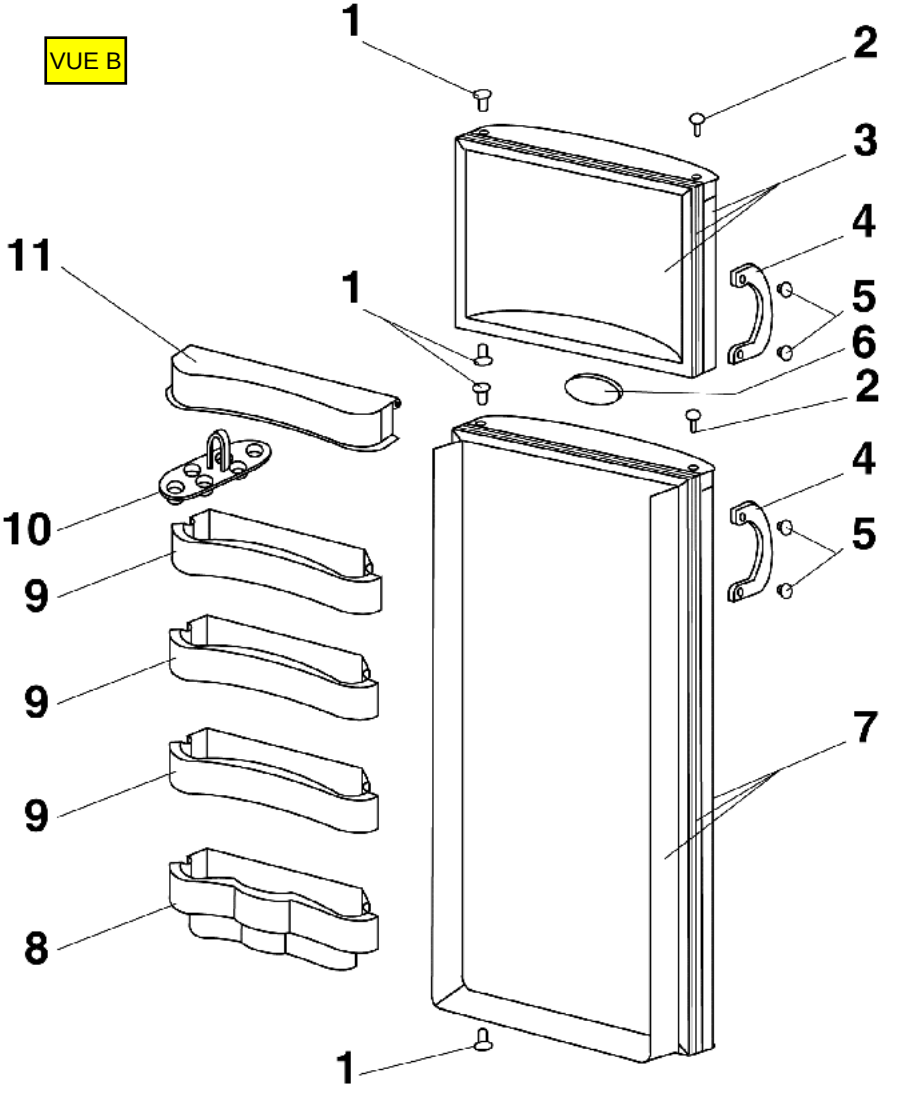
VUE B
1
2
3
4
5
6
2
4
5
7
1
11
1
10
9
9
9
8
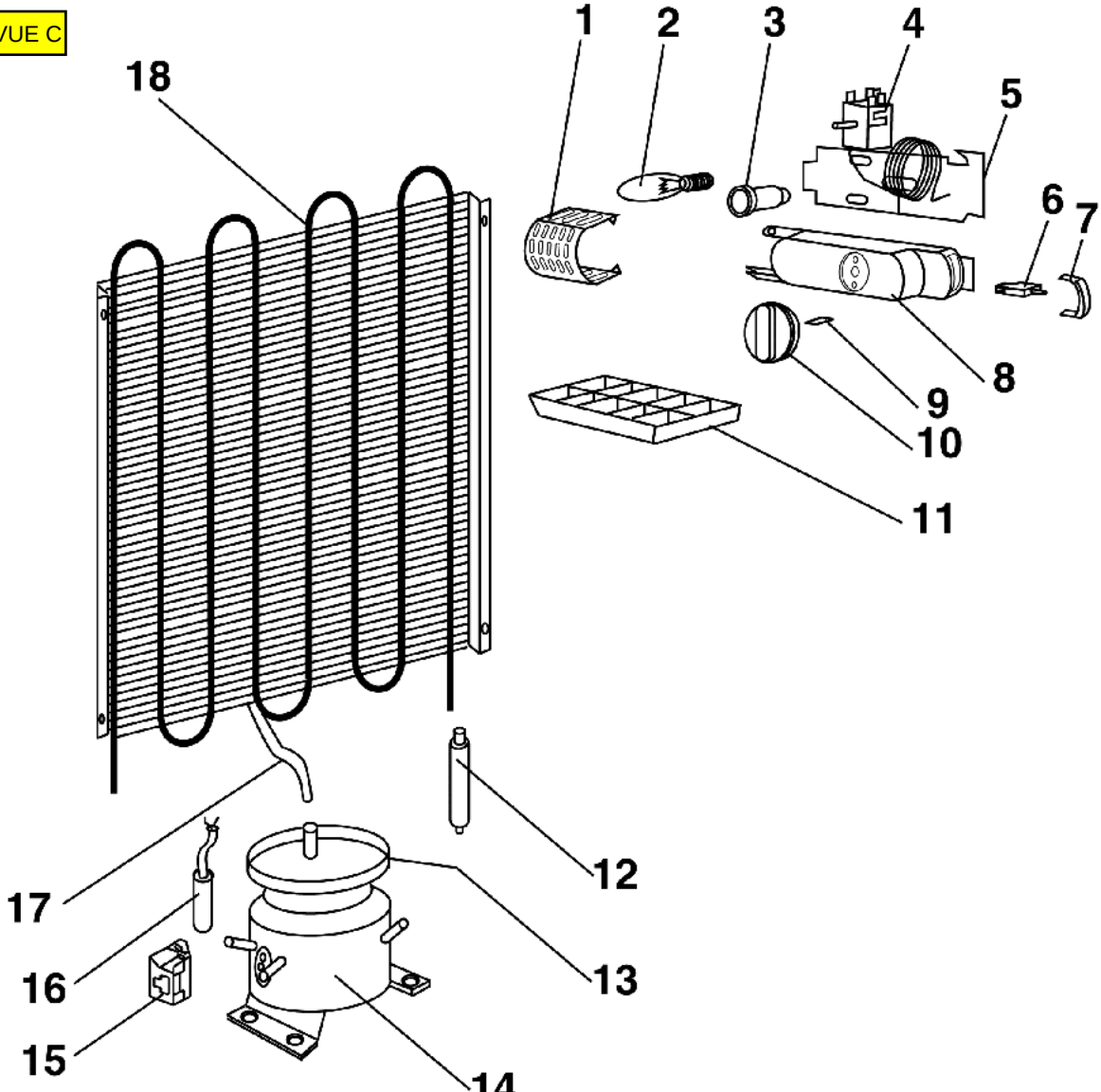
VUE C