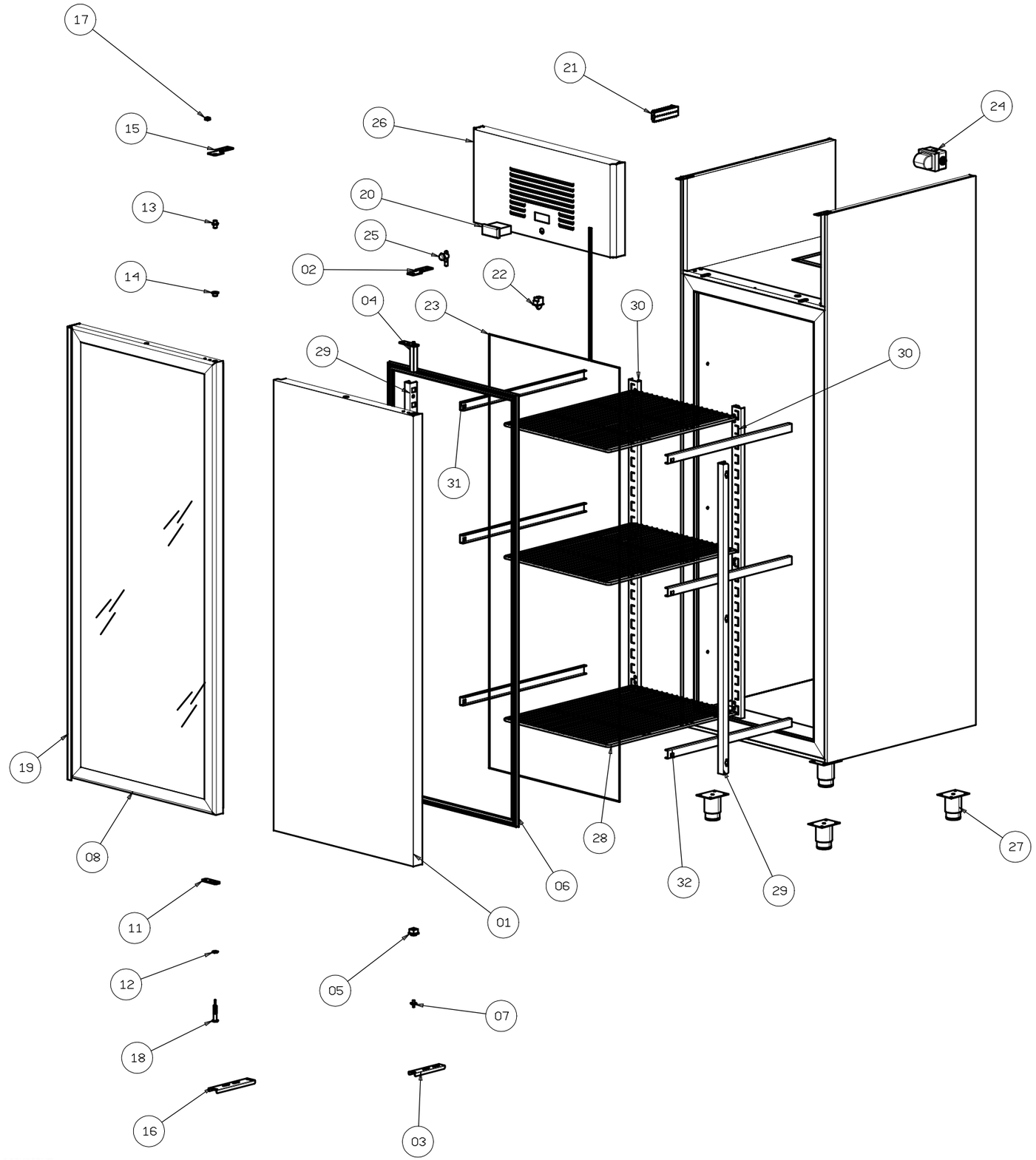
17
15
13
14
21
26
24
20
25
02
22
04
23
30
29
30
31
19
08
28
06
32
29
27
11
12
18
16
01
05
07
03

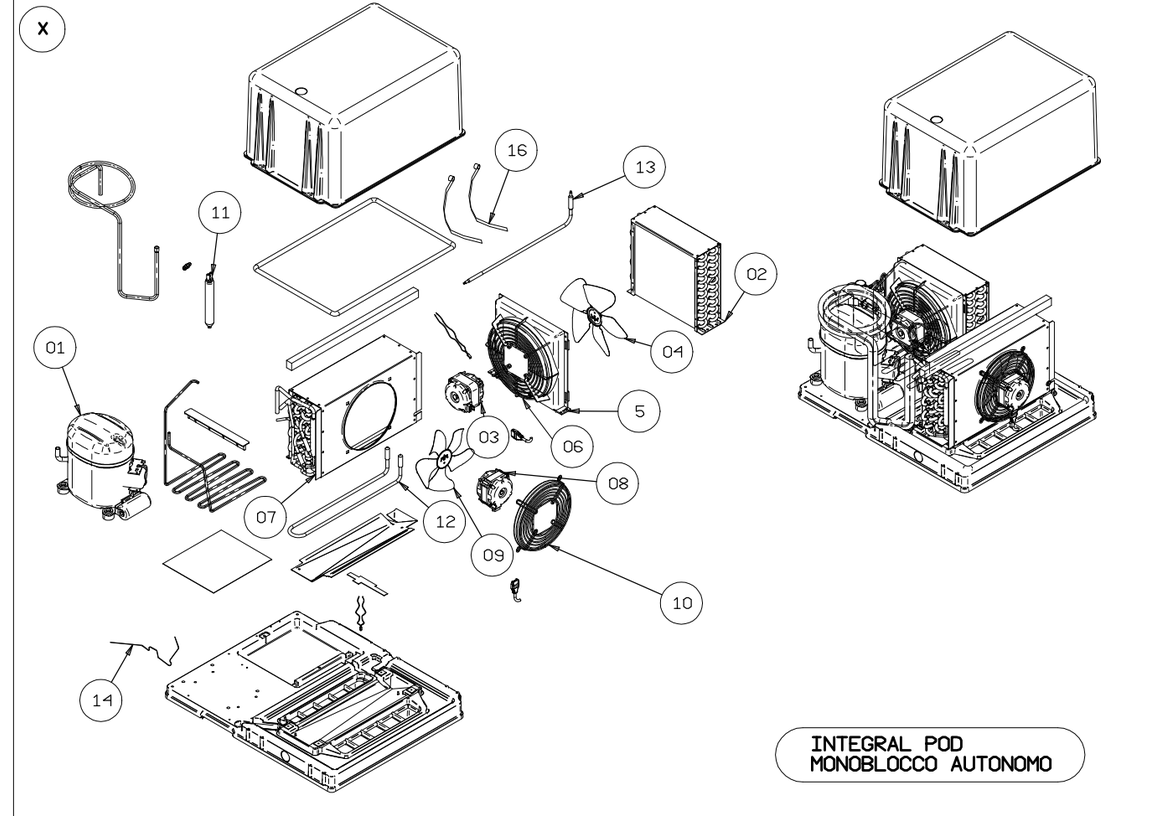
X
16
13
11
02
01
04
5
03
06
08
07
12
09
10
14
INTEGRAL POD
MONOBLOCCO AUTONOMO

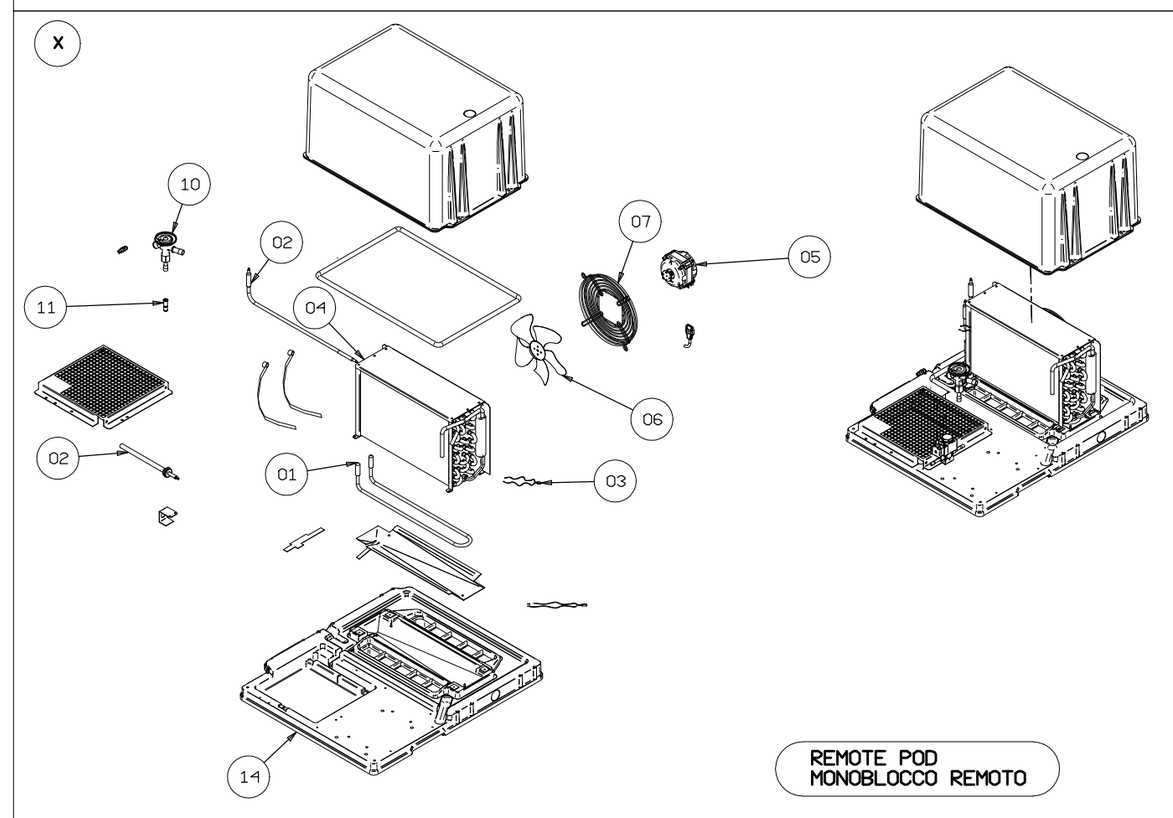
X
10
02
07
05
11
04
06
02
01
03
14
REMOTE POD
MONOBLOCCO REMOTO

COPYRIGHT: