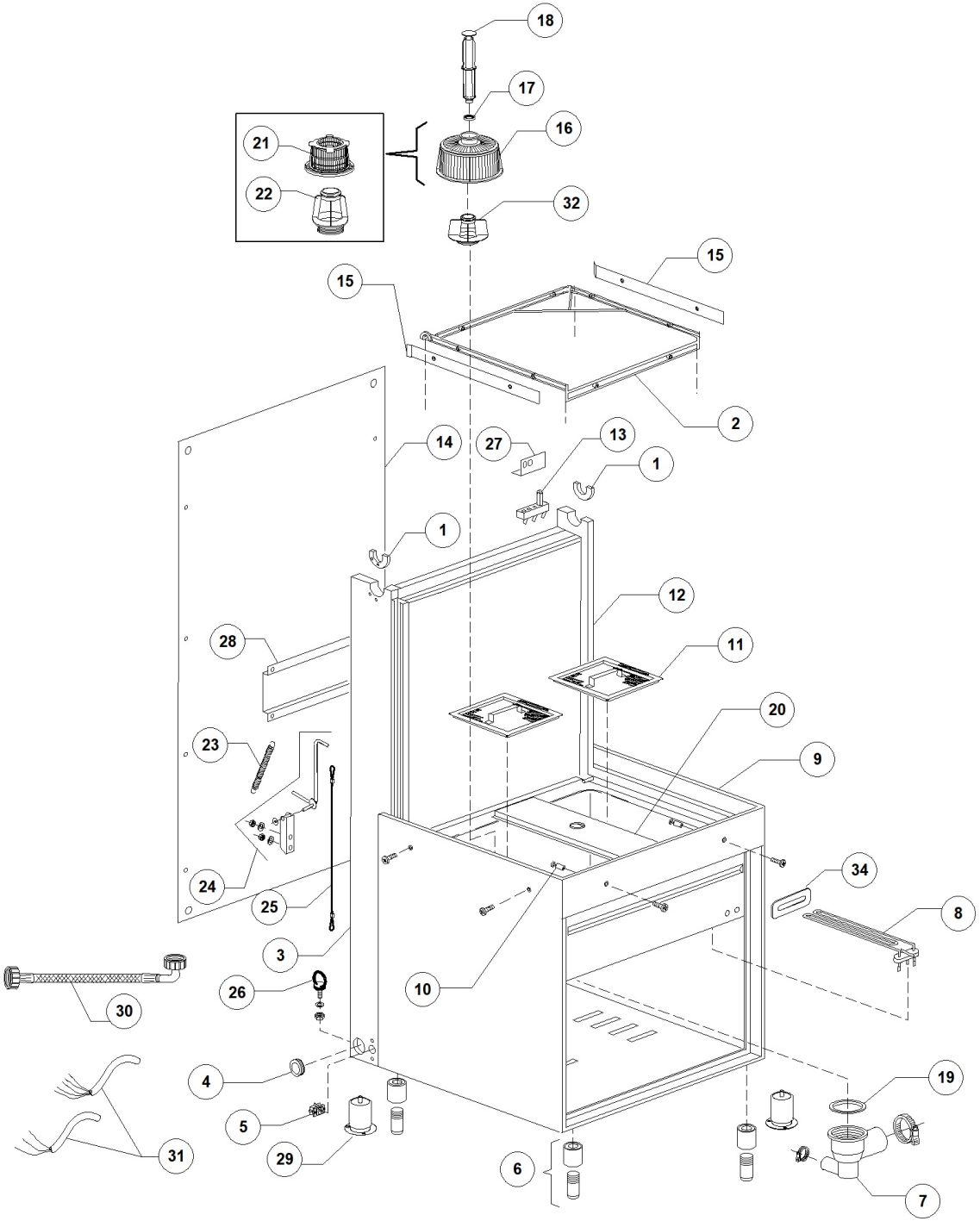
18
17
16
21
22
32
15
15
2
14
27
13
1
1
12
28
11
20
23
9
24
25
34
8
3
10
26
30
4
19
5
31
29
6
7

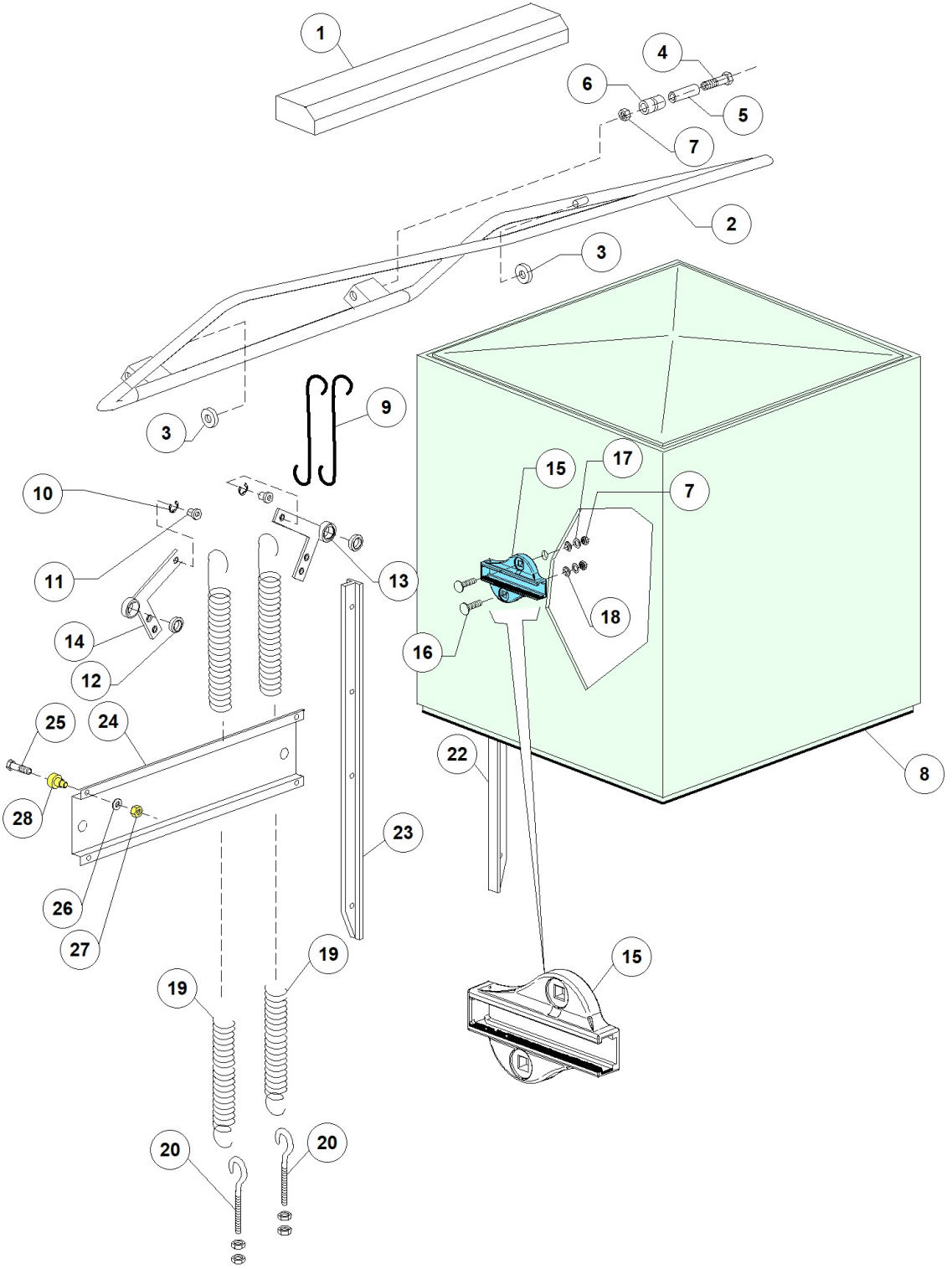
1
4
6
5
7
2
3
3
9
15
17
7
10
11
13
18
14
16
12
25
24
22
8
28
23
26
27
19
15
19
20
20

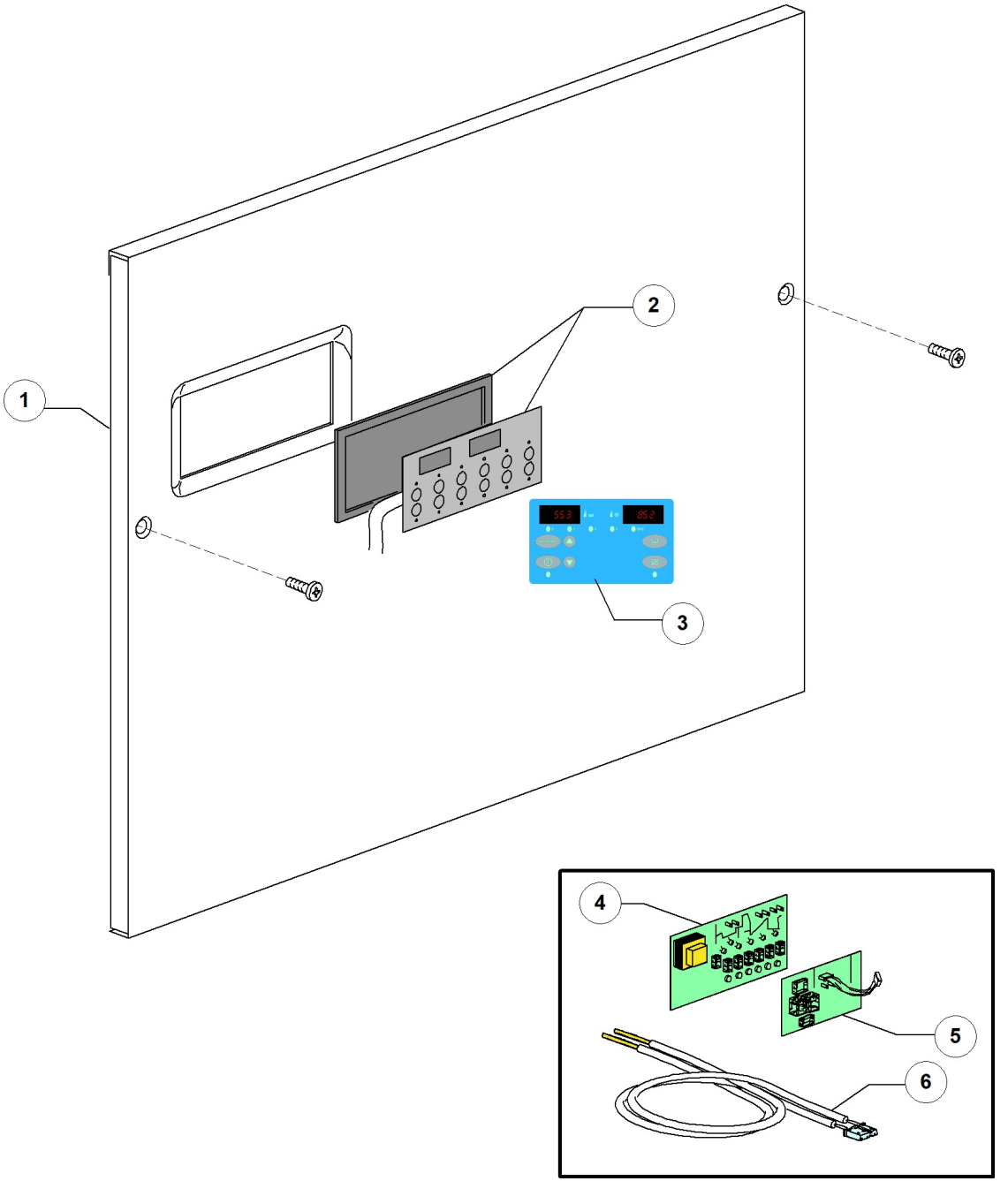
1
2
3
4
5
6

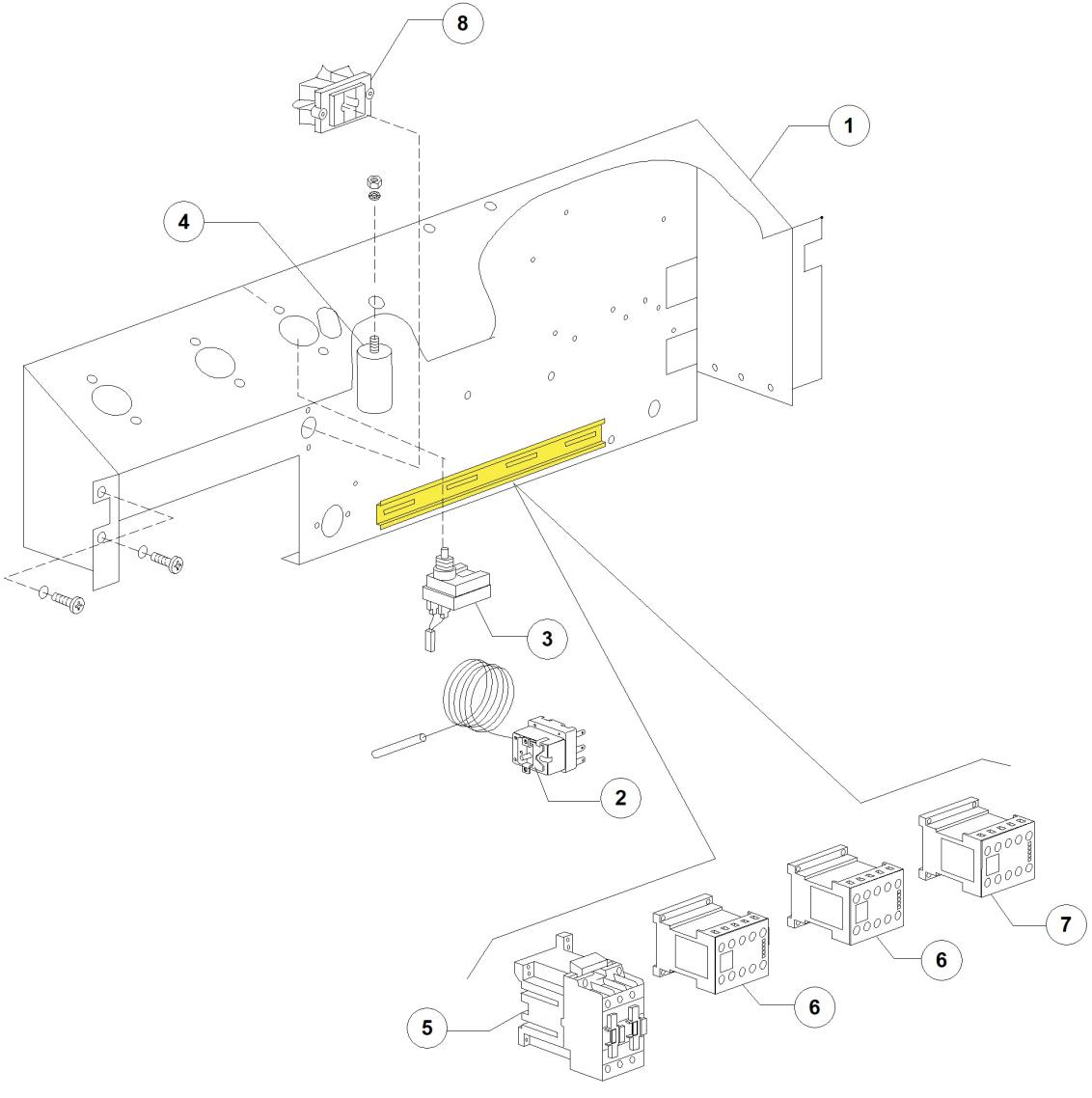
8
1
4
3
2
7
6
6
5

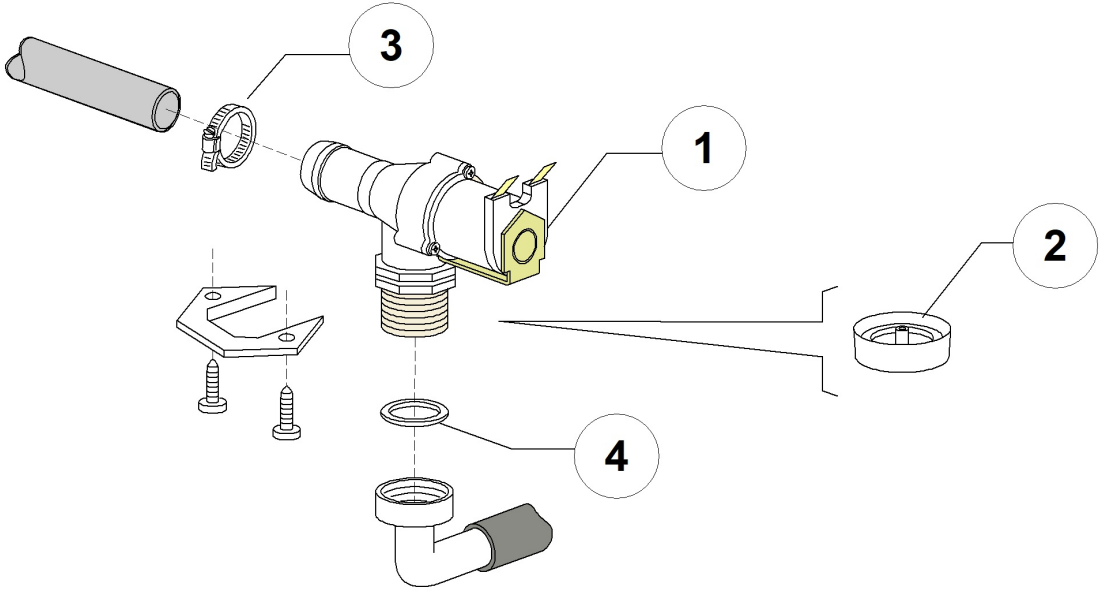
3
1
2
4

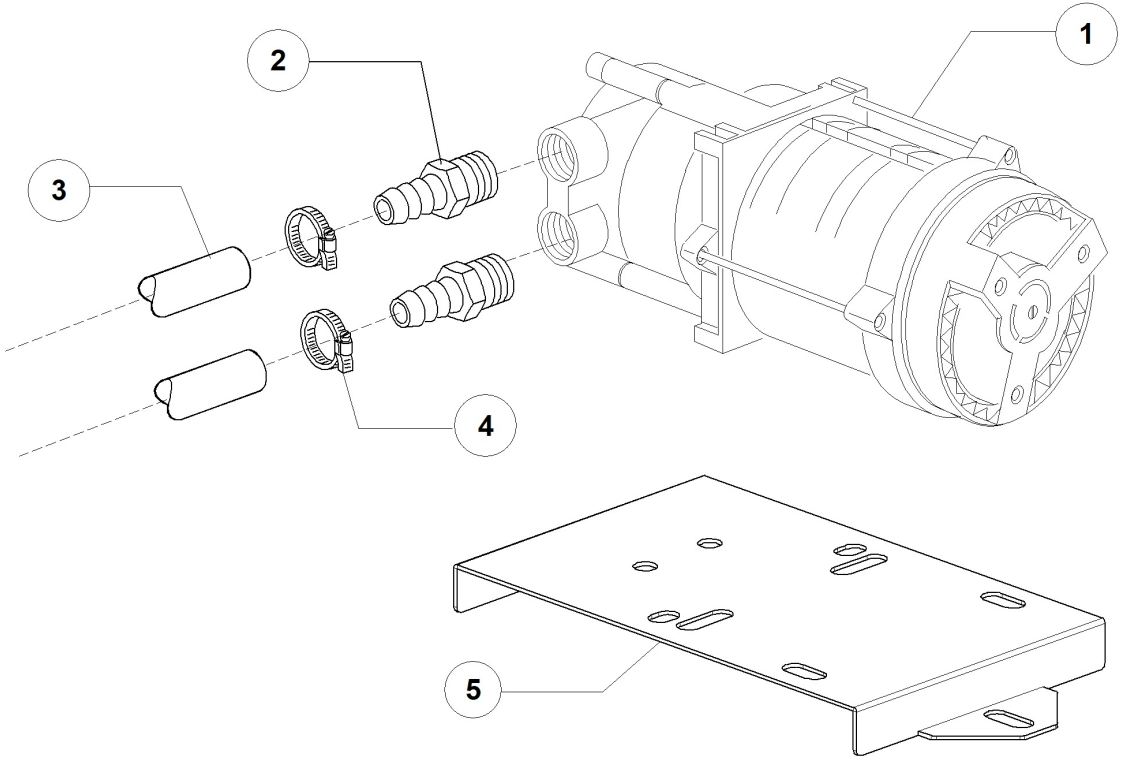
1
2
3
4
5

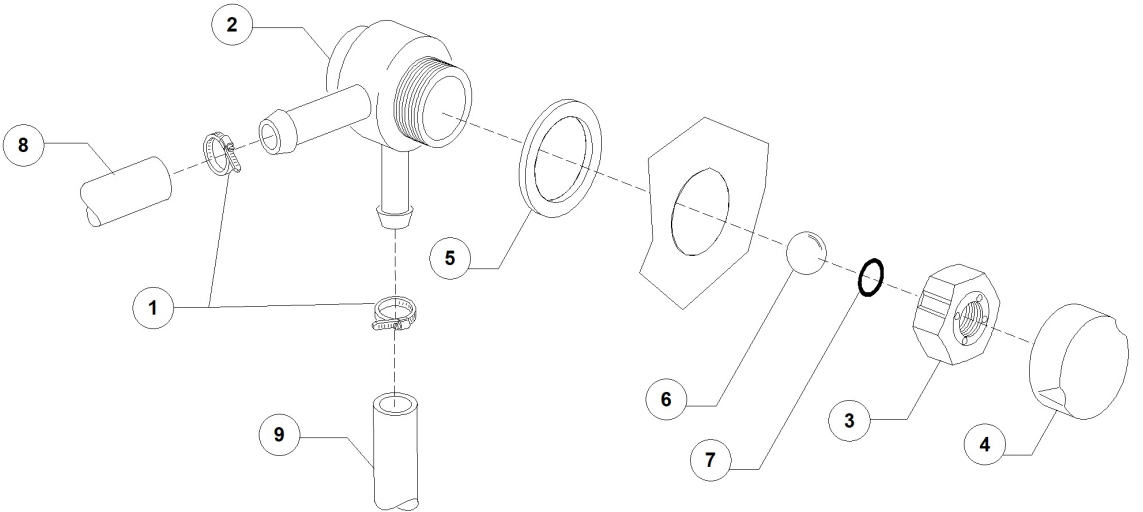
2
8
5
1
6
3
4
9
7

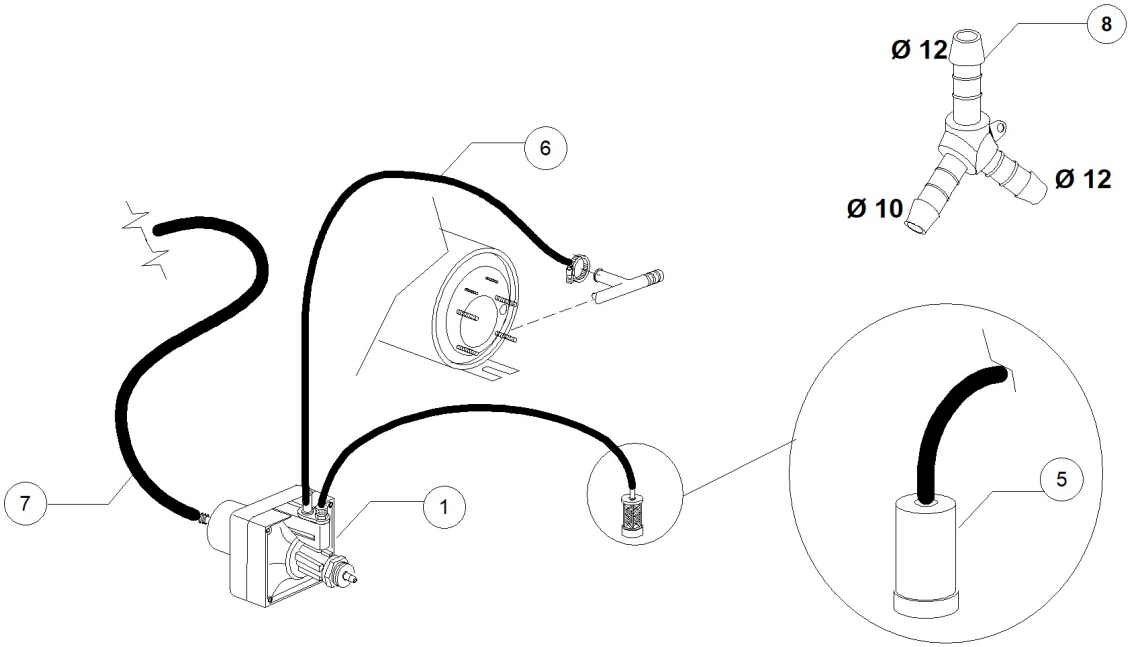
8
Ø 12
Ø 12
Ø 10
6
7
1
5

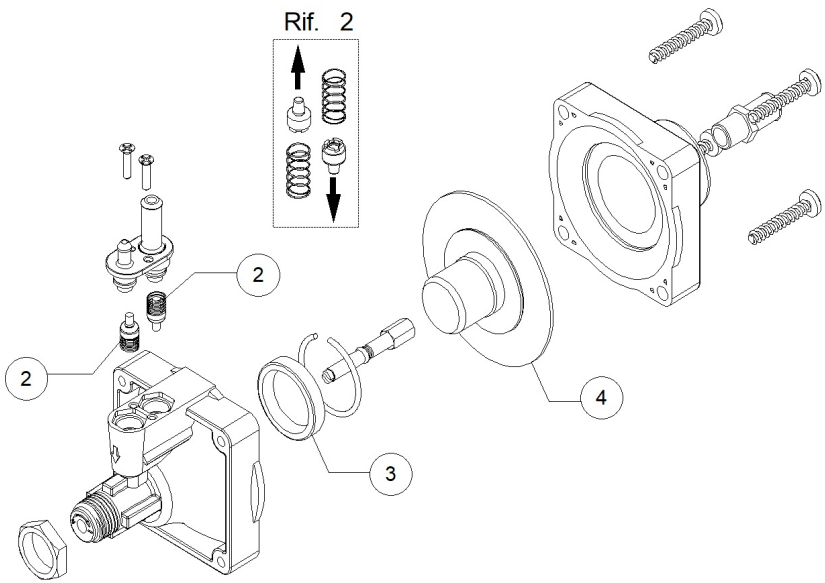
Rif. 2
2
2
3
4

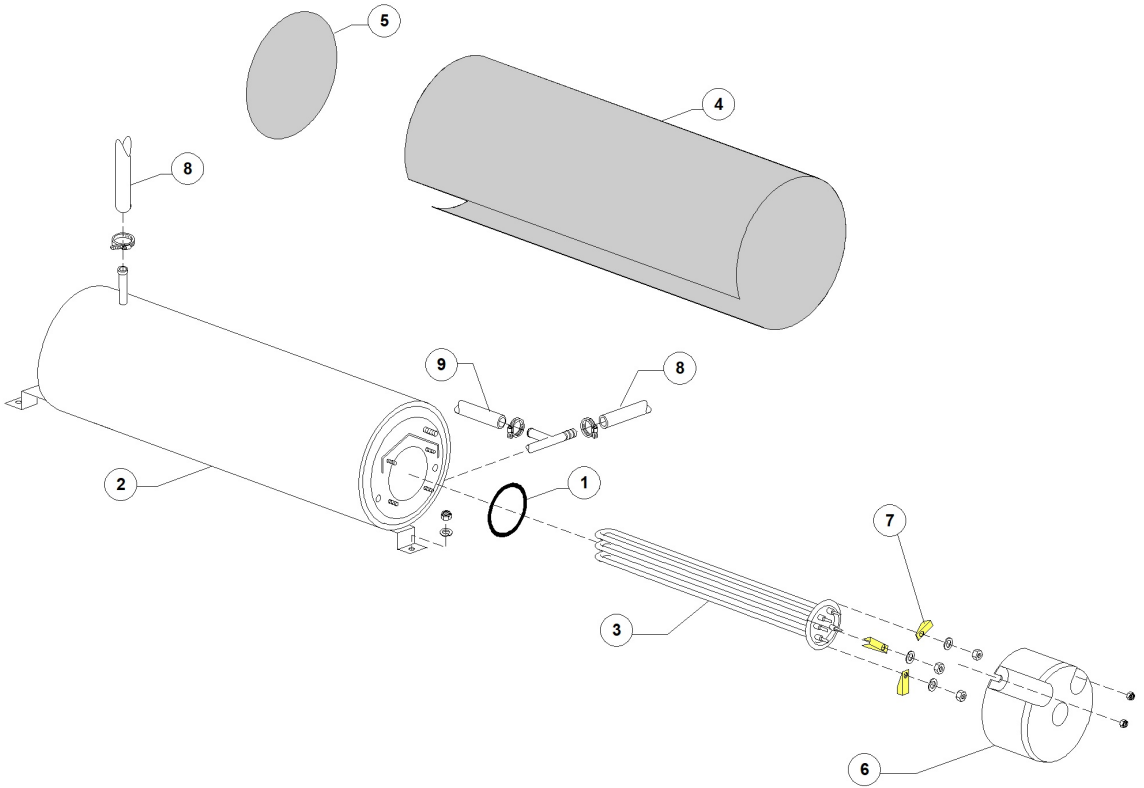
5
4
8
9
8
2
1
7
3
6

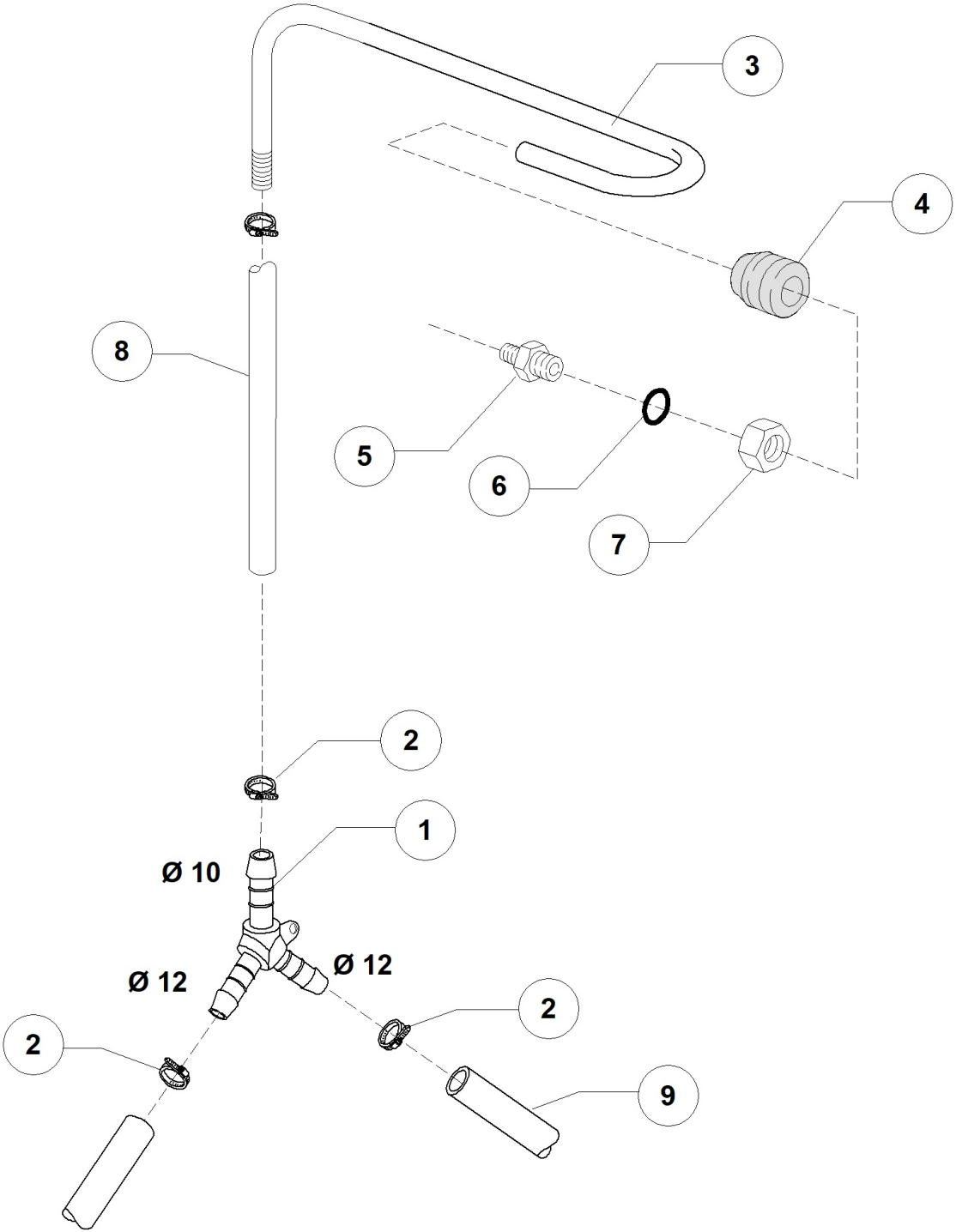
3
4
8
5
6
7
2
1
Ø 10
Ø 12
Ø 12
2
2
9

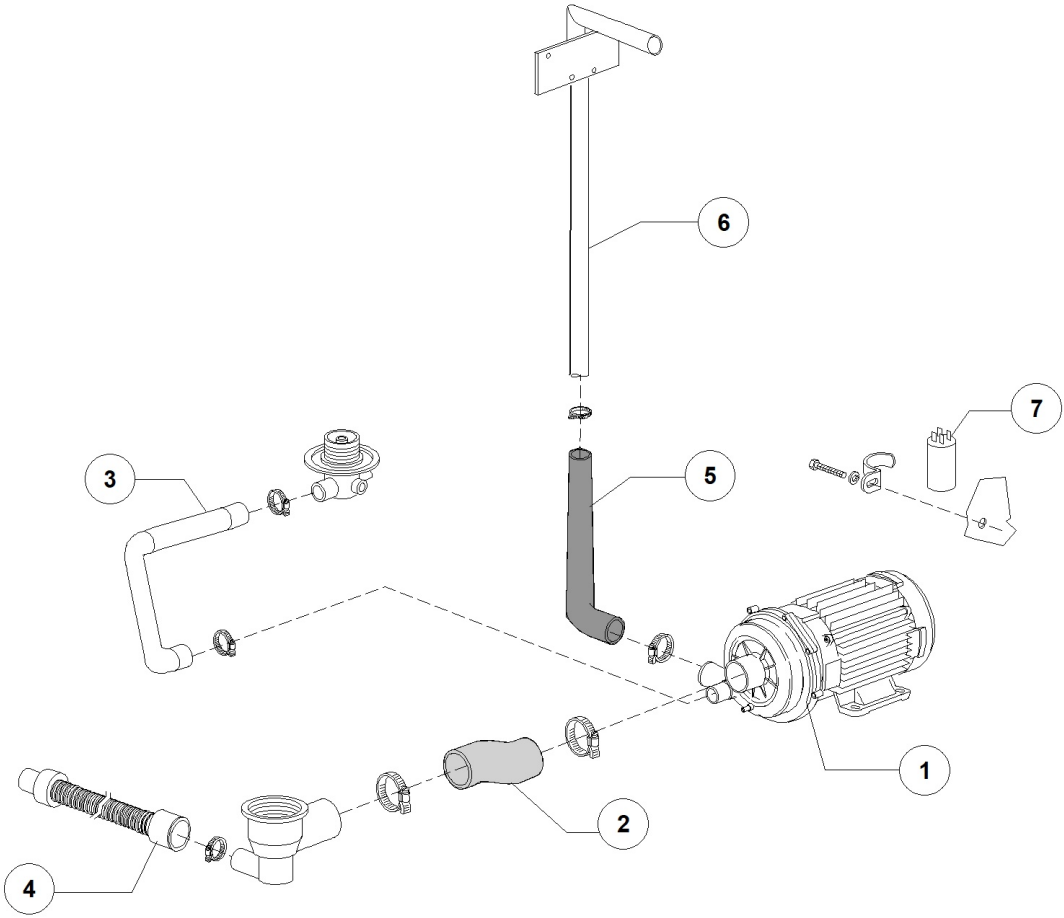
6
7
3
5
1
2
4

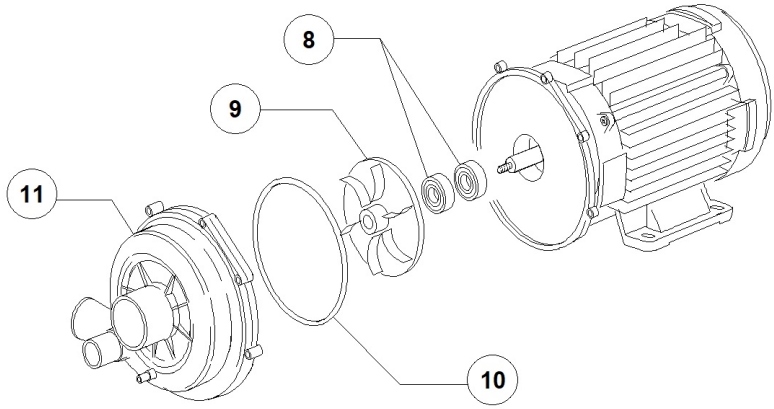
8
9
11
10

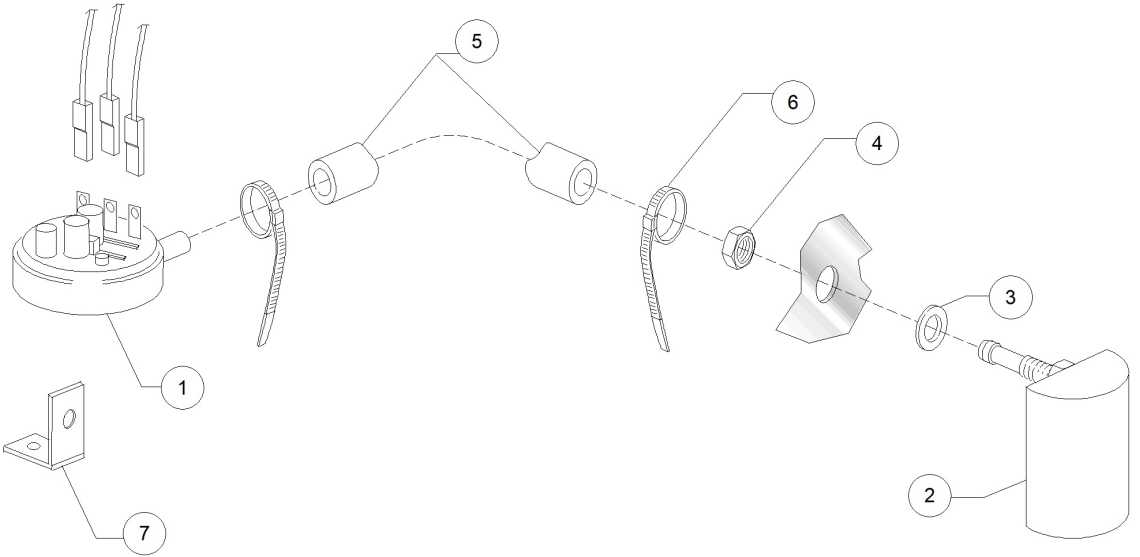
5
6
4
3
1
2
7

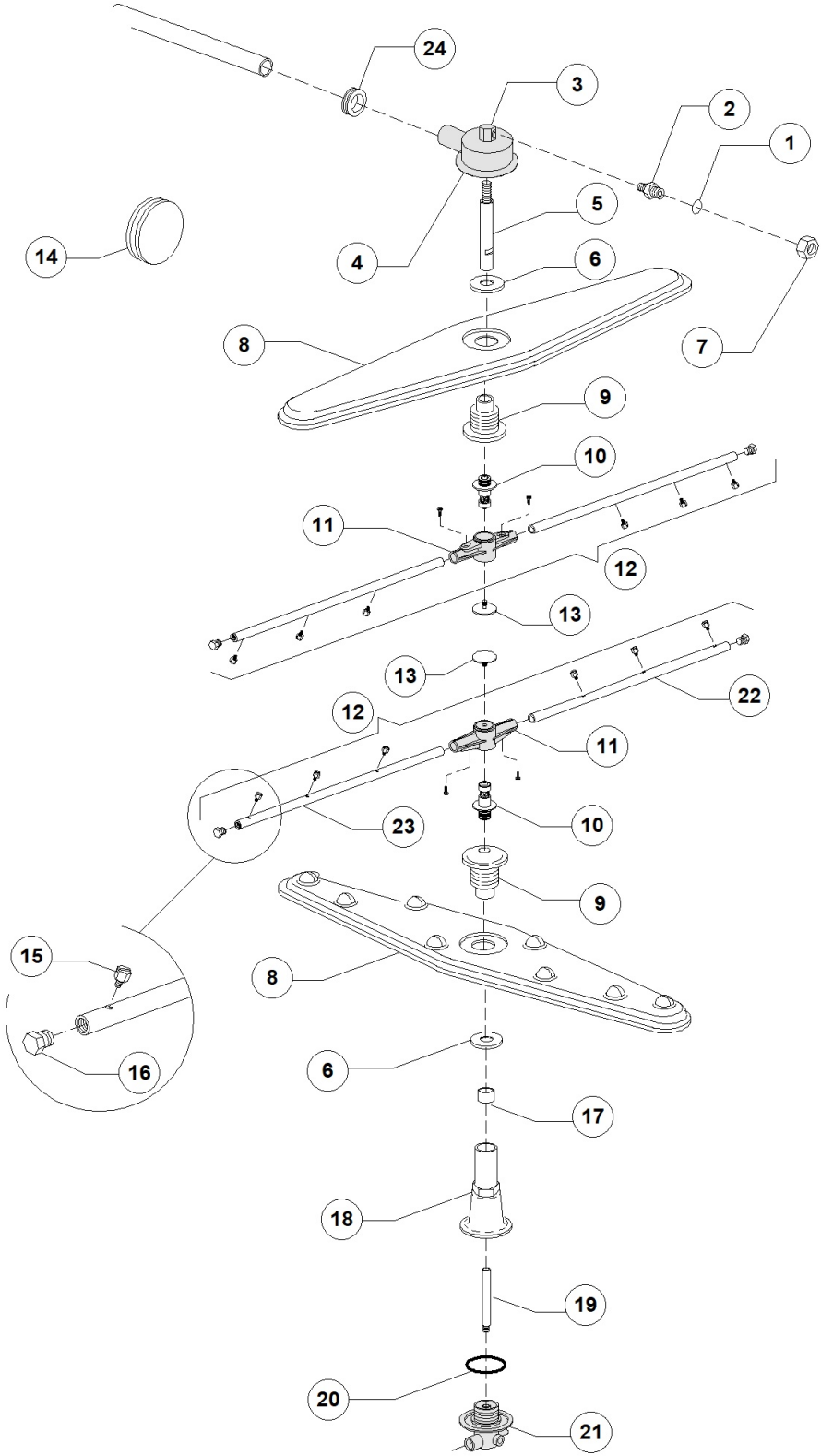
24
3
2
1
5
14
4
6
8
7
9
10
11
12
13
13
22
12
11
23
10
9
15
8
16
6
17
18
19
20
21

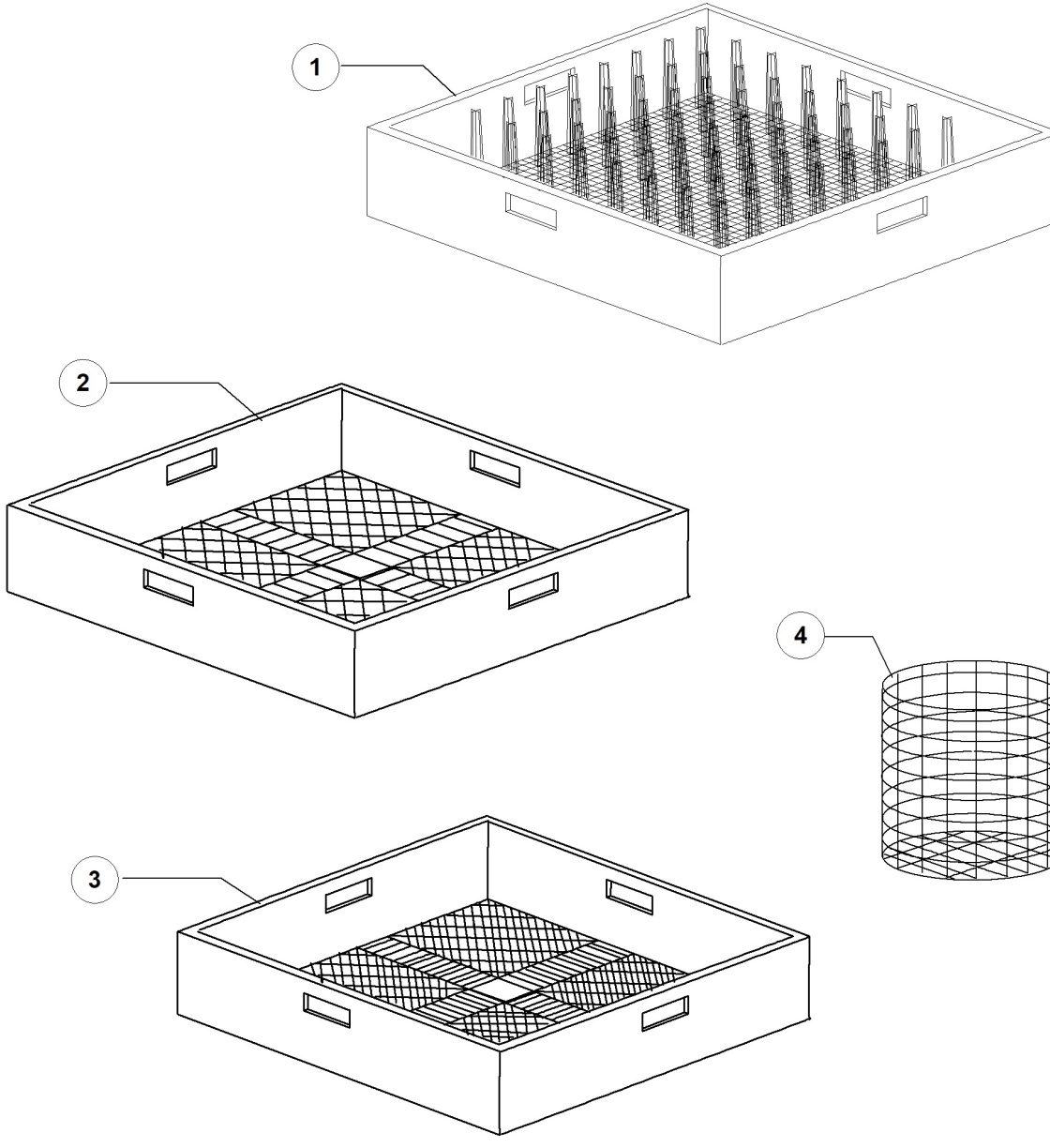
1
2
3
4