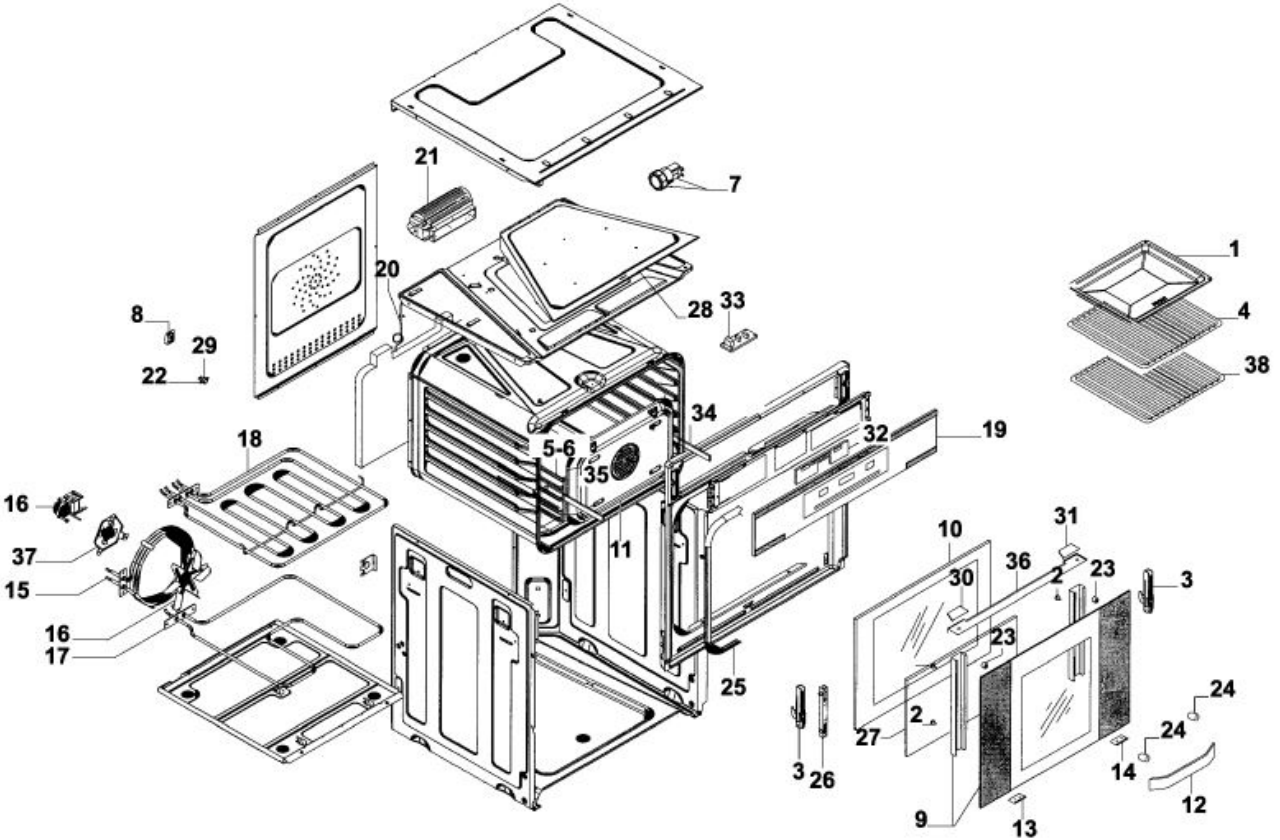

21
7
1
20
28
33
4
8
29
22
38
34
32
19
18
5-6
35
16
11
31
10
36
2
23
3
37
30
15
23
16
17
25
24
2
27
24
3
26
14
12
9
13