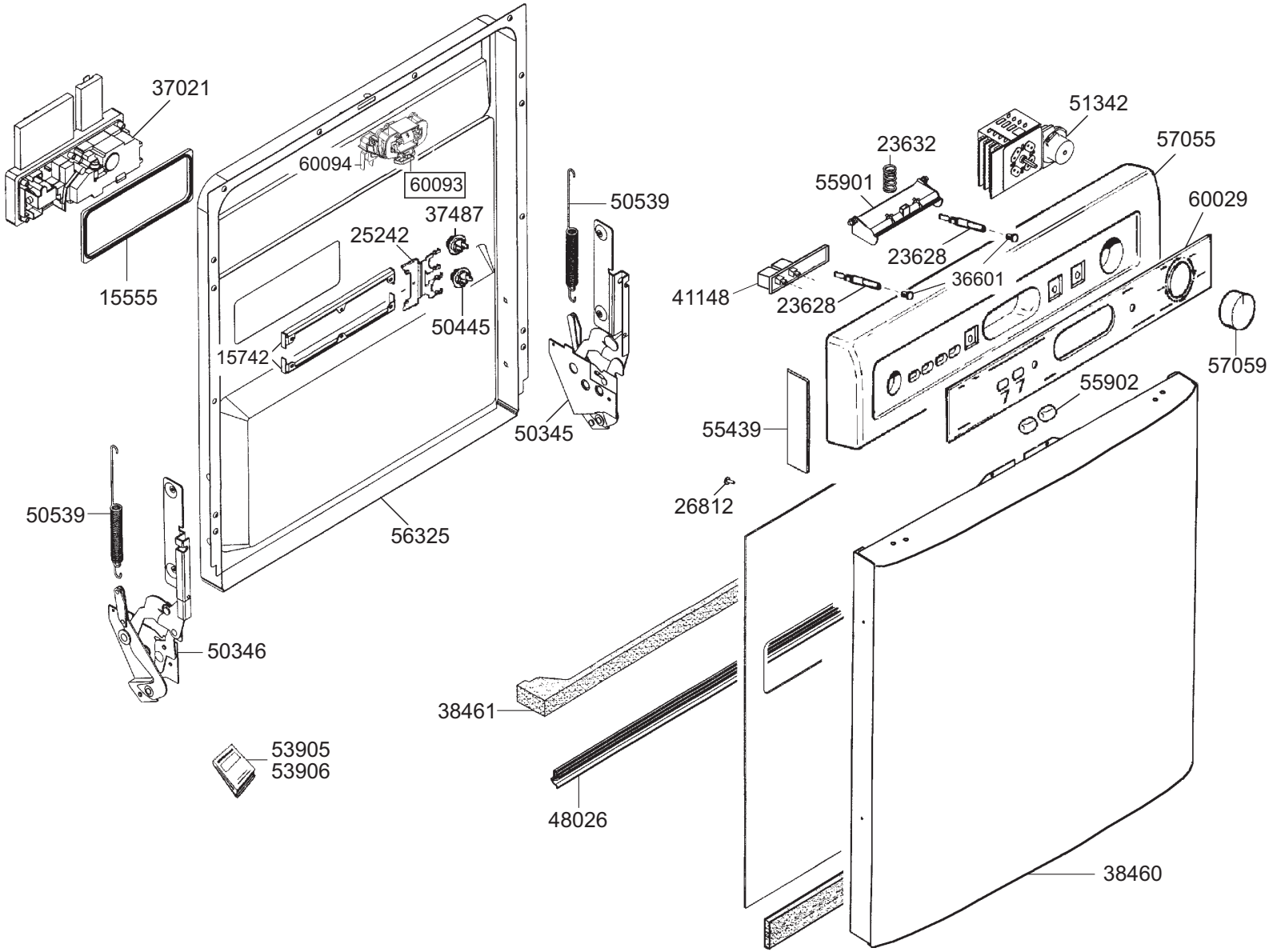
37021
15555
60094
60093
37487
25242
50445
15742
50539
50345
56325
50539
50346
53905
53906
38461
48026
51342
23632
55901
57055
60029
23628
36601
41148
23628
57059
55902
55439
26812
38460

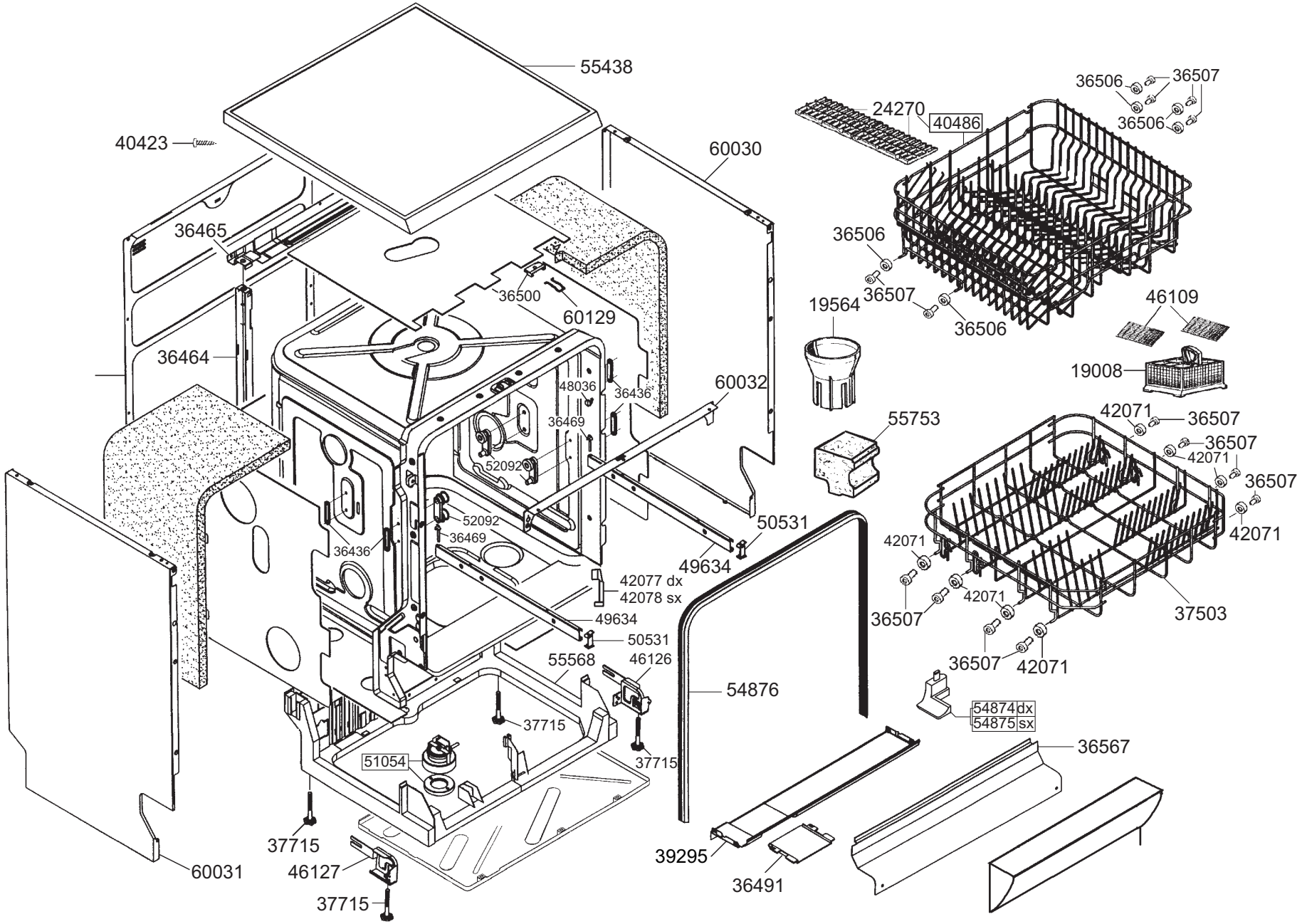
55438
40423
60030
36465
36500
60129
36464
48036
36436
60032
36469
52092
52092
36469
36436
50531
49634
42077 dx
42078 sx
49634
50531
55568
46126
54876
37715
37715
51054
37715
46127
37715
60031
39295
36491
36567
24270
40486
36506
36507
36506
36506
36507
36506
19564
46109
19008
55753
42071
36507
36507
42071
36507
42071
42071
36507
42071
36507
42071
37503
54874dx
54875sx

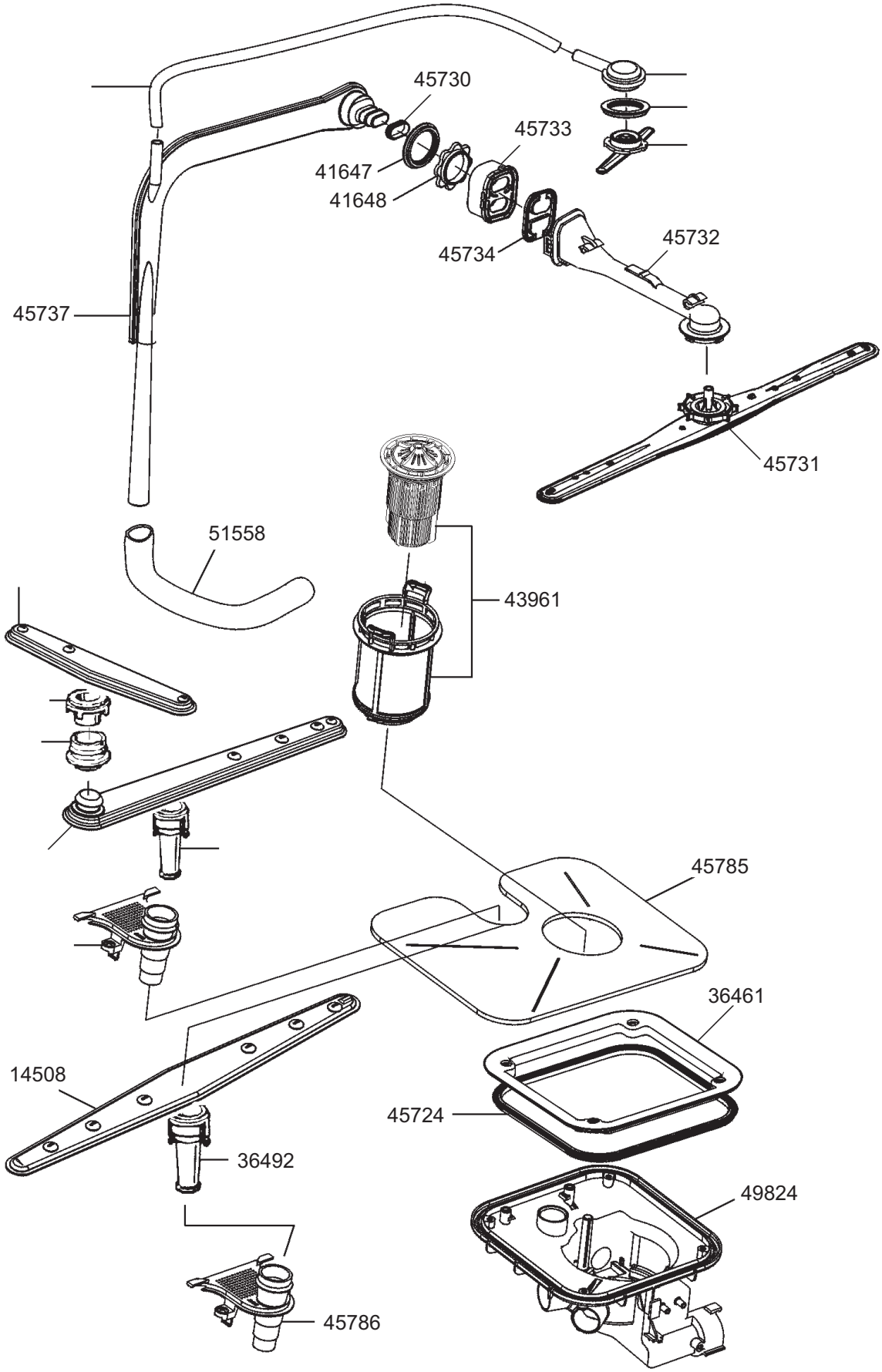
45730
45733
41647
41648
45734
45732
45737
45731
51558
43961
45785
36461
14508
45724
36492
49824
45786

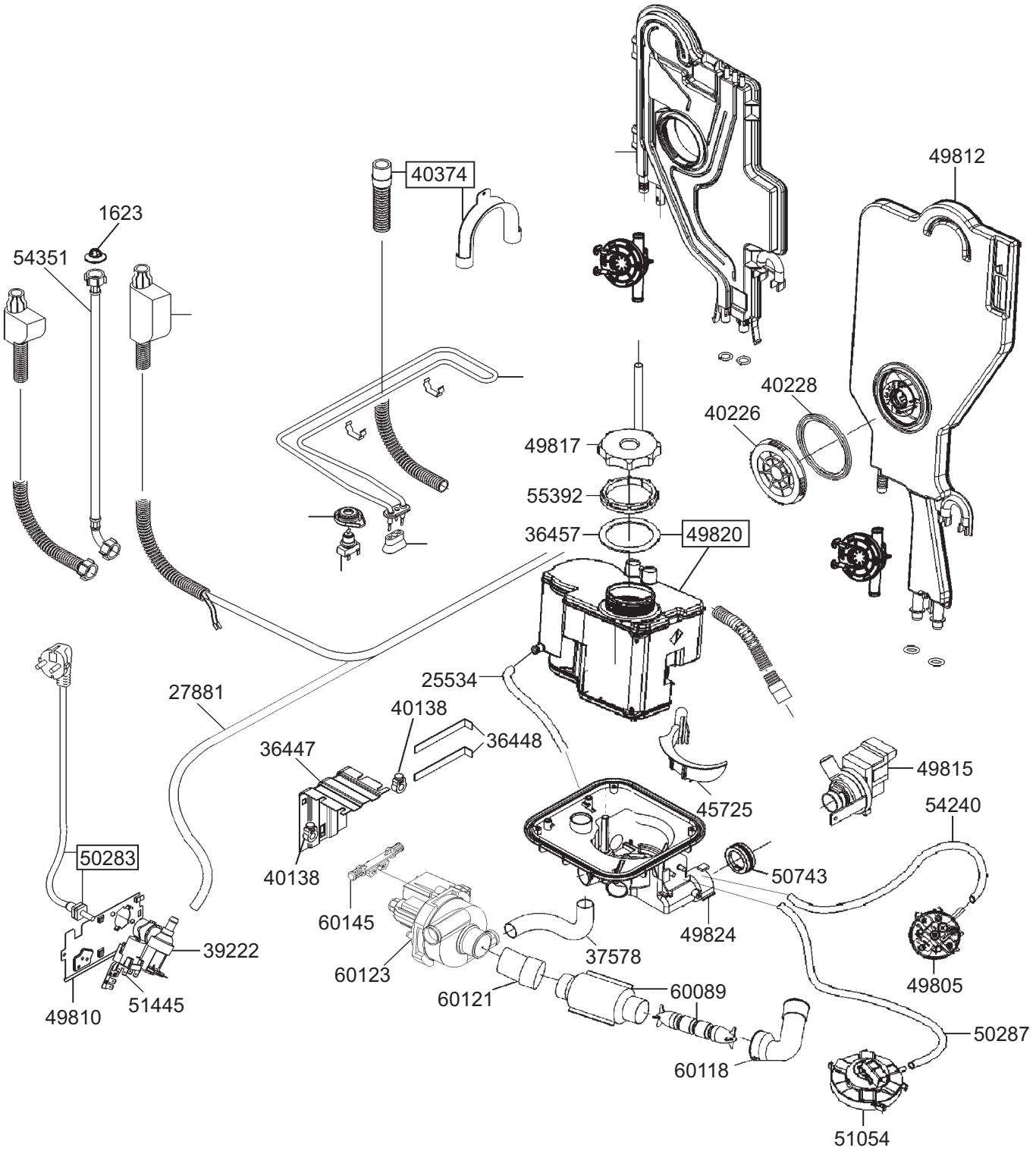
40374
1623
54351
49812
40228
40226
49817
55392
36457
49820
25534
27881
40138
36448
36447
45725
49815
54240
50283
40138
50743
60145
49824
39222
37578
49805
60123
60121
60089
49810
51445
50287
60118
51054