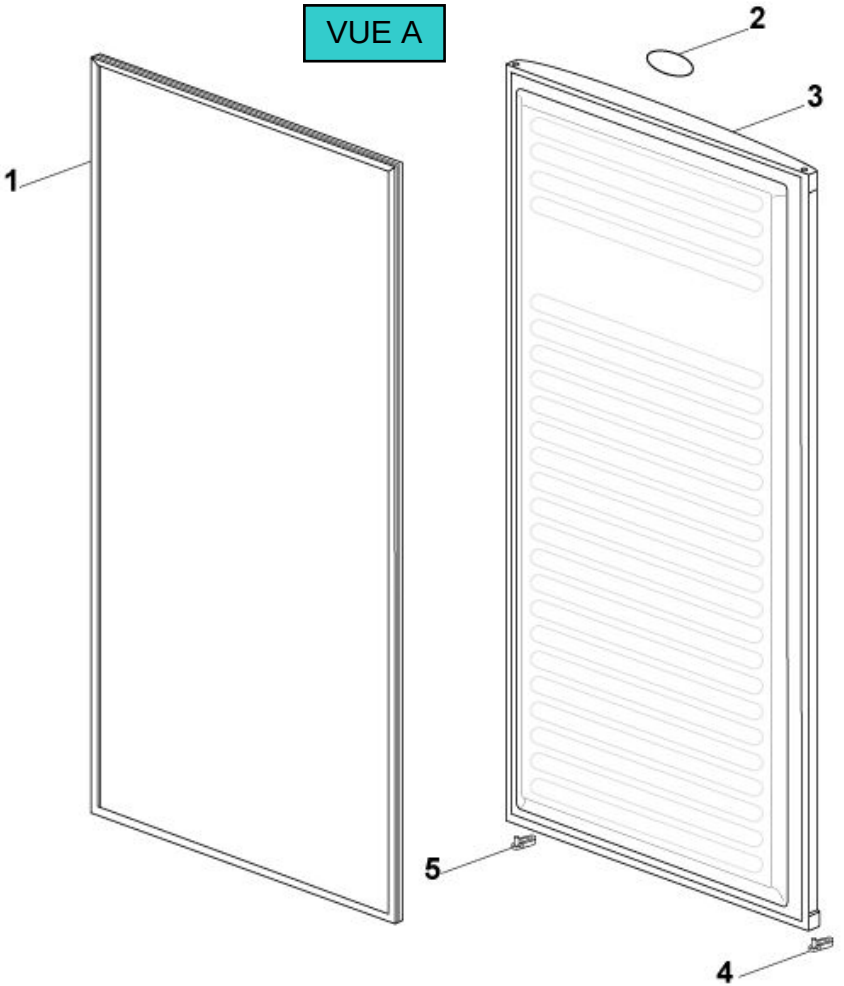
VUE A
1
2
3
4
5
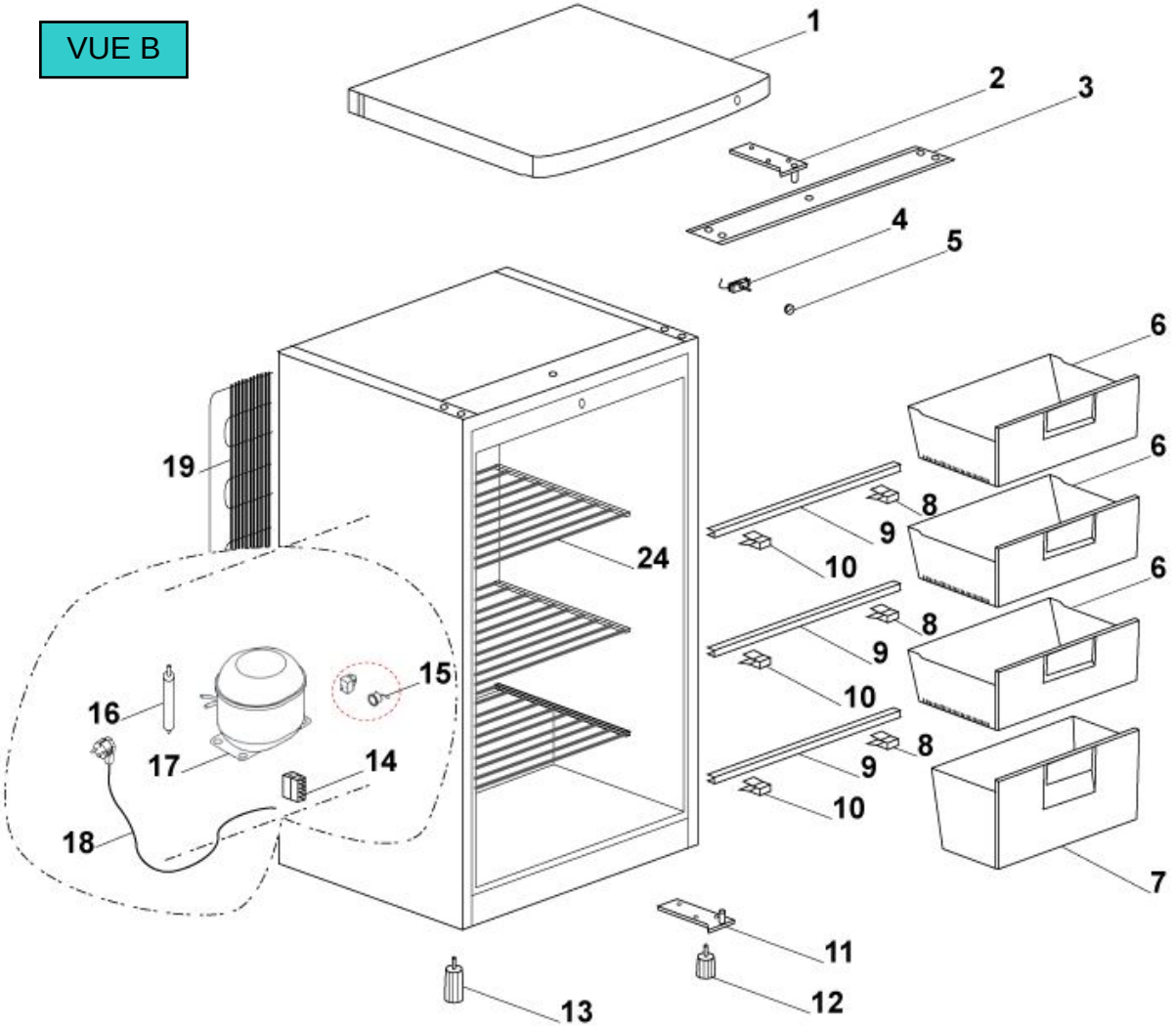
VUE B