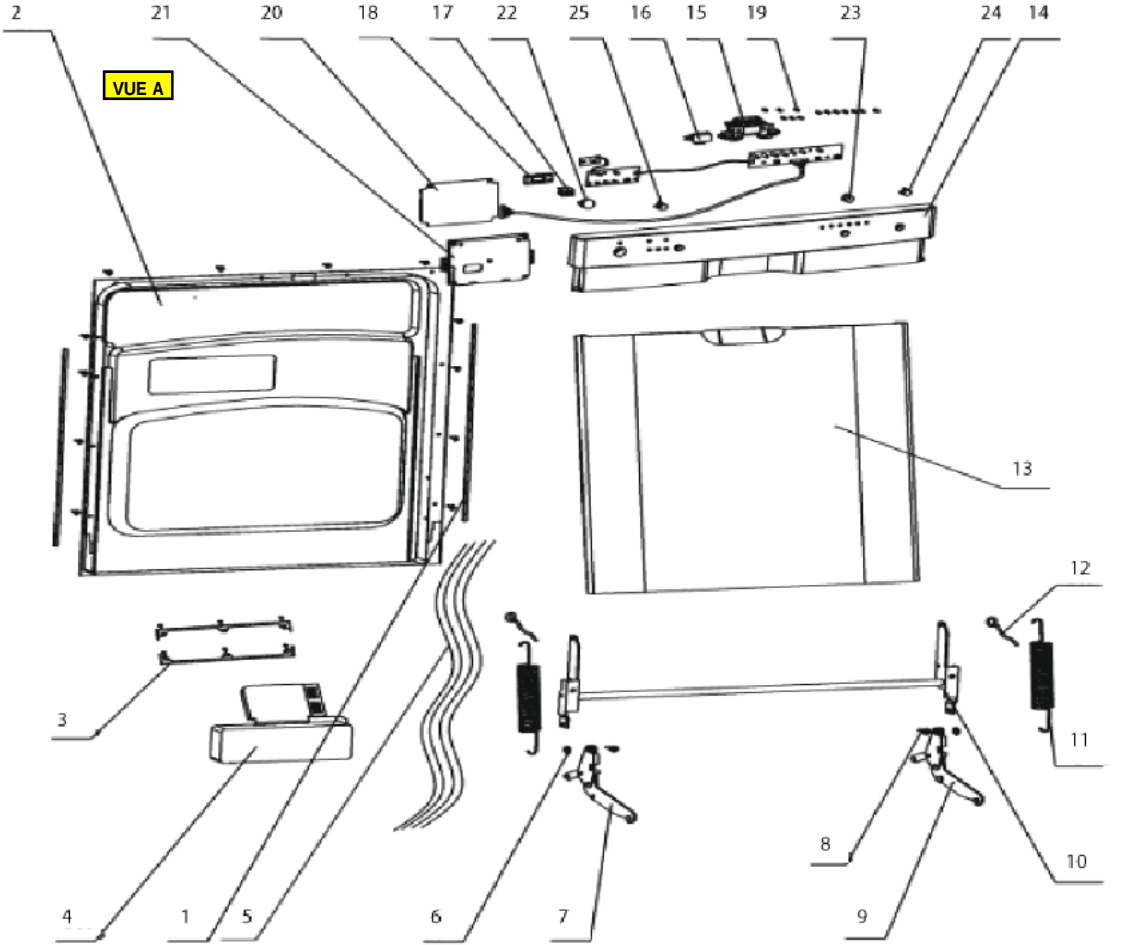
VUE A
2
21
20
18
17
22
25
16
15
19
23
24
14
13
12
3
11
8
10
4
1
5
6
7
9

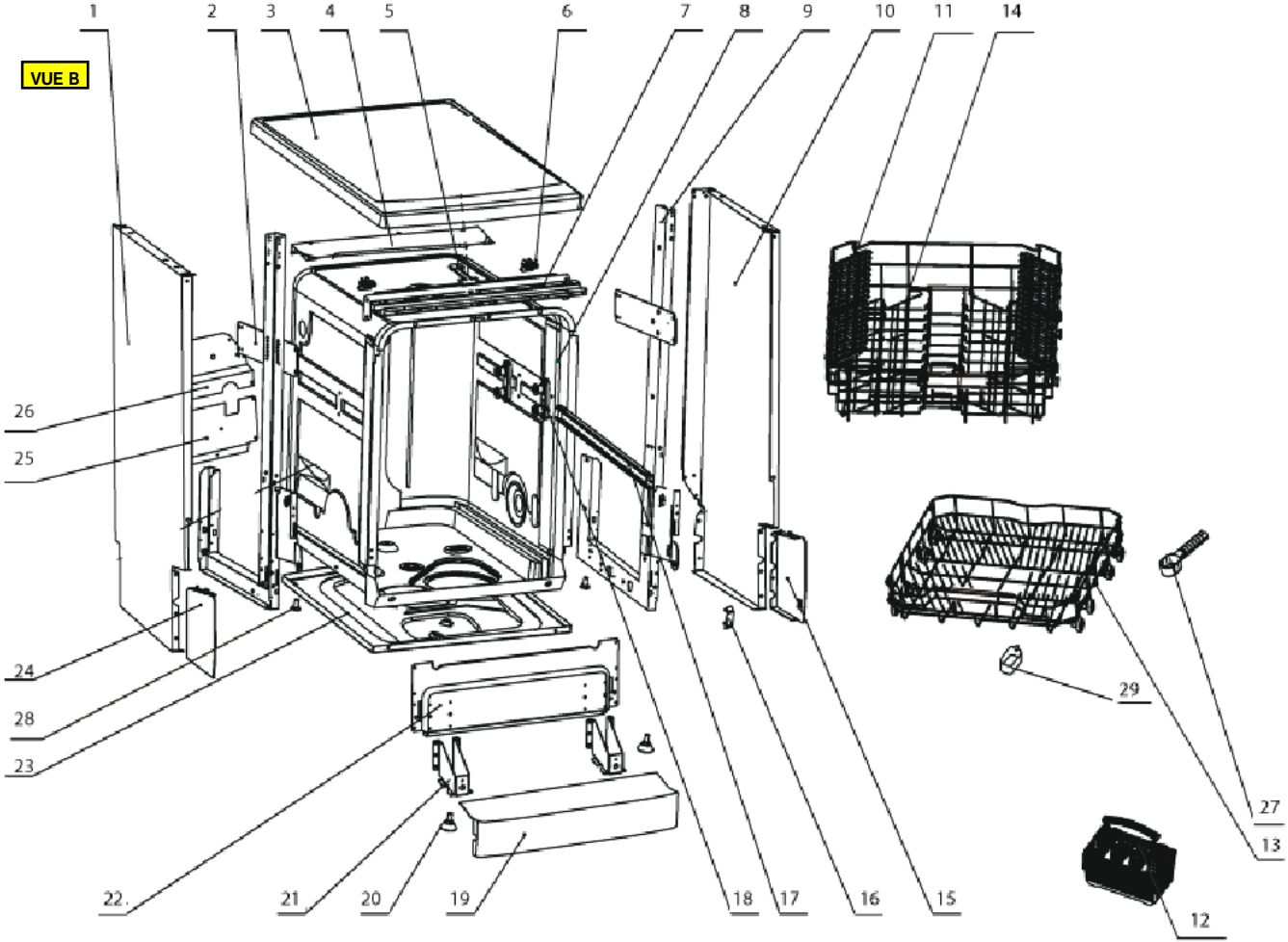
VUE B
1
2
3
4
5
6
7
8
9
10
11
14
26
25
24
28
23
22
21
20
19
18
17
16
15
29
27
13
12

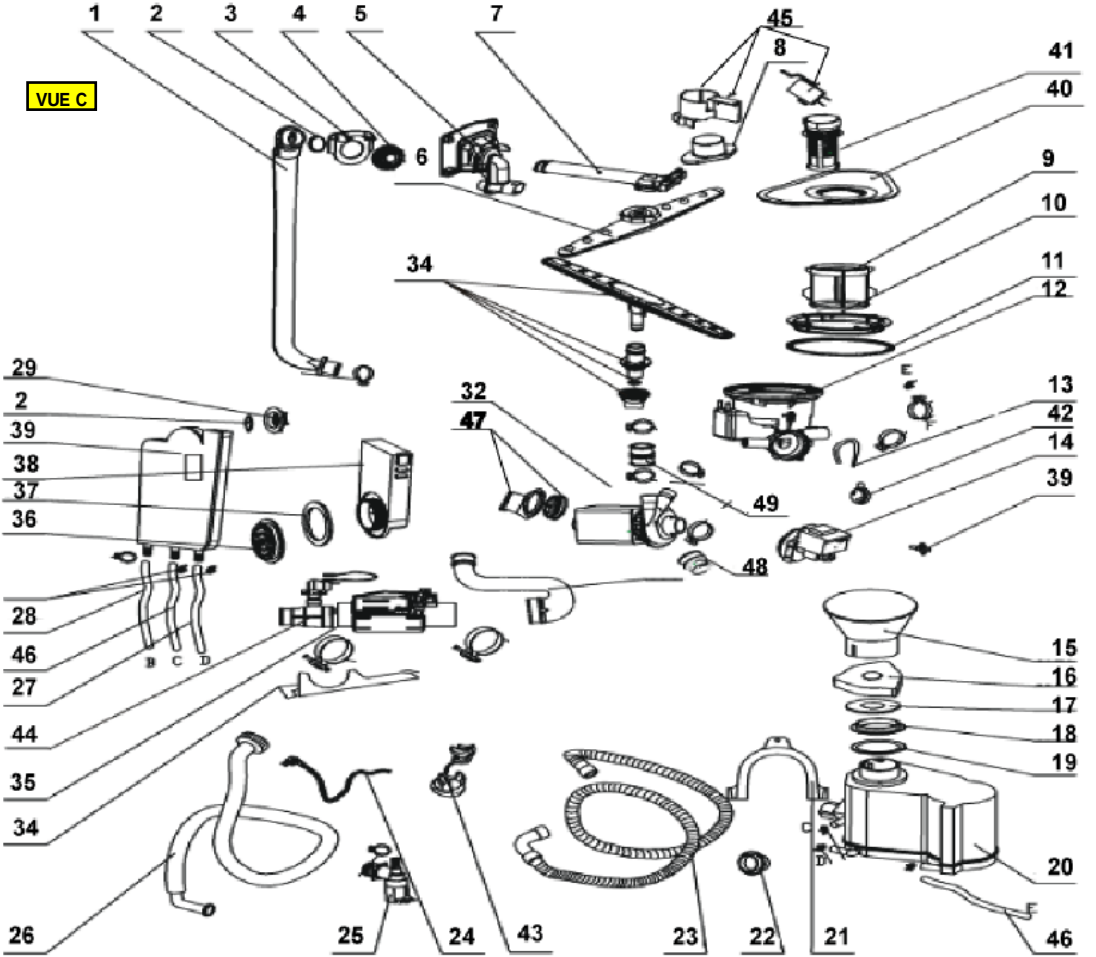
VUE C
1
2
3
4
5
6
7
8
45
41
40
9
10
11
12
13
42
14
39
34
29
2
39
38
37
36
28
46
27
44
35
34
26
32
47
49
48
15
16
17
18
19
20
46
25
24
43
23
22
21
B
C
D
E