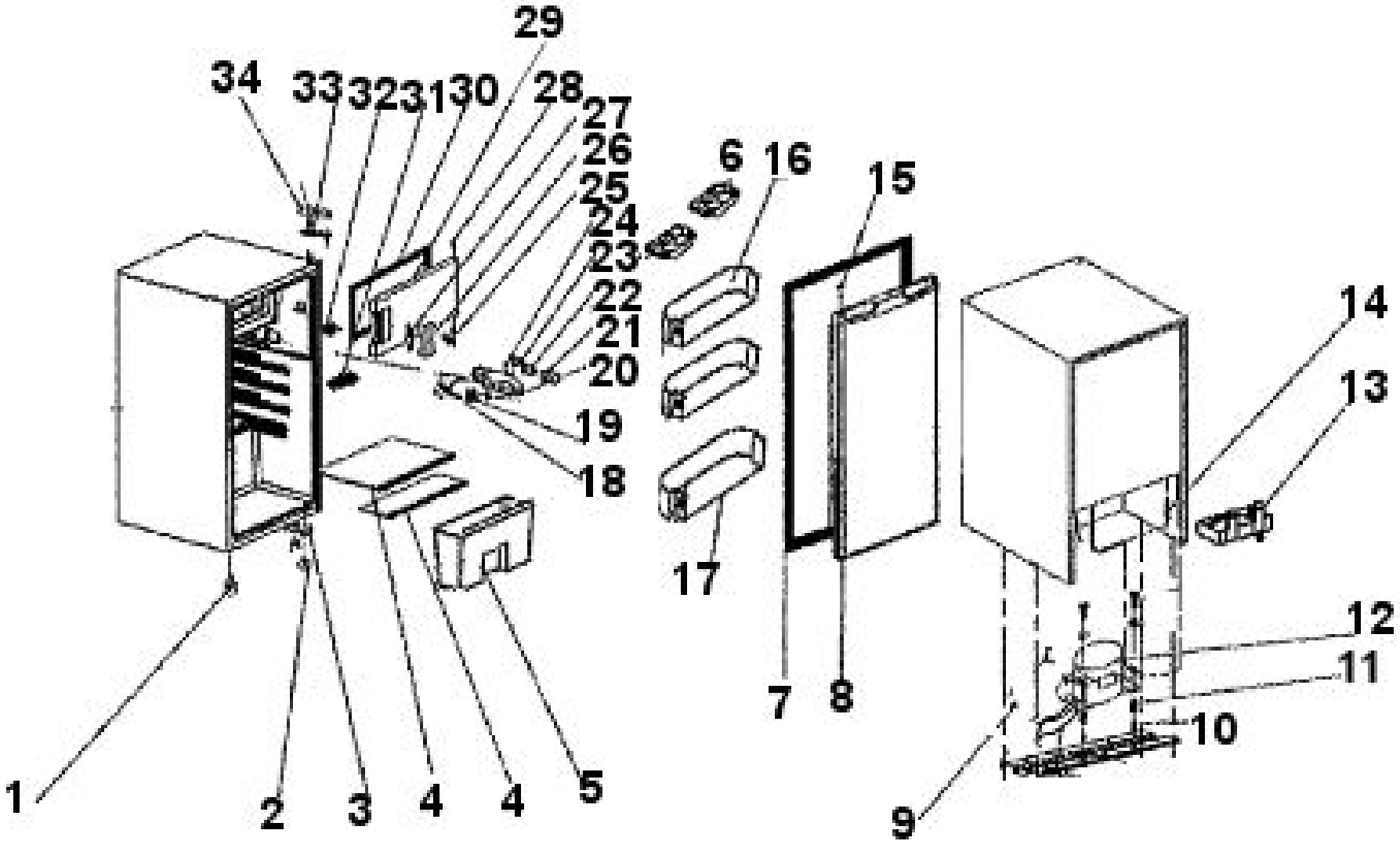
29
34
33
32
31
30
28
27
26
25
24
23
22
21
20
19
18
6
16
15
14
13
17
12
11
10
7
8
9
1
2
3
4
4
5