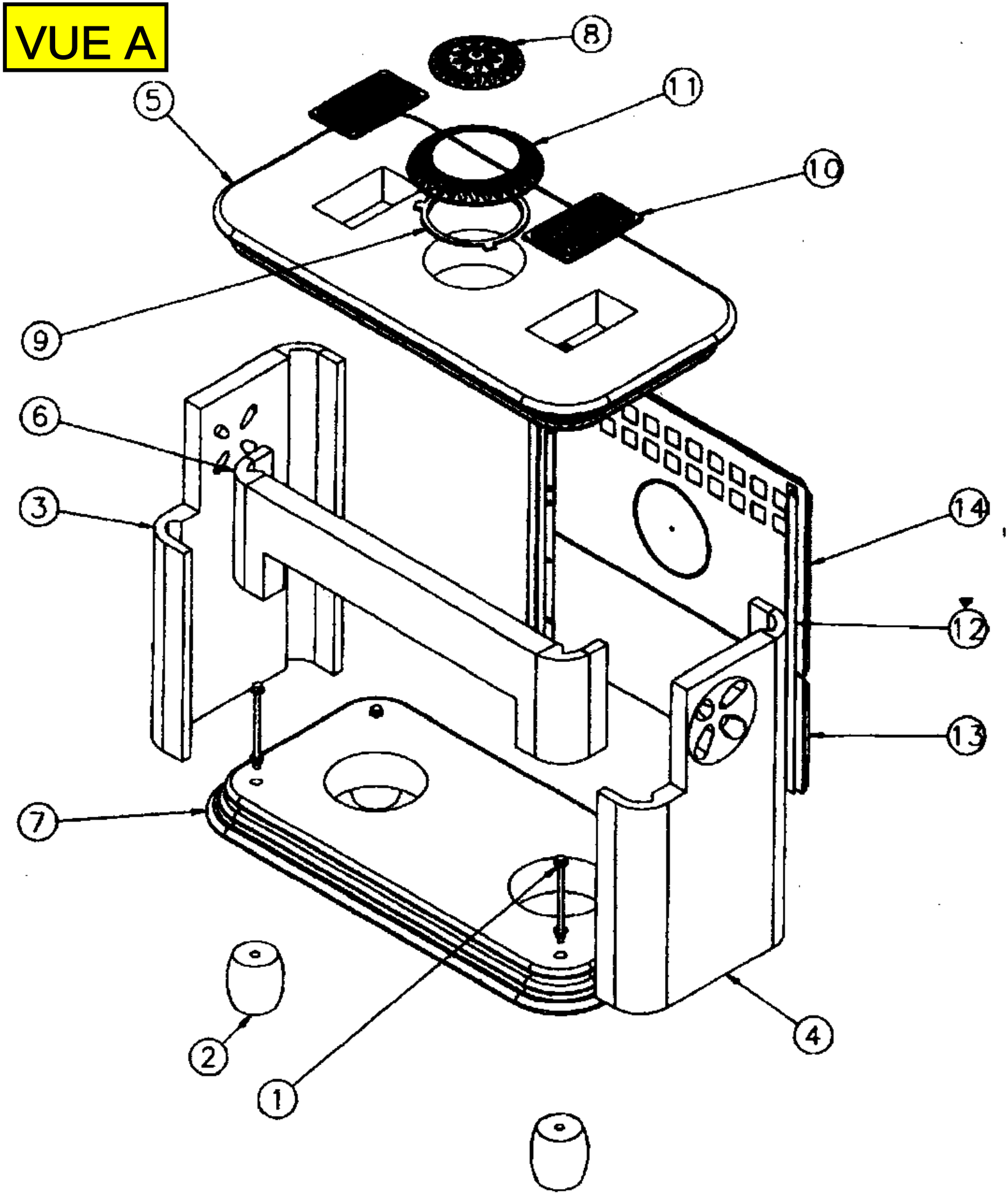
VUE A
8
11
5
10
9
6
3
14
12
13
7
2
1
4

VUE B

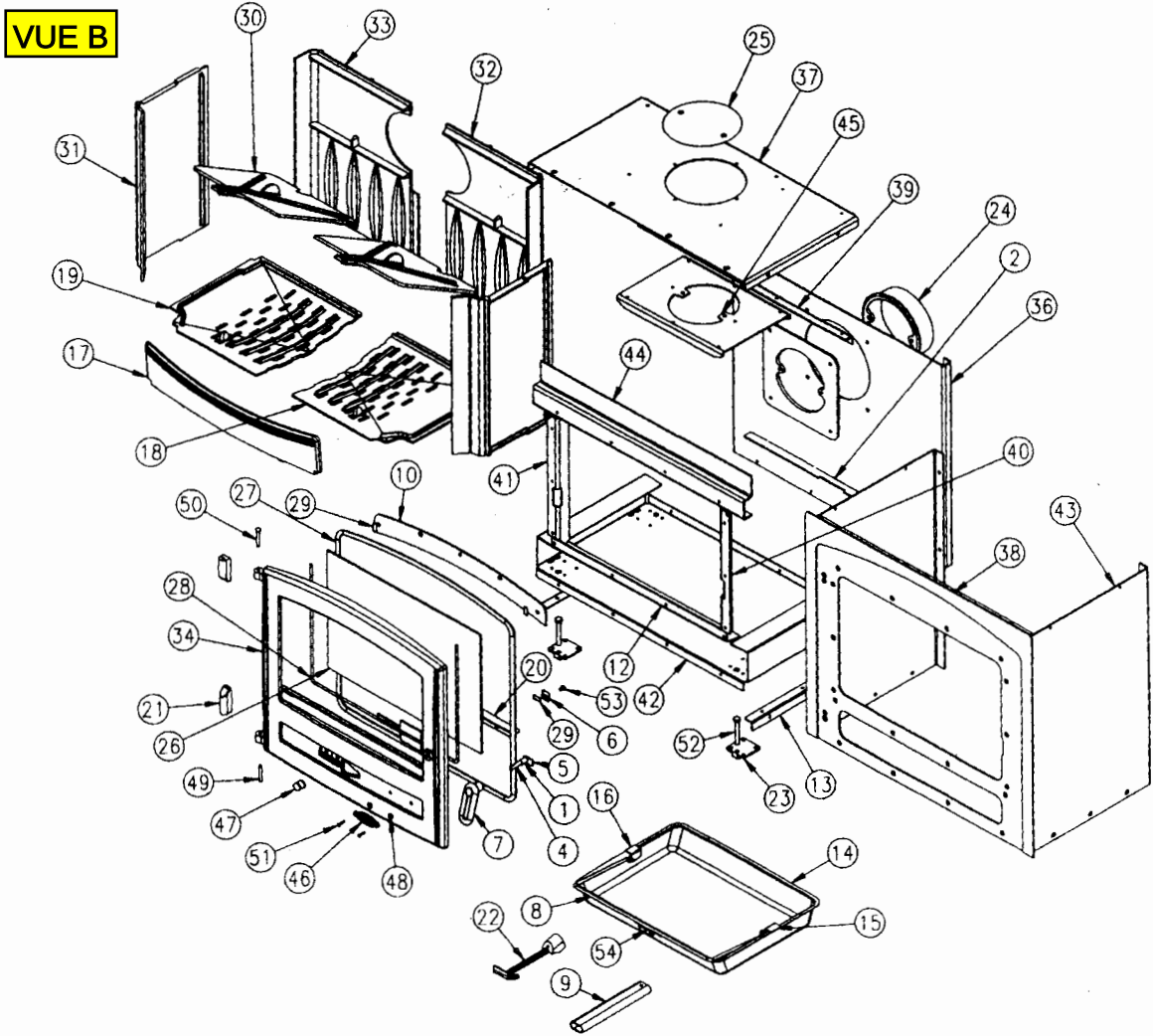
30
33
32
25
37
45
39
24
2
36
31
19
17
18
44
41
40
43
38
10
27
29
50
28
34
21
26
20
12
42
53
29
6
52
23
13
5
1
4
7
16
14
15
8
54
22
9
49
47
51
46
48