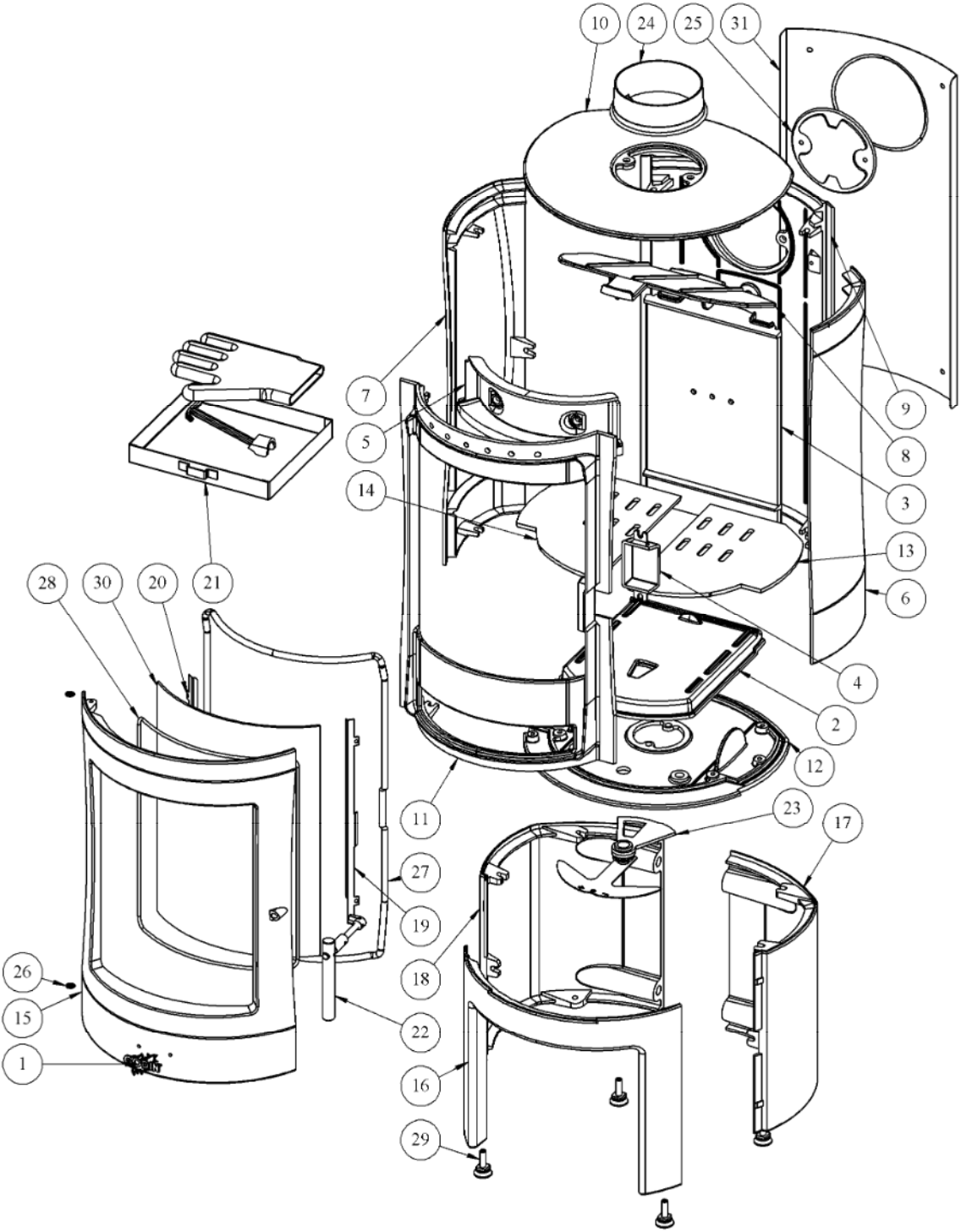
10
24
25
31
7
5
14
9
8
3
13
6
4
2
12
11
23
17
27
19
18
22
16
29
28
30
20
21
26
15
1