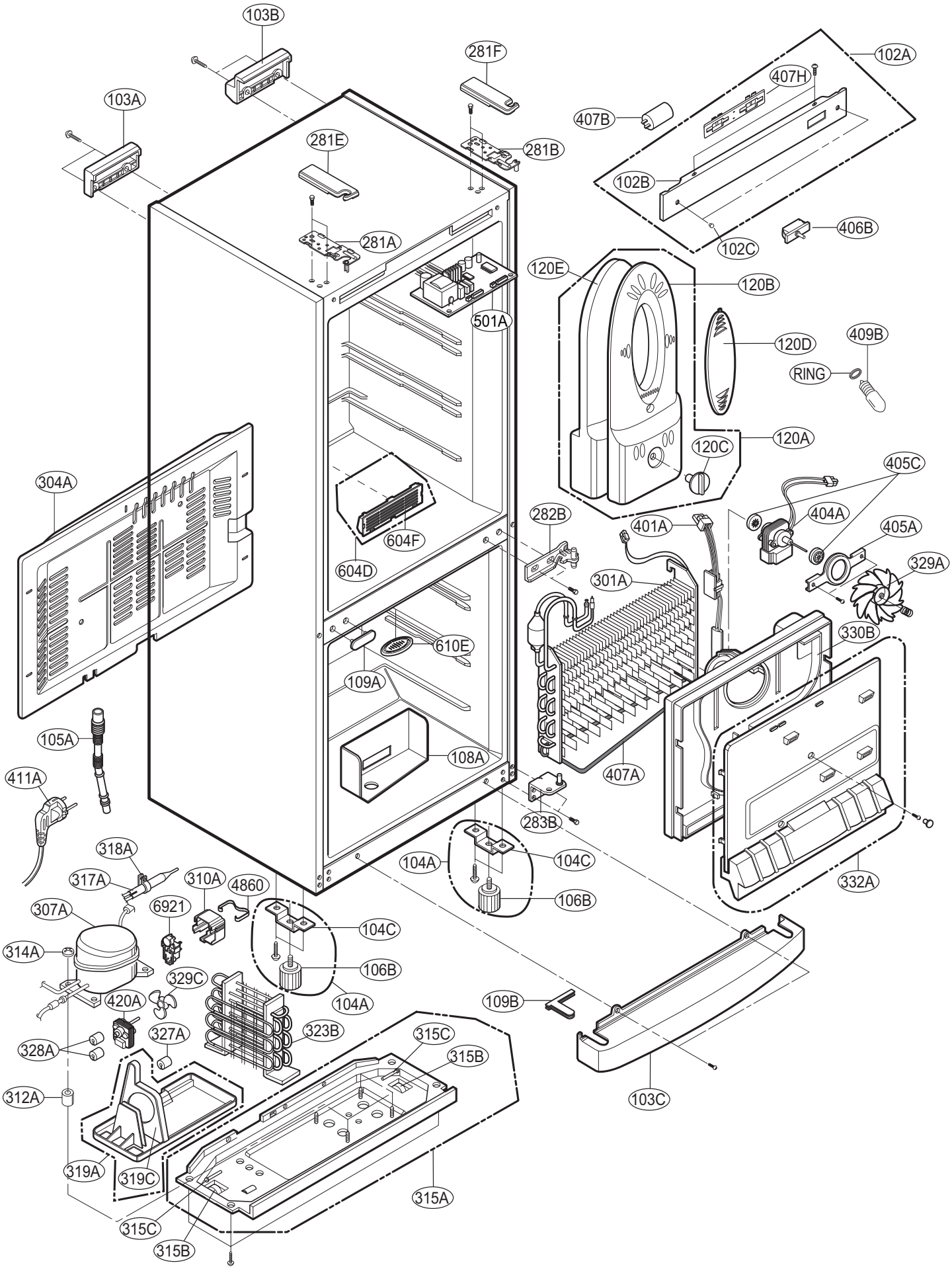
103B
281F
102A
407H
103A
407B
281E
281B
102B
406B
281A
102C
120E
120B
501A
120D
409B
RING
120A
120C
405C
304A
404A
282B
401A
405A
604F
604D
329A
301A
330B
610E
109A
105A
108A
411A
407A
283B
318A
104A
104C
317A
310A
4860
332A
106B
307A
6921
104C
314A
106B
329C
420A
104A
109B
327A
323B
315C
328A
315B
312A
103C
319A
319C
315A
315C
315B

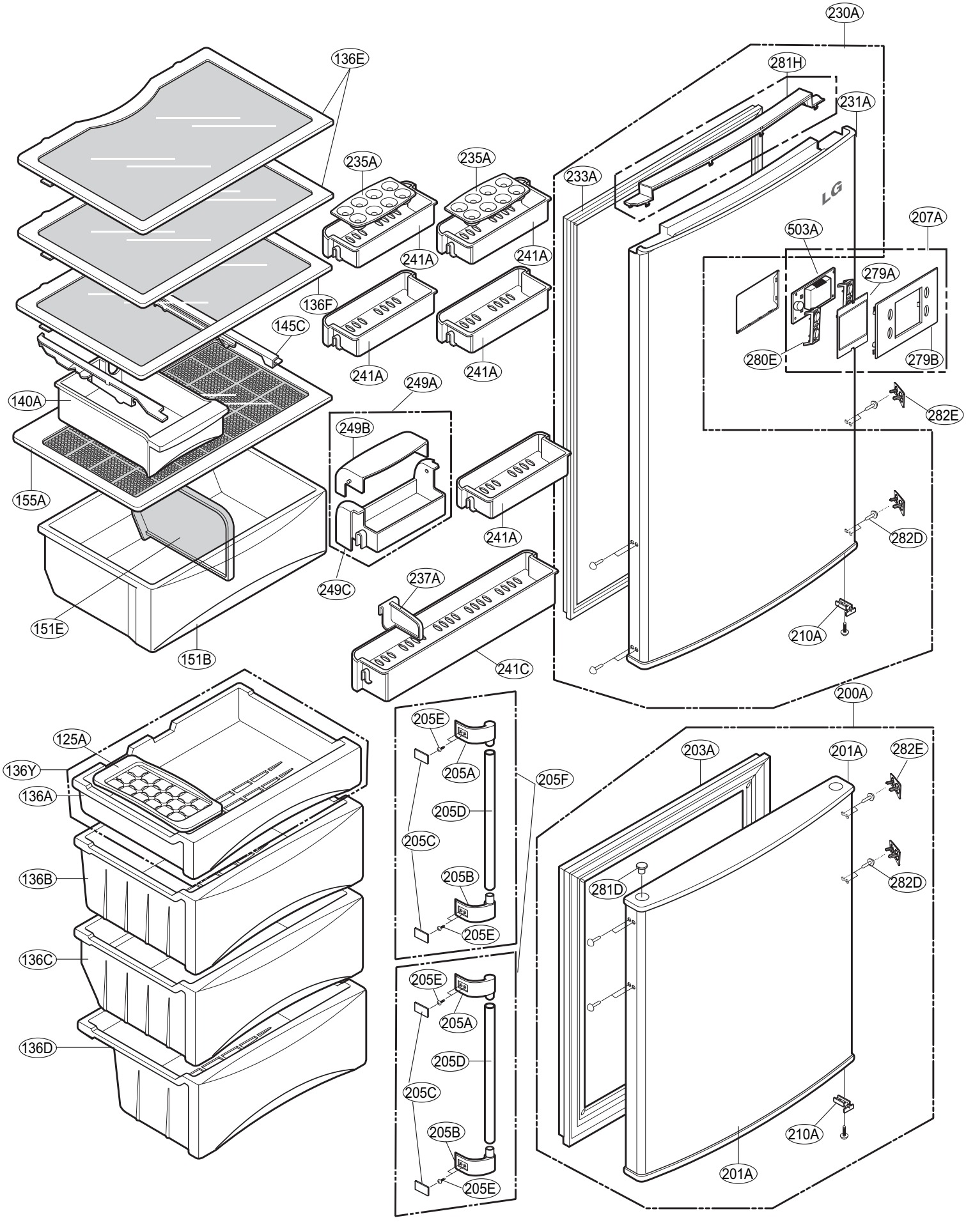
230A
281H
231A
136E
235A
235A
233A
LG
207A
503A
241A
241A
279A
136F
145C
280E
279B
241A
241A
249A
282E
140A
249B
155A
241A
282D
249C
237A
151E
210A
151B
241C
200A
125A
205E
203A
201A
282E
136Y
205A
205F
136A
205D
205C
205B
281D
282D
136B
205E
136C
205E
205A
205D
205C
205B
136D
205E
210A
201A