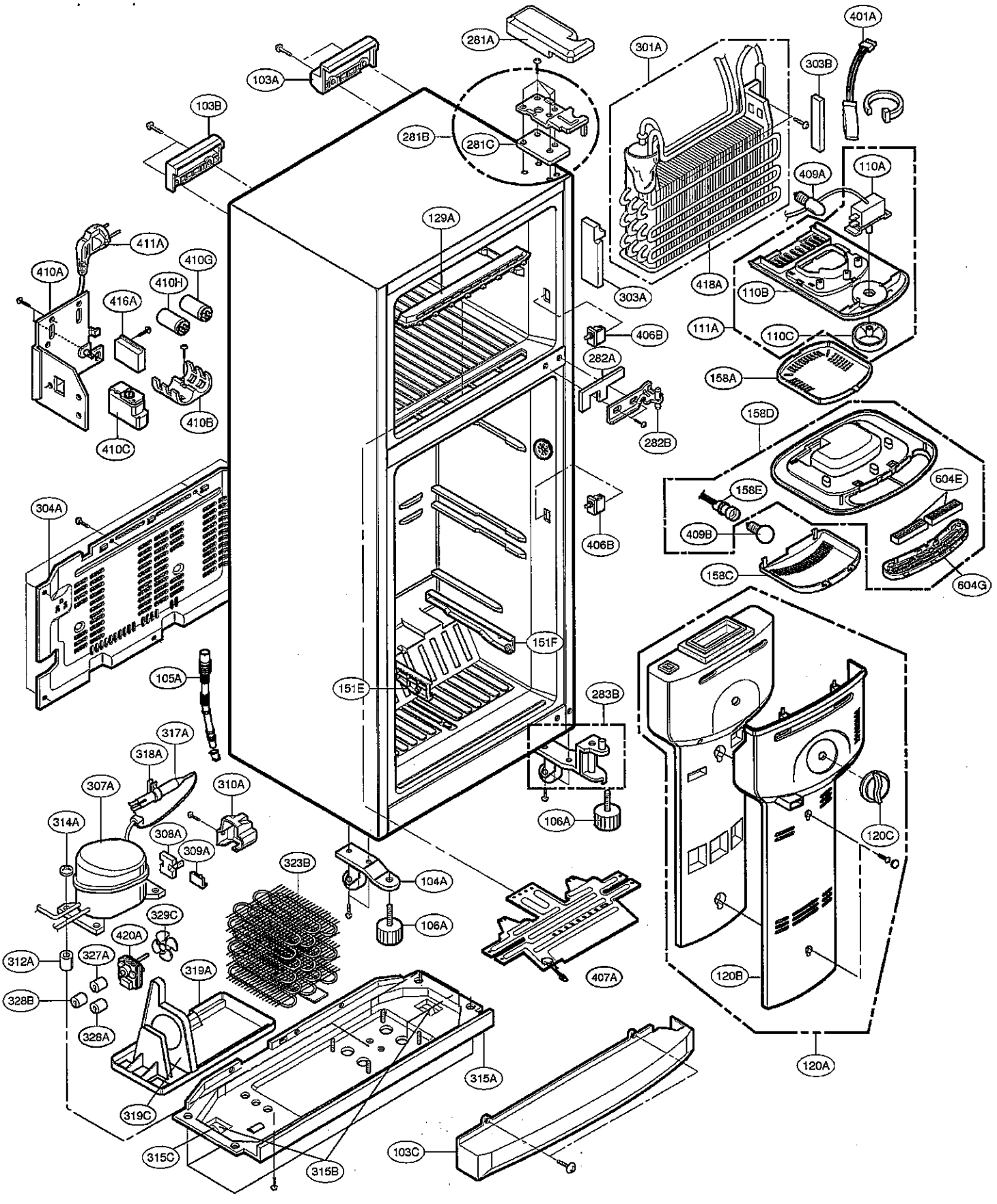
281A
401A
301A
303B
103A
103B
281B
281C
110A
409A
129A
411A
410G
410A
410H
416A
418A
303A
110B
111A
110C
406B
282A
158A
410B
282B
158D
410C
158E
604E
304A
409B
406B
158C
604G
151F
105A
151E
283B
317A
318A
307A
310A
106A
314A
308A
309A
120C
323B
104A
329C
106A
420A
312A
327A
407A
319A
120B
328B
328A
315A
120A
319C
315C
315B
103C

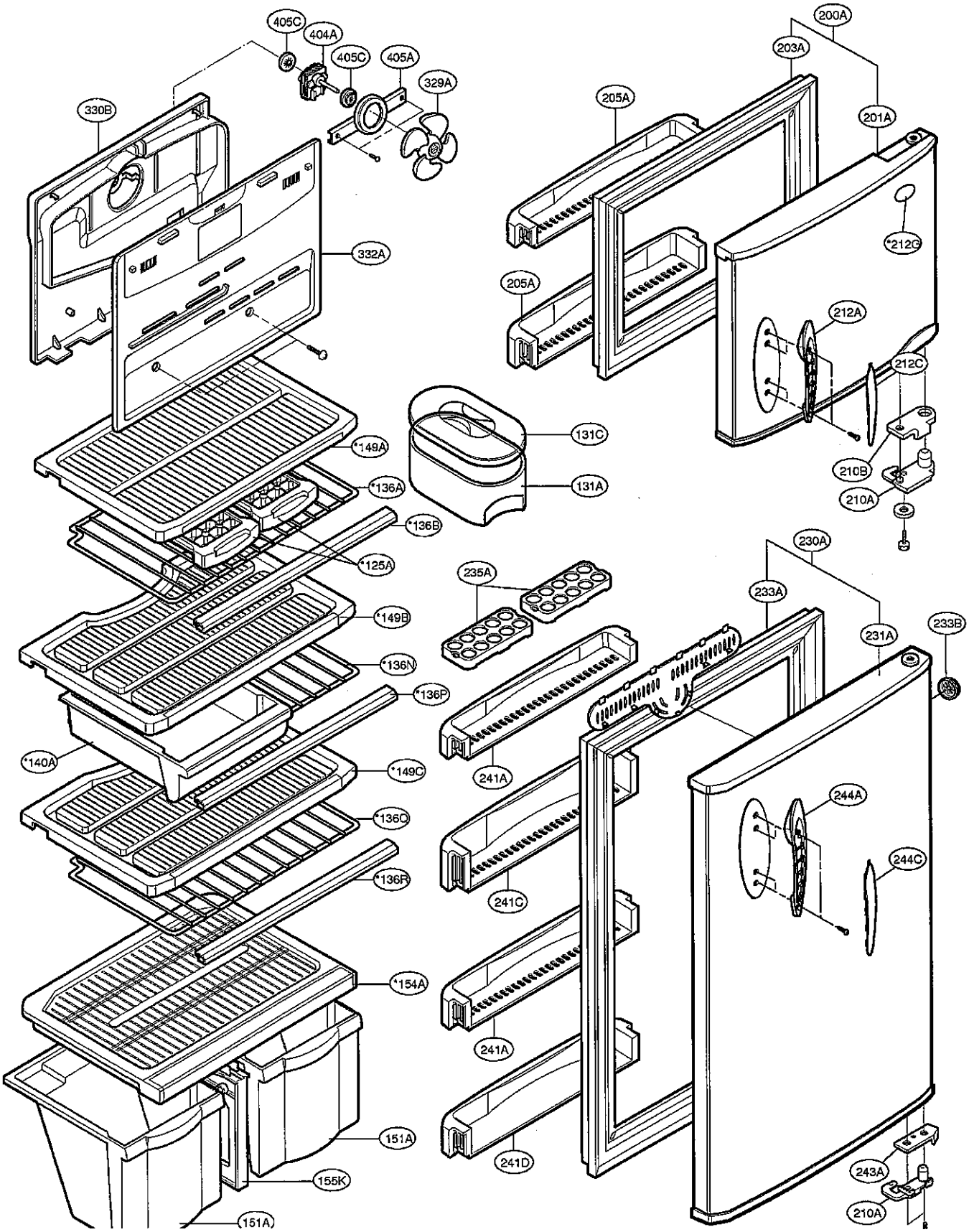
405C
404A
405C
405A
329A
330B
332A
200A
203A
205A
201A
*212G
205A
212A
212C
131C
*149A
131A
210B
210A
*136A
*136B
*125A
230A
235A
233A
231A
233B
*149B
*136N
*136P
241A
*140A
*149C
244A
*136Q
244C
*136R
241C
*154A
241A
151A
241D
155K
243A
210A
151A