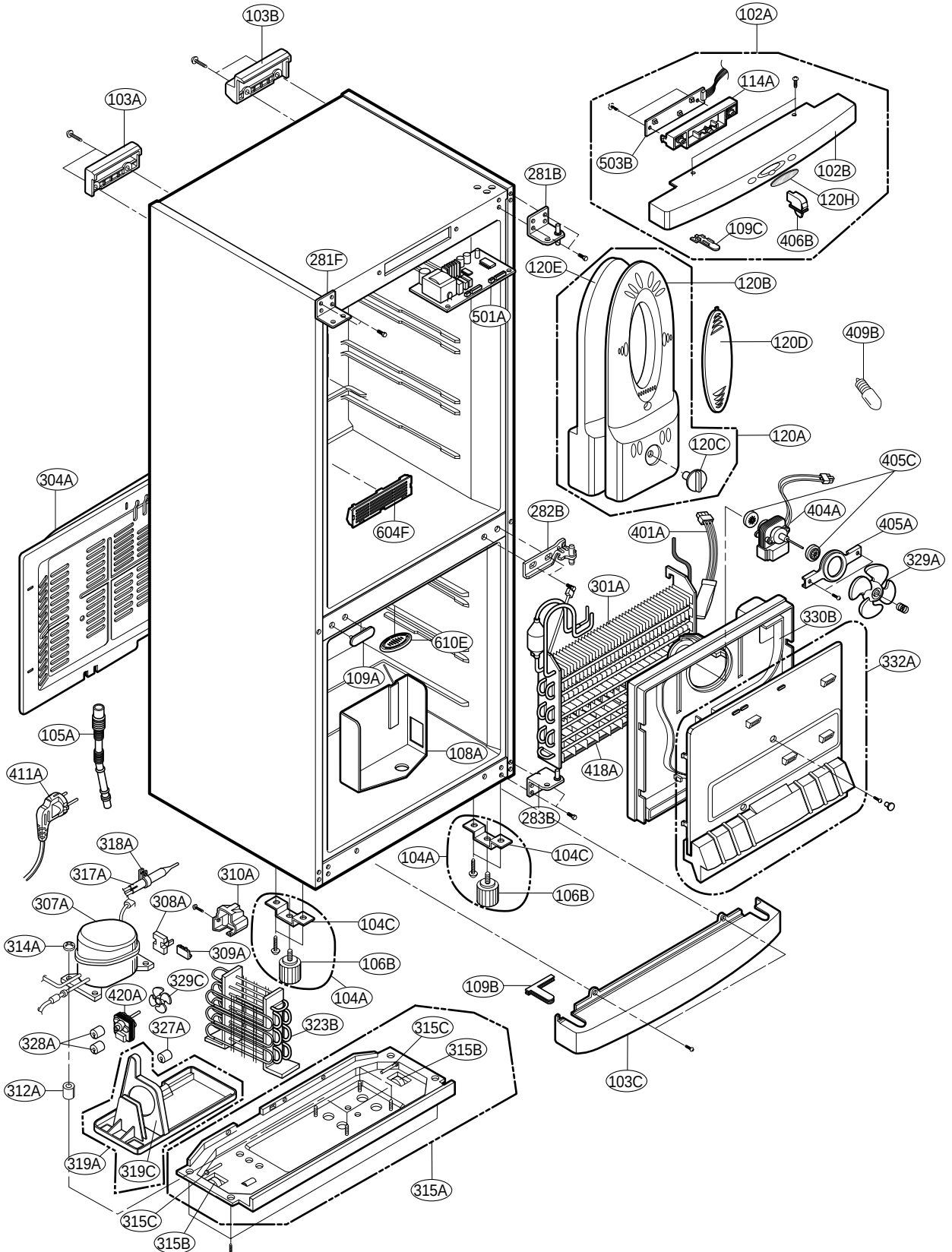
103B
102A
103A
114A
503B
102B
120H
281B
109C
406B
281F
120E
120B
501A
120D
409B
120A
120C
405C
304A
404A
282B
401A
405A
604F
329A
301A
330B
610E
332A
109A
105A
108A
411A
418A
283B
318A
104A
104C
317A
310A
106B
307A
308A
104C
314A
309A
106B
329C
109B
420A
104A
327A
323B
315C
328A
315B
312A
103C
319A
319C
315A
315C
315B

GR349

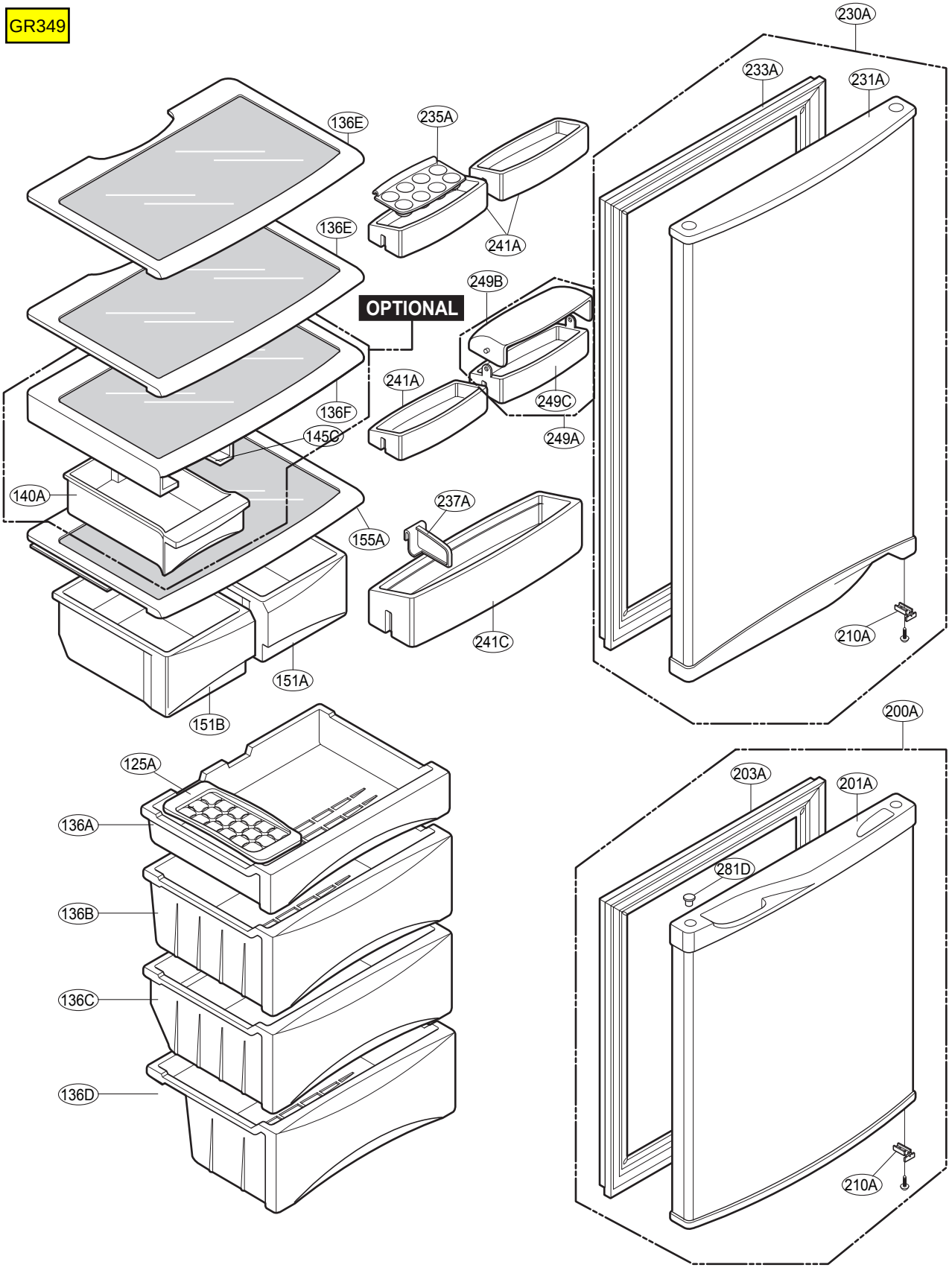
230A
233A
231A
136E
235A
136E
241A
249B
OPTIONAL
241A
249C
136F
249A
145C
140A
237A
155A
241C
210A
151A
151B
200A
125A
203A
201A
136A
281D
136B
136C
136D
210A

GR389

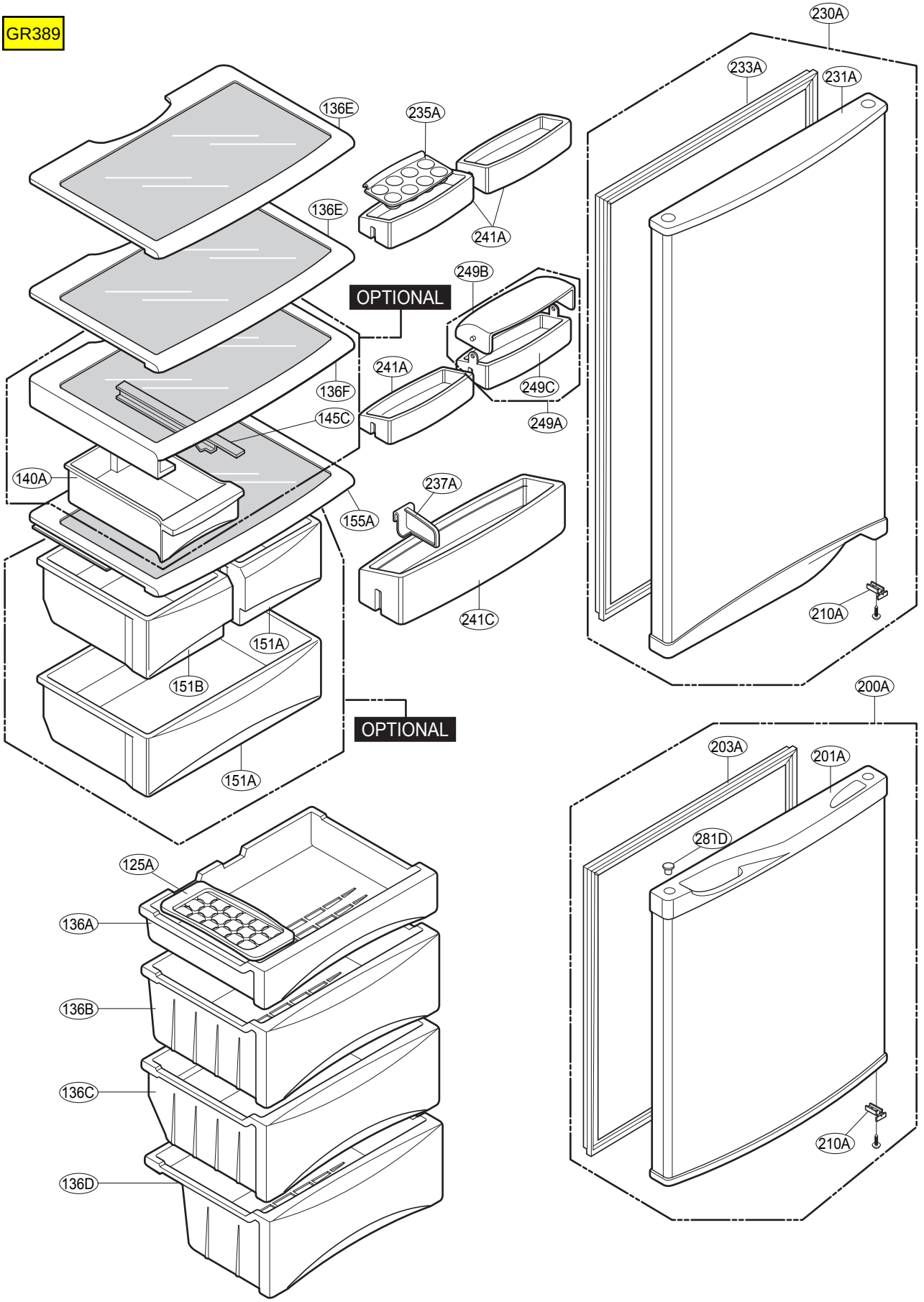
230A
233A
231A
136E
235A
136E
241A
249B
OPTIONAL
241A
249C
136F
249A
145C
140A
237A
155A
241C
210A
151A
151B
OPTIONAL
151A
200A
203A
201A
281D
125A
136A
136B
136C
136D
210A