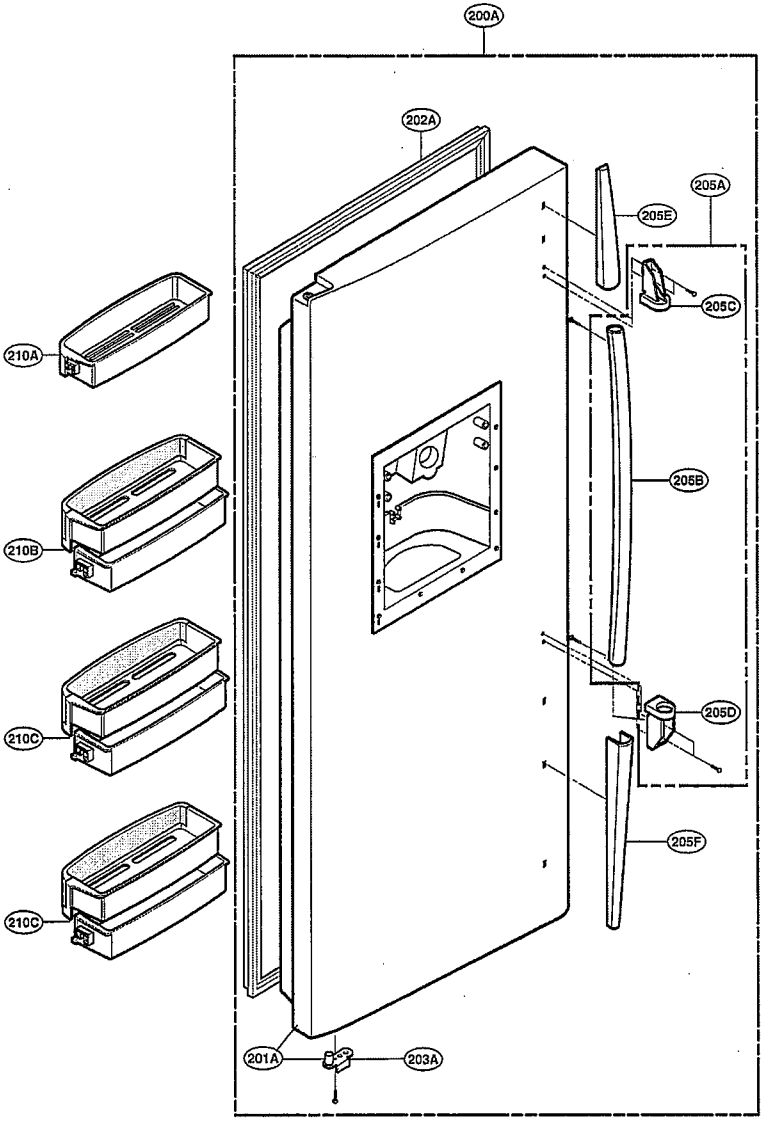
200A
202A
205A
205E
205C
210A
205B
210B
210C
205D
205F
210C
201A
203A

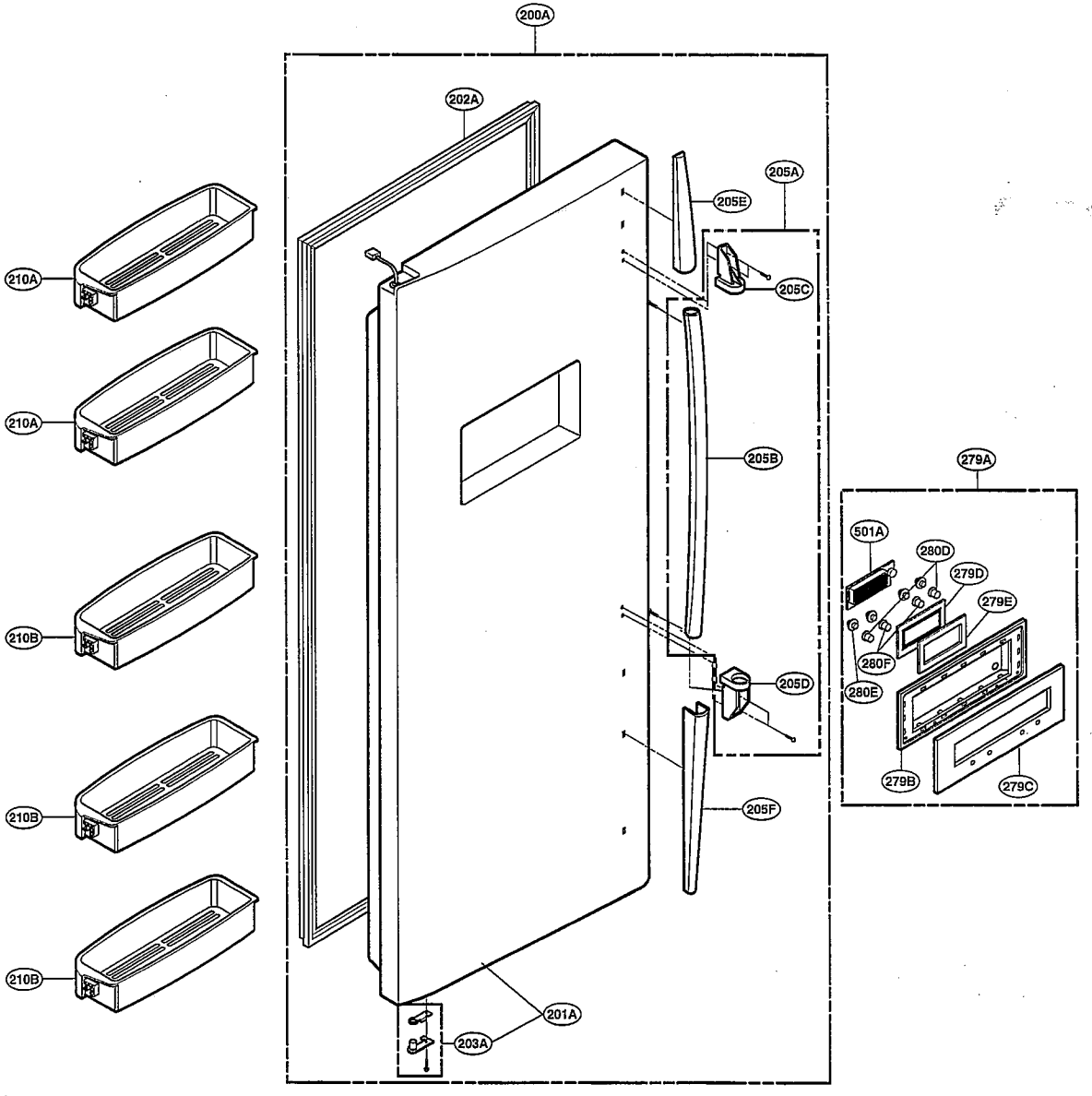
200A
202A
205A
205E
205C
205B
205D
205F
201A
203A
210A
210A
210B
210B
210B
279A
501A
280D
279D
279E
280F
280E
279B
279C

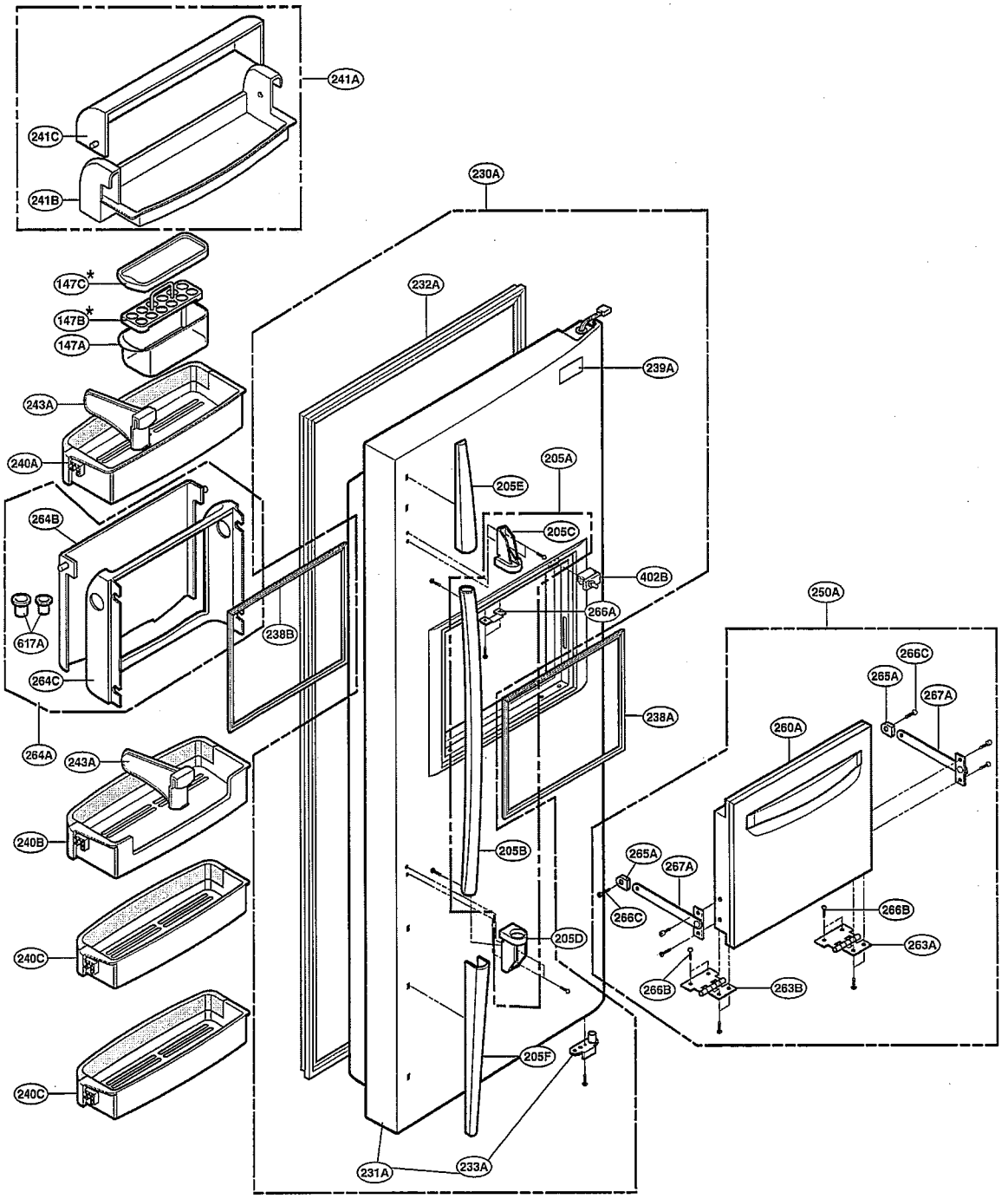
241A
241C
241B
230A
147C*
147B*
147A
232A
239A
243A
240A
205A
205E
264B
205C
402B
266A
617A
238B
250A
266C
265A
267A
264C
238A
260A
264A
243A
240B
205B
265A
267A
266C
266B
205D
263A
240C
266B
263B
205F
240C
231A
233A

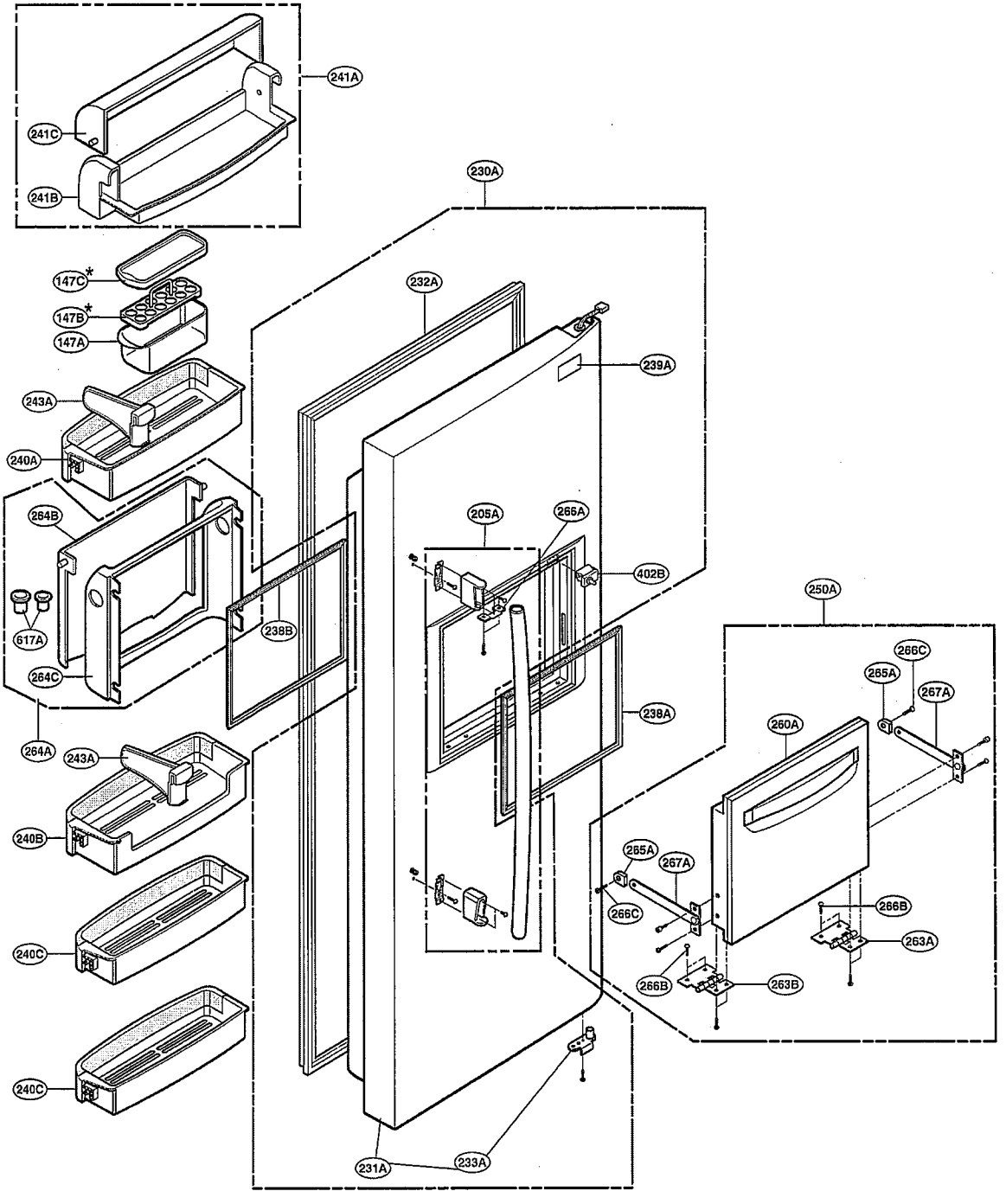
241A
241C
241B
230A
147C*
147B*
147A
232A
239A
243A
240A
264B
205A
266A
402B
250A
617A
238B
266C
265A
267A
264C
238A
260A
264A
243A
240B
265A
267A
266C
266B
240C
263A
266B
263B
240C
231A
233A

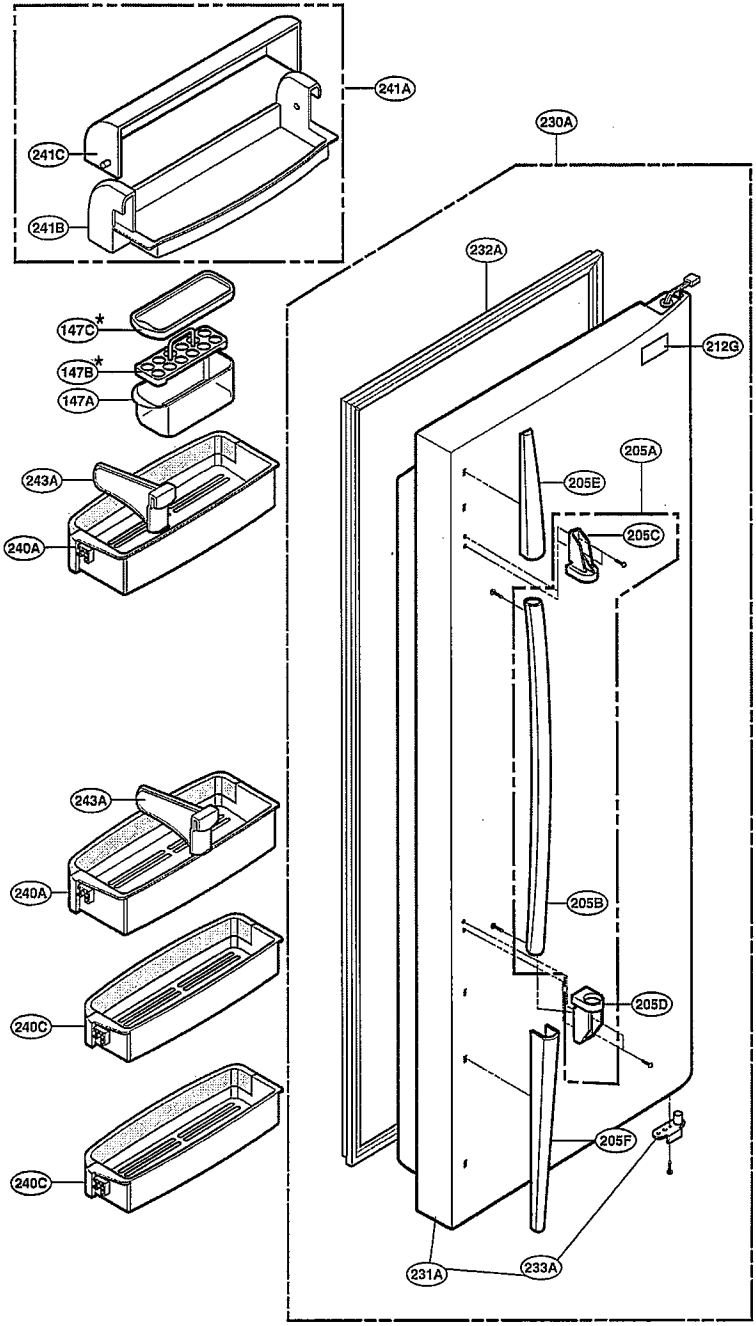
241A
241C
241B
230A
232A
147C*
147B*
147A
212G
205A
205E
243A
205C
240A
243A
240A
205B
205D
240C
205F
240C
231A
233A

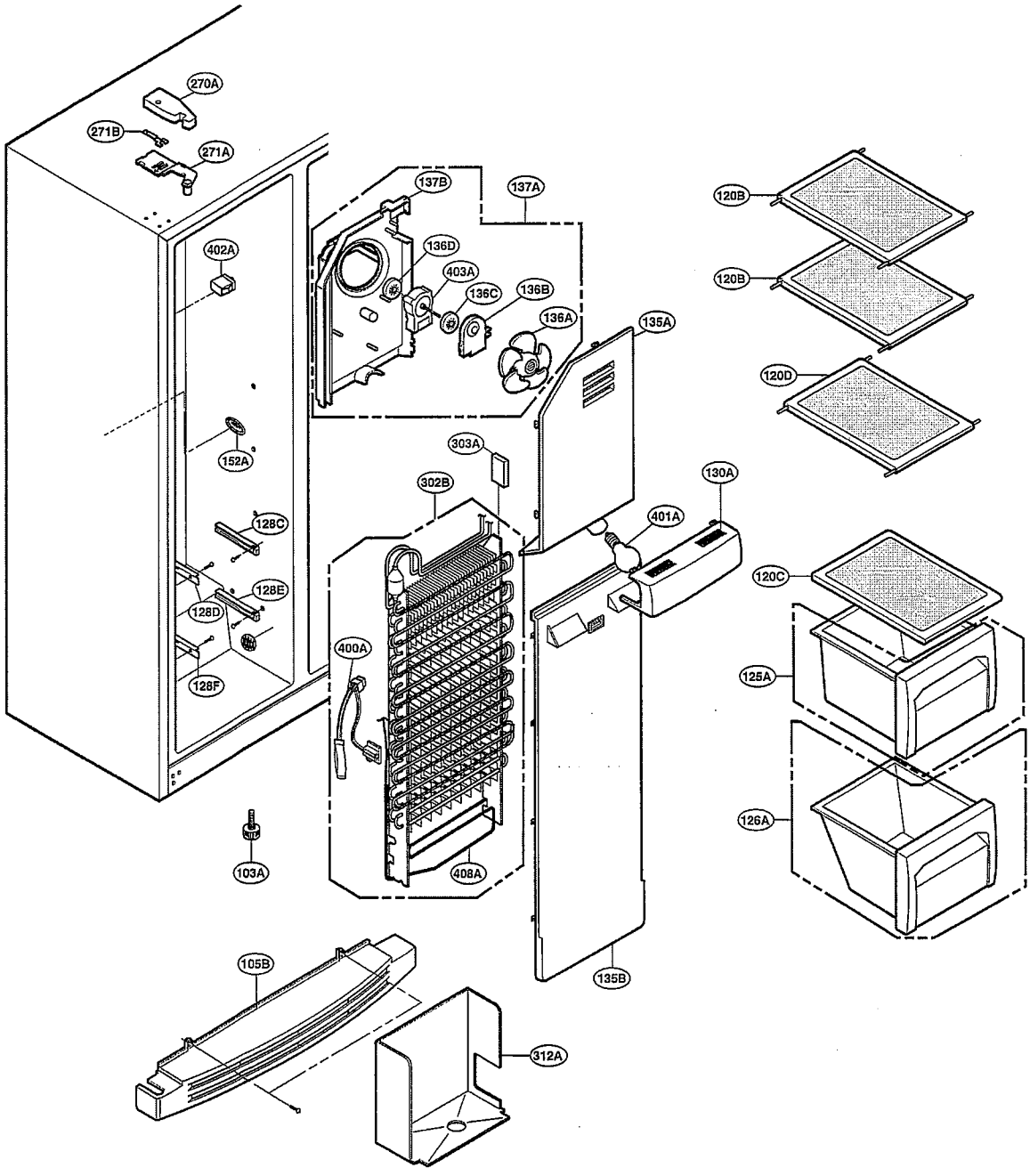
270A
271B
271A
402A
152A
128C
128E
128D
128F
137B
137A
136D
403A
136C
136B
136A
135A
120B
120B
120D
303A
302B
130A
401A
120C
125A
126A
400A
408A
103A
135B
105B
312A

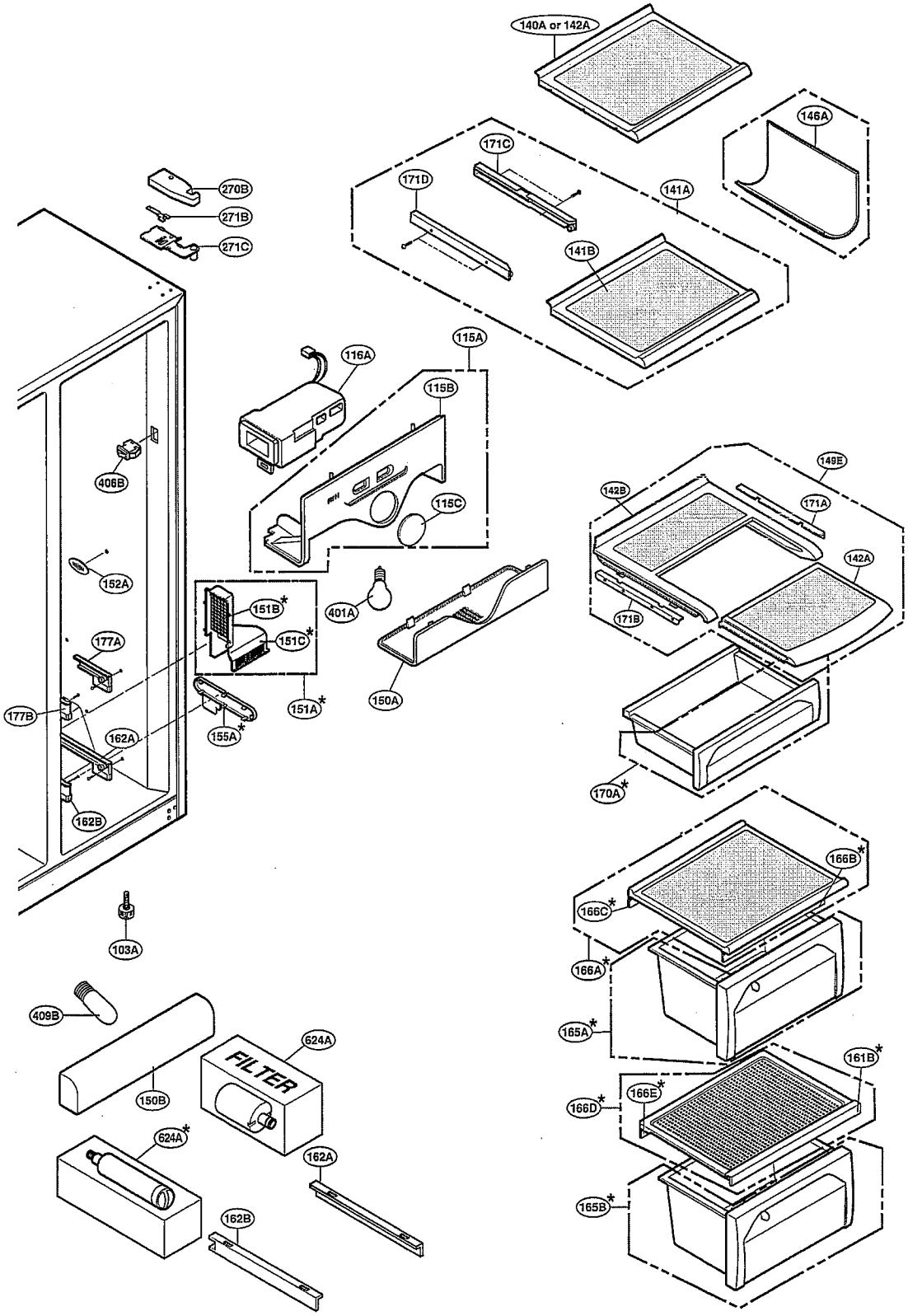
140A or 142A
146A
171C
171D
141A
141B
270B
271B
271C
116A
115A
115B
115C
406B
152A
177A
177B
162A
162B
151B*
151C*
151A*
155A*
401A
150A
149E
142B
171A
142A
171B
170A*
166B*
166C*
166A*
165A*
161B*
166E*
166D*
165B*
103A
409B
150B
624A
FILTER
624A*
162A
162B

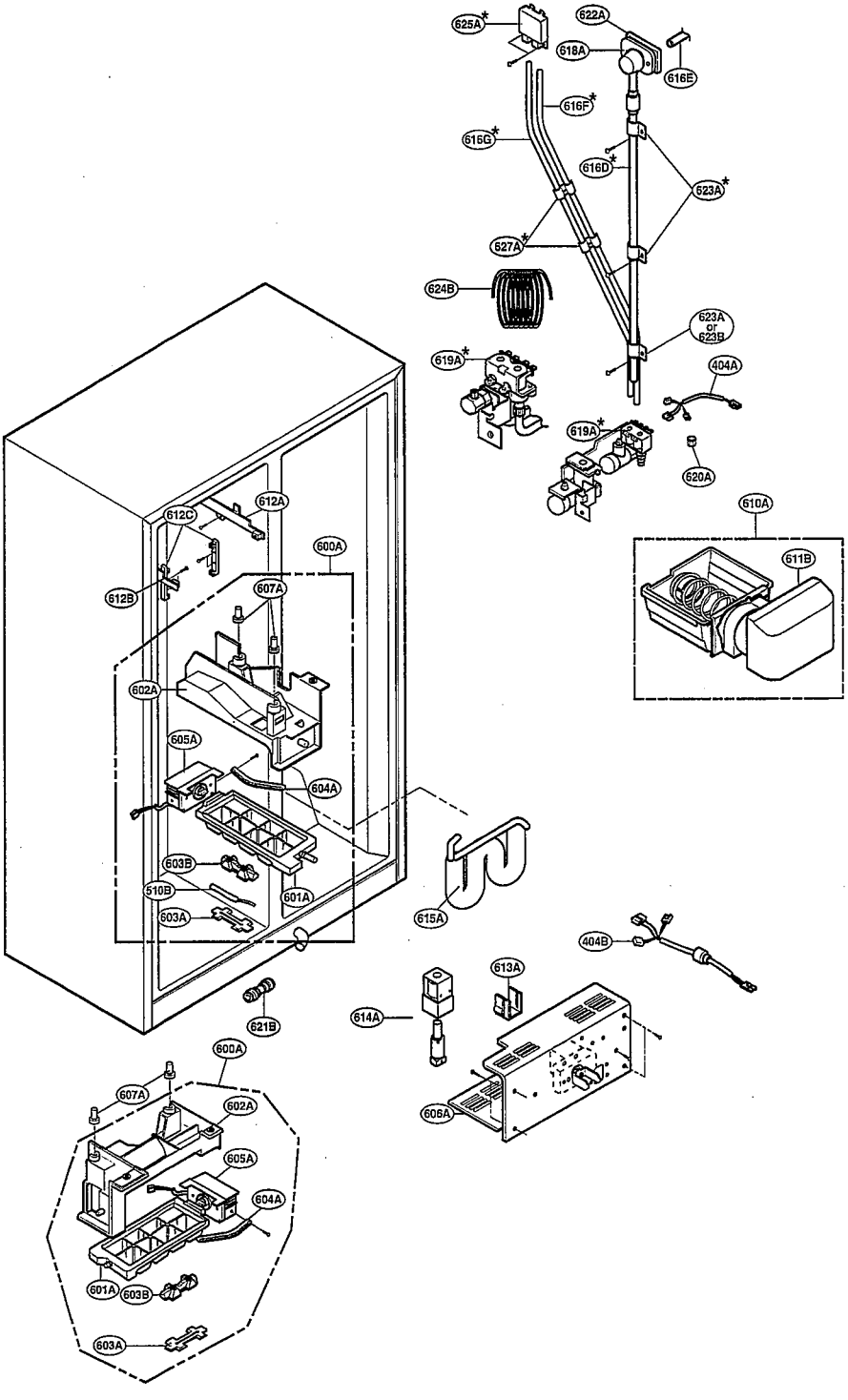
625A*
622A
618A
616E
616F*
616G*
616D*
623A*
627A*
624B
623A or 623B
619A*
404A
619A*
620A
610A
611B
612A
612C
600A
612B
607A
602A
605A
604A
603B
510B
601A
603A
615A
404B
613A
614A
621B
606A
600A
607A
602A
605A
604A
601A
603B
603A

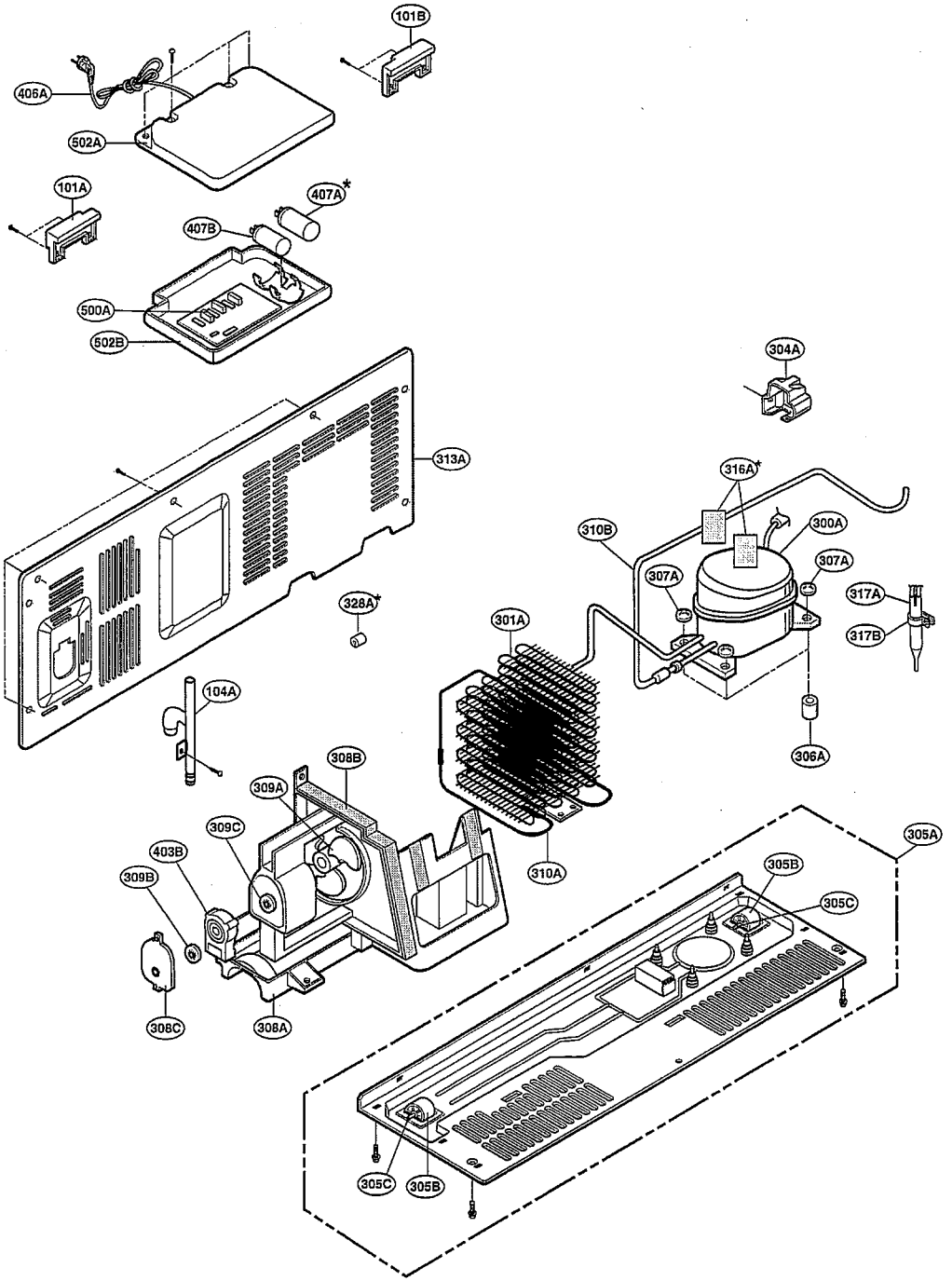
101B
406A
502A
101A
407A*
407B
500A
502B
304A
313A
316A*
310B
300A
307A
307A
317A
317B
328A*
301A
104A
306A
308B
309A
309C
403B
309B
310A
305A
305B
305C
308C
308A
305C
305B

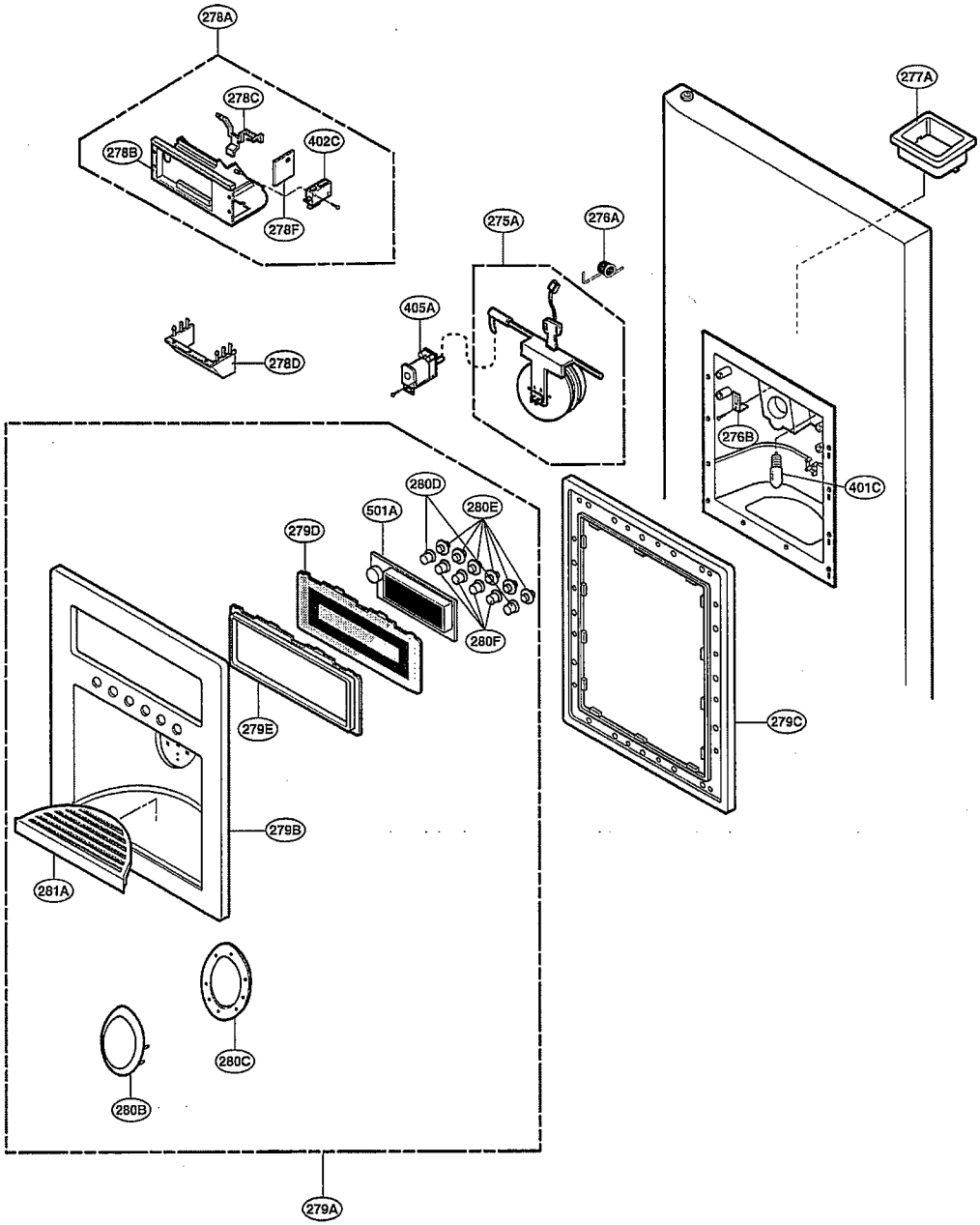
278A
278C
278B
402C
278F
277A
275A
276A
405A
278D
276B
401C
280D
501A
280E
279D
280F
279E
279C
279B
281A
280C
280B
279A