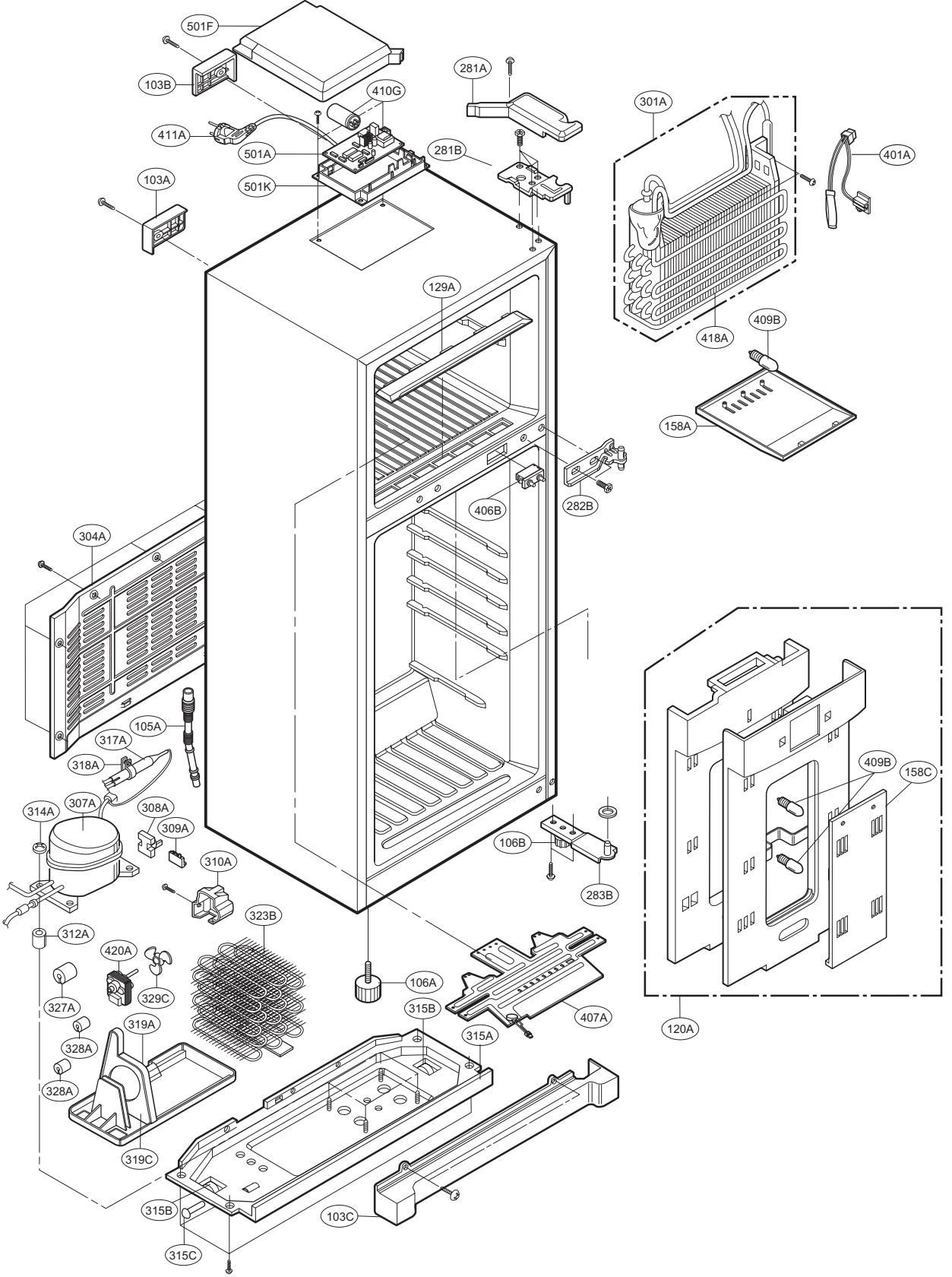
501F
103B
410G
281A
411A
501A
281B
301A
401A
103A
501K
129A
418A
409B
158A
406B
282B
304A
105A
317A
318A
307A
314A
308A
309A
310A
106B
283B
409B
158C
323B
312A
420A
329C
327A
106A
315B
407A
120A
319A
328A
315A
328A
319C
315B
103C
315C

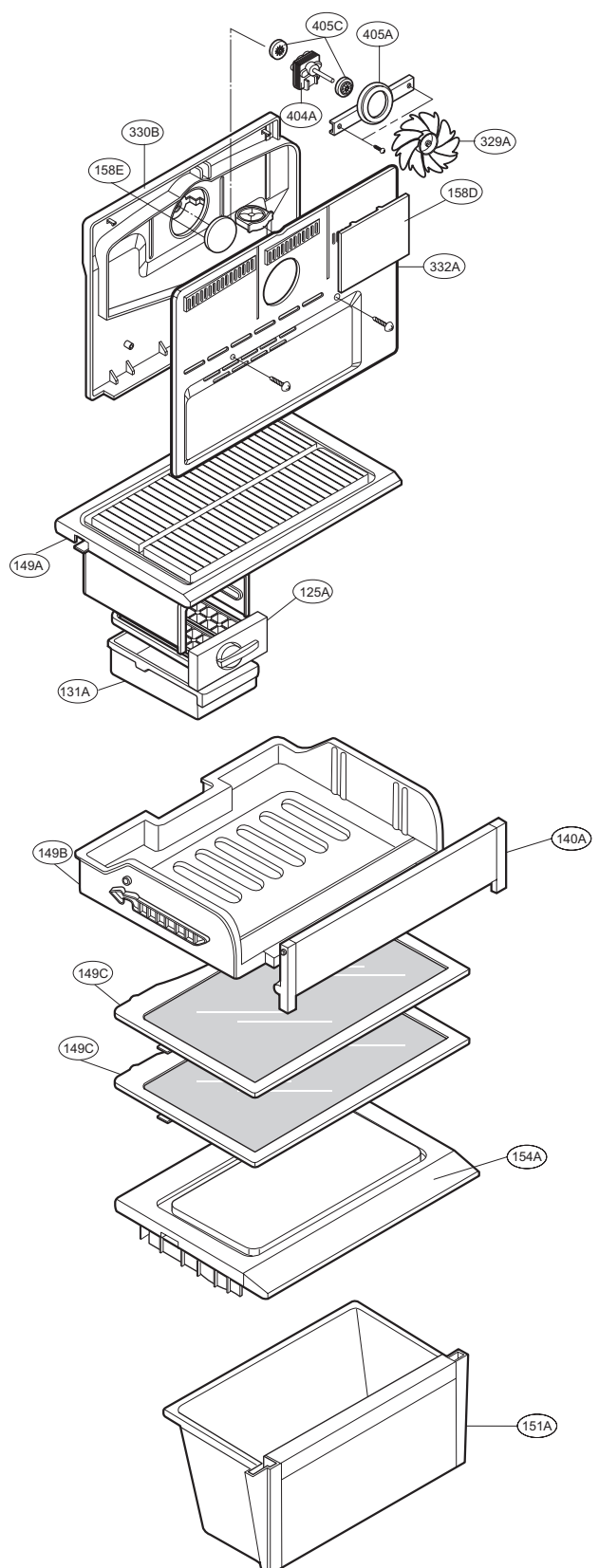
405C
405A
404A
330B
329A
158E
158D
332A
149A
125A
131A
149B
140A
149C
149C
154A
151A

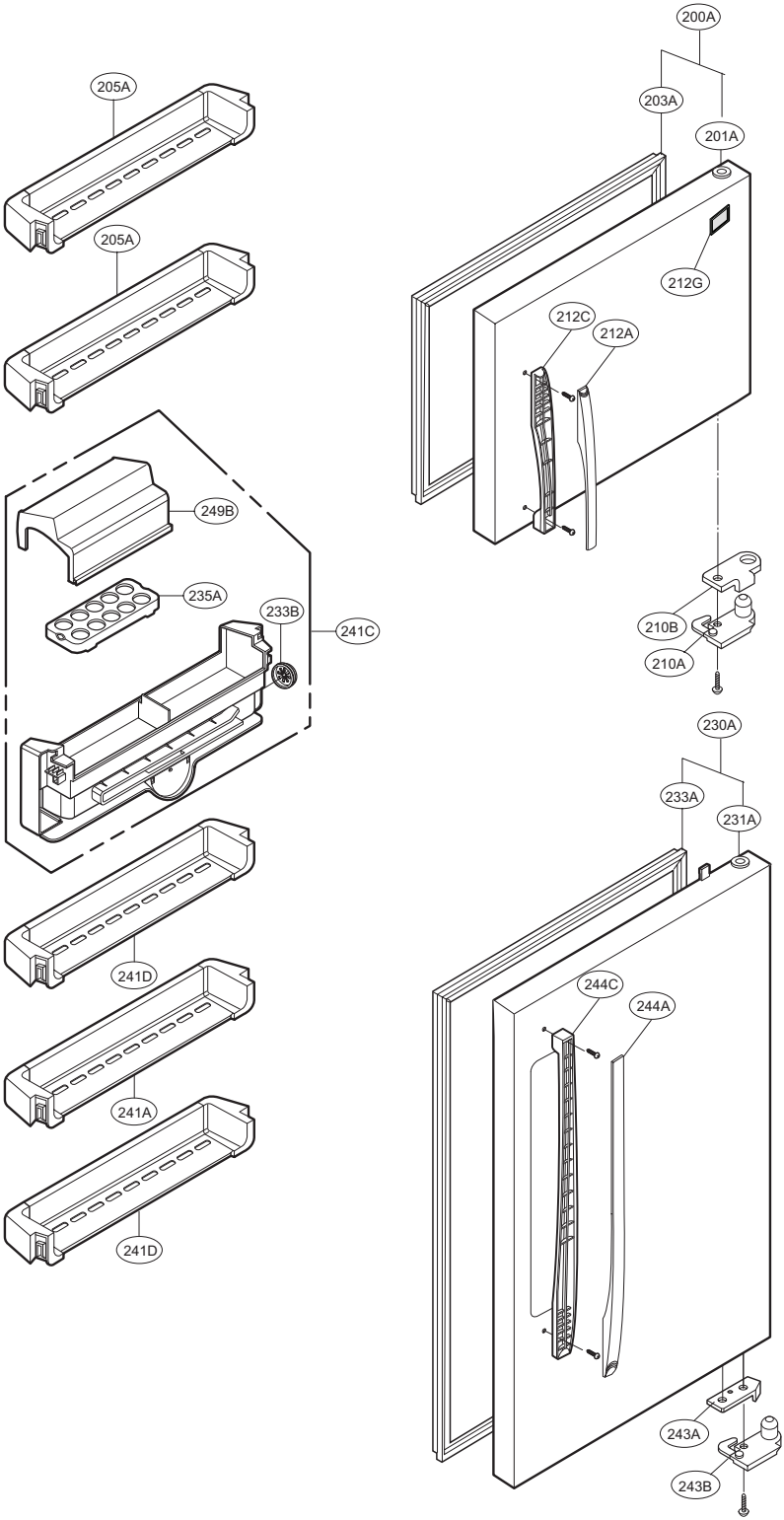
200A
203A
201A
205A
205A
212G
212C
212A
249B
235A
233B
241C
210B
210A
230A
233A
231A
241D
244C
244A
241A
241D
243A
243B

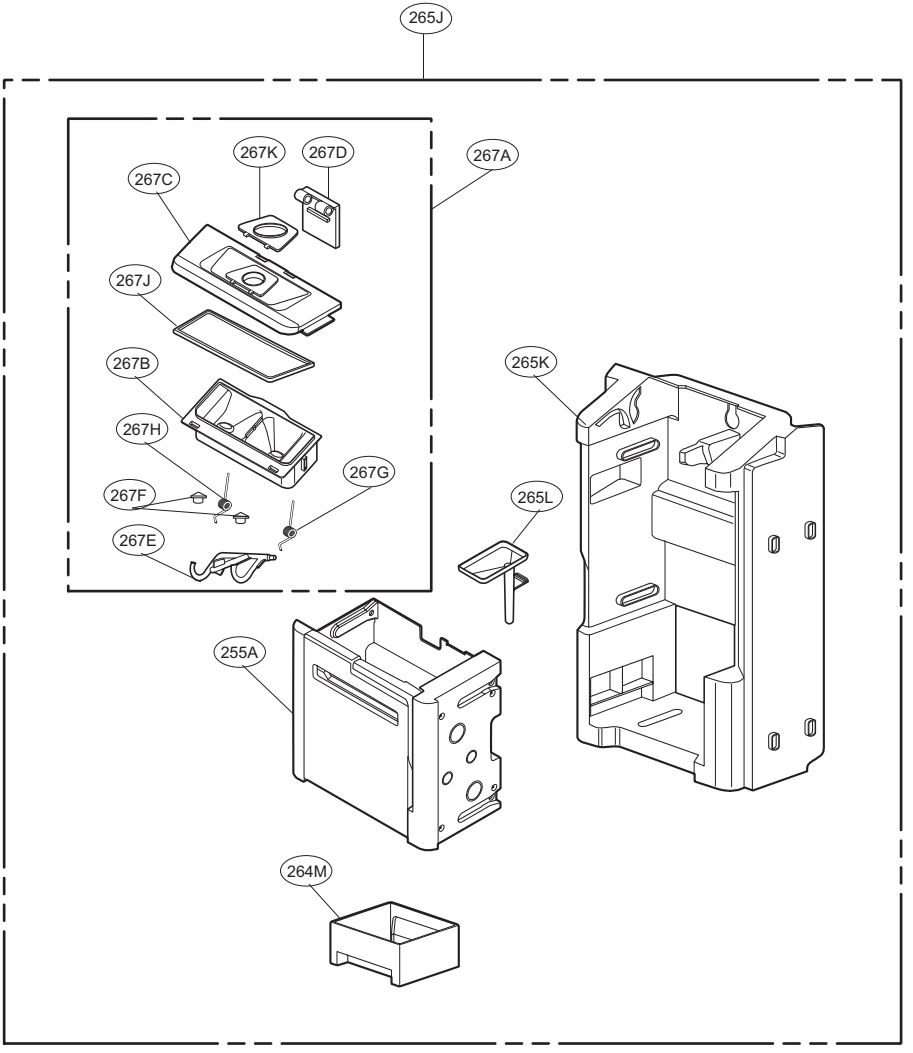
265J
267A
267K
267D
267C
267J
267B
267H
267G
267F
267E
265K
265L
255A
264M