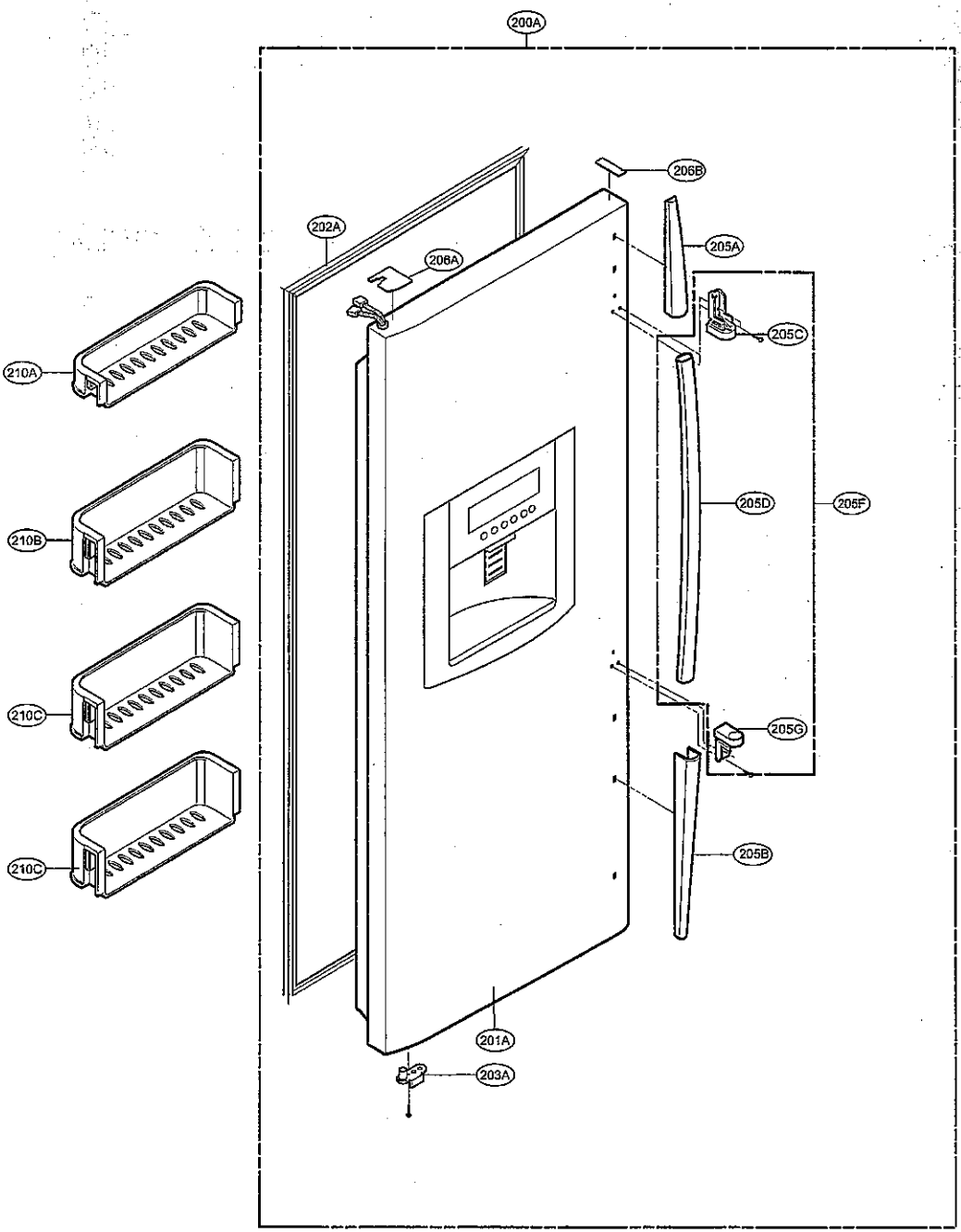
200A
206B
202A
205A
206A
205C
210A
205D
205F
210B
210C
205G
210C
205B
201A
203A

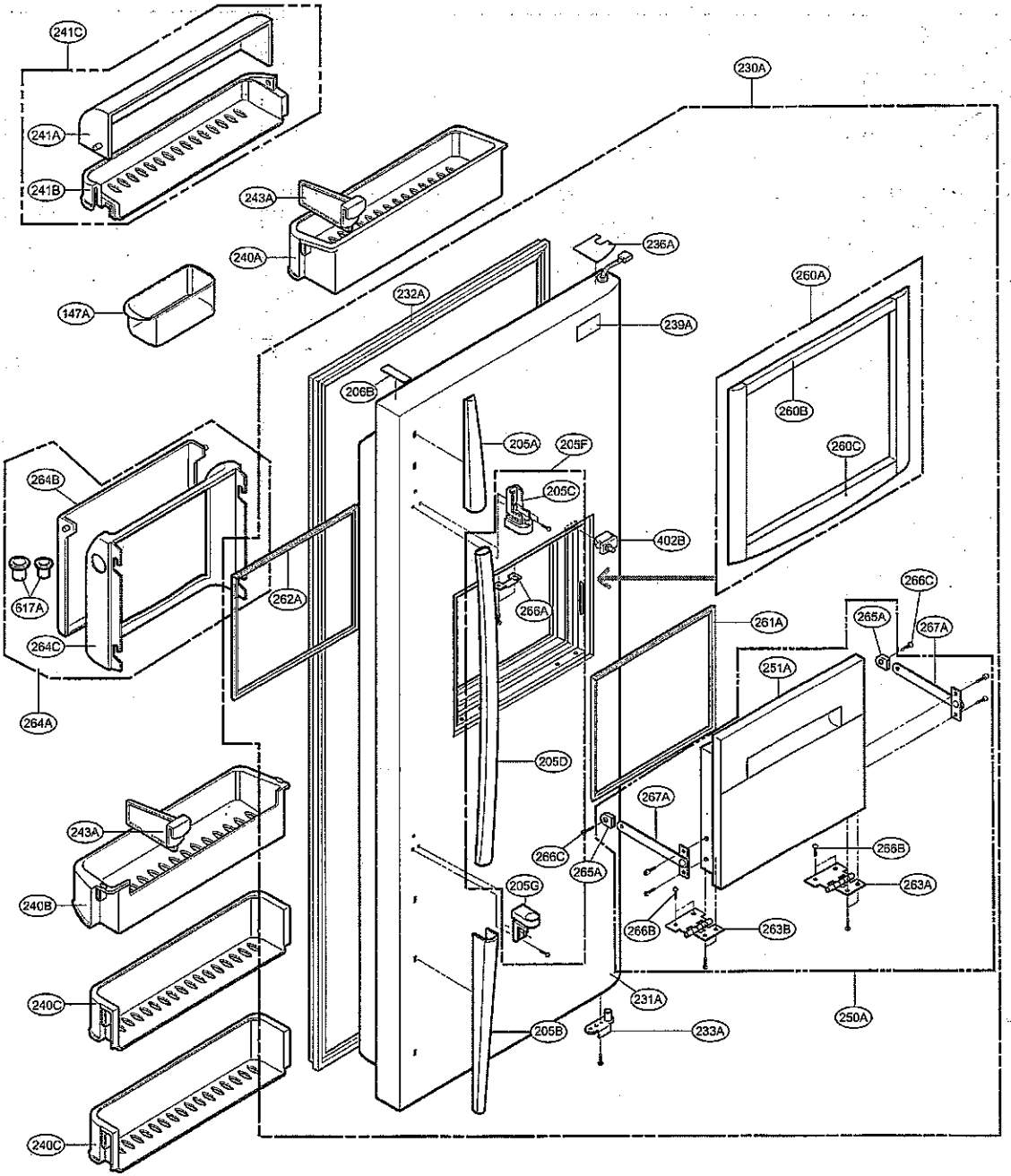
241C
241A
241B
243A
240A
147A
230A
236A
232A
239A
260A
260B
260C
206B
205A
205F
205C
402B
264B
617A
264C
264A
262A
266A
261A
266C
265A
267A
251A
205D
243A
240B
240C
240C
267A
266C
265A
266B
263B
266B
263A
205G
231A
250A
205B
233A

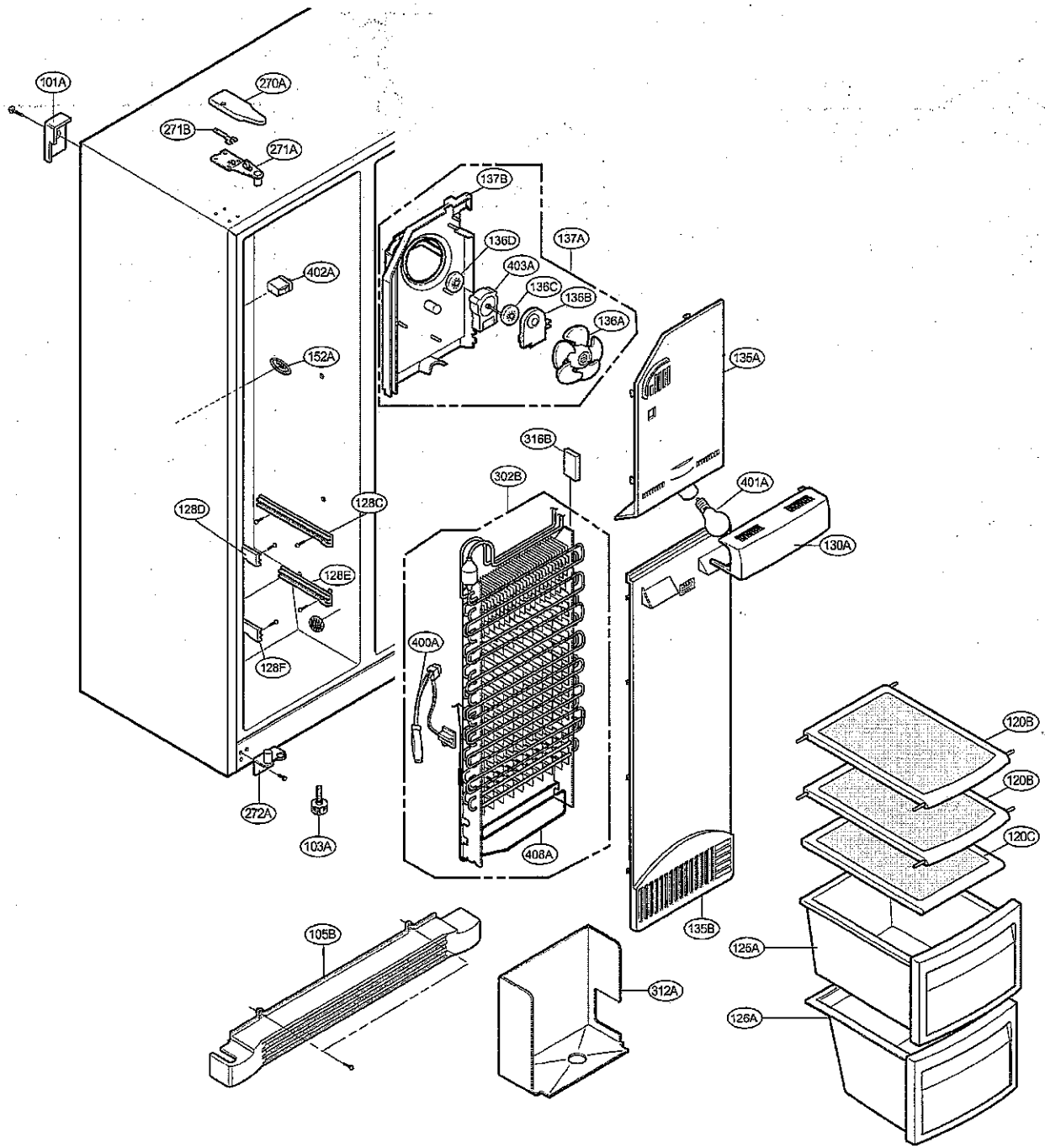
101A
270A
271B
271A
137B
136D
137A
403A
136C
136B
136A
402A
152A
135A
316B
302B
401A
128D
128C
130A
128E
400A
128F
120B
120B
120C
272A
103A
408A
135B
105B
125A
312A
126A

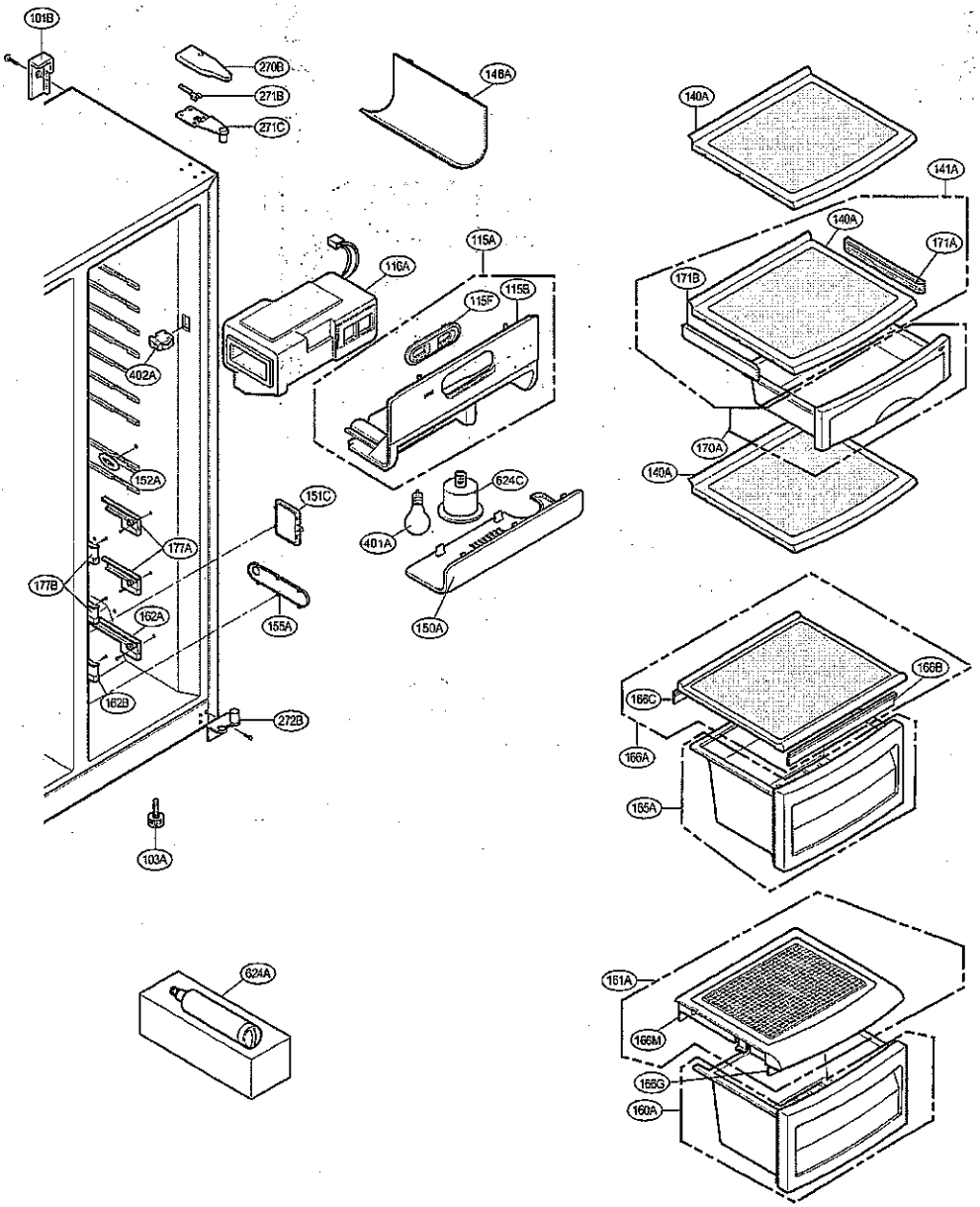
101B
270B
271B
271C
146A
140A
141A
140A
171A
171B
115A
116A
115F
115B
402A
170A
140A
152A
151C
624C
177A
401A
177B
162A
155A
150A
166B
166C
166A
165A
162B
272B
103A
624A
161A
166M
165G
160A

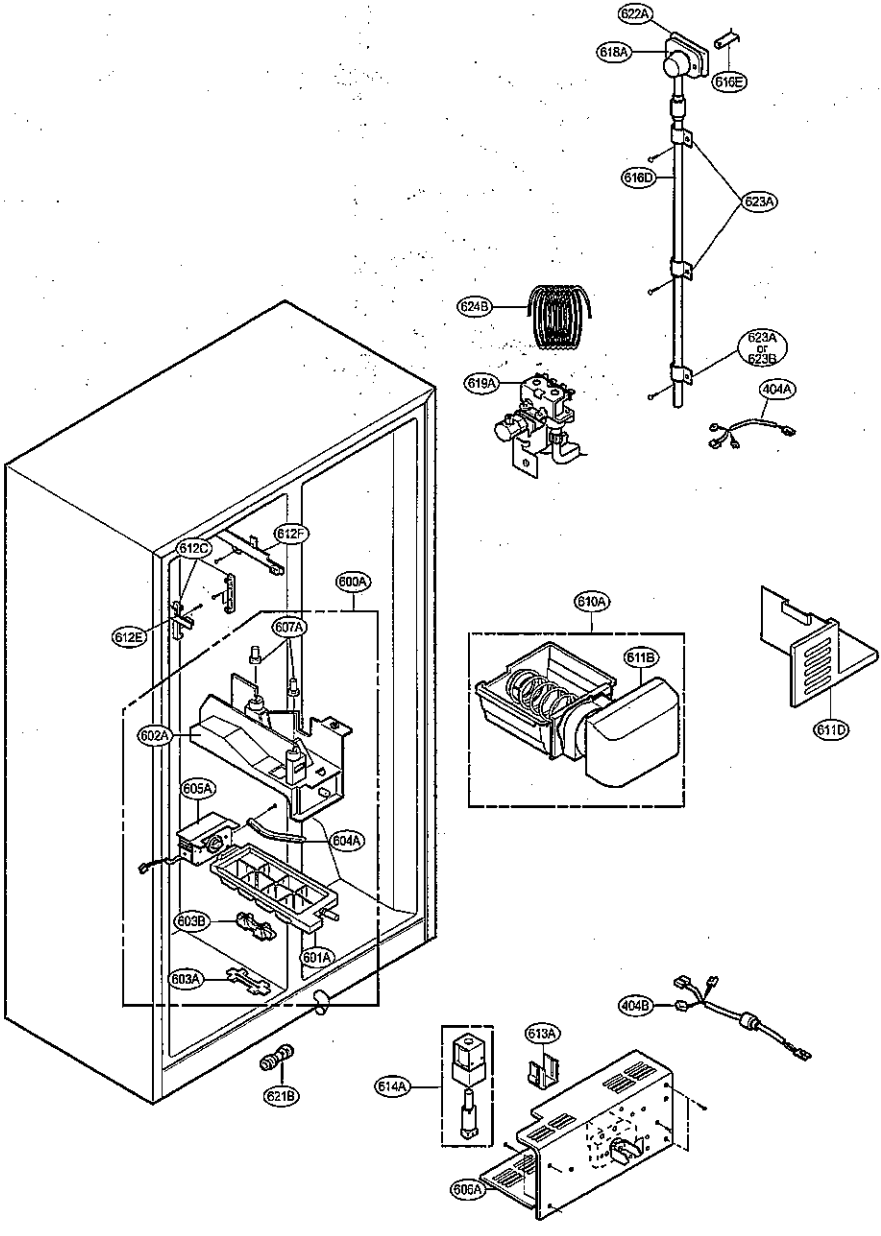
622A
618A
616E
616D
623A
624B
623A or 623B
619A
404A
612C
612F
600A
612E
607A
610A
611B
611D
602A
605A
604A
603B
601A
603A
404B
613A
614A
621B
606A

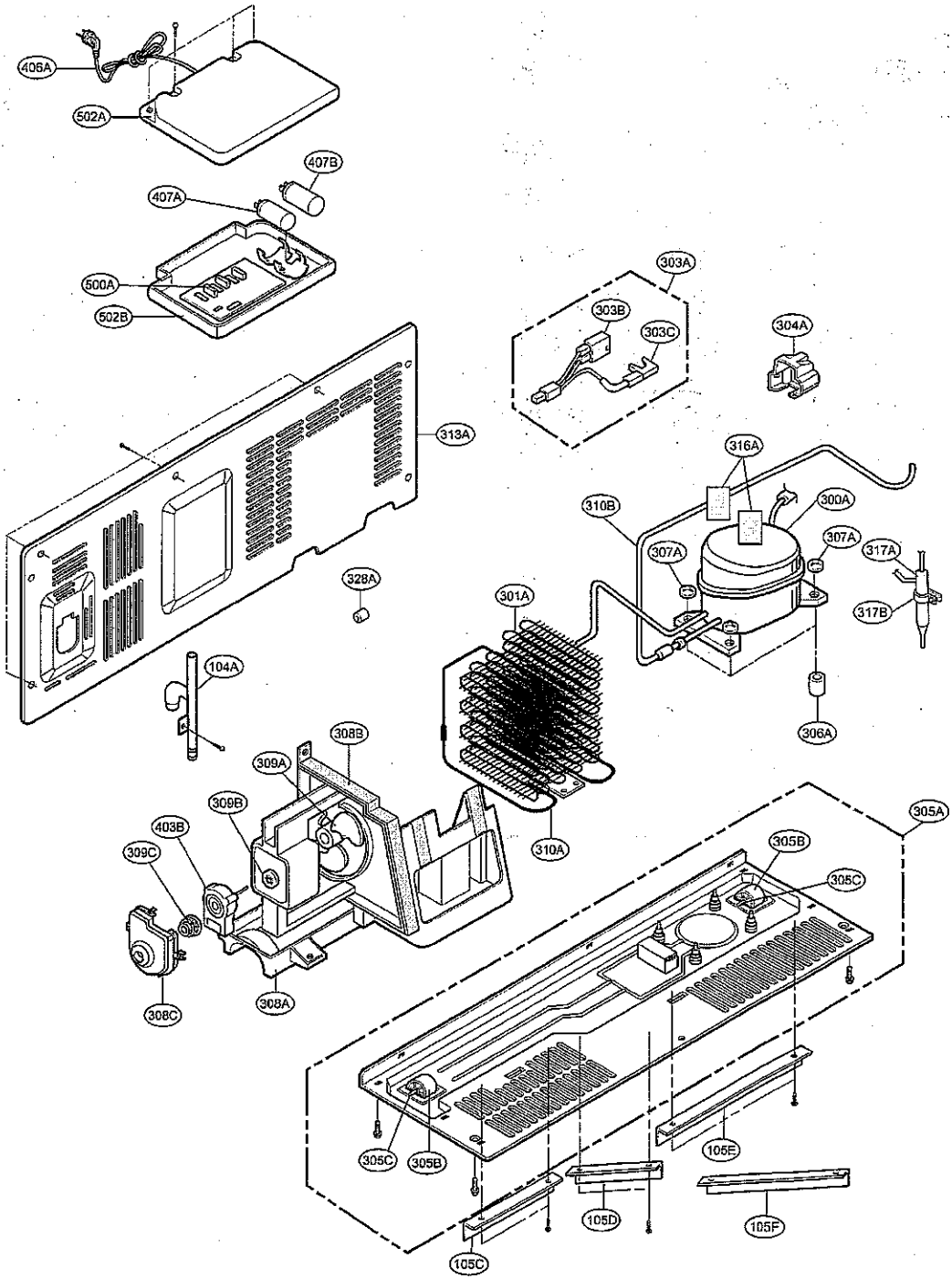
406A
502A
407B
407A
500A
502B
303A
303B
303C
304A
313A
316A
310B
300A
307A
307A
317A
317B
328A
301A
104A
306A
308B
309A
309B
403B
309C
310A
305A
305B
305C
308C
308A
305C
305B
105E
105D
105F
105C

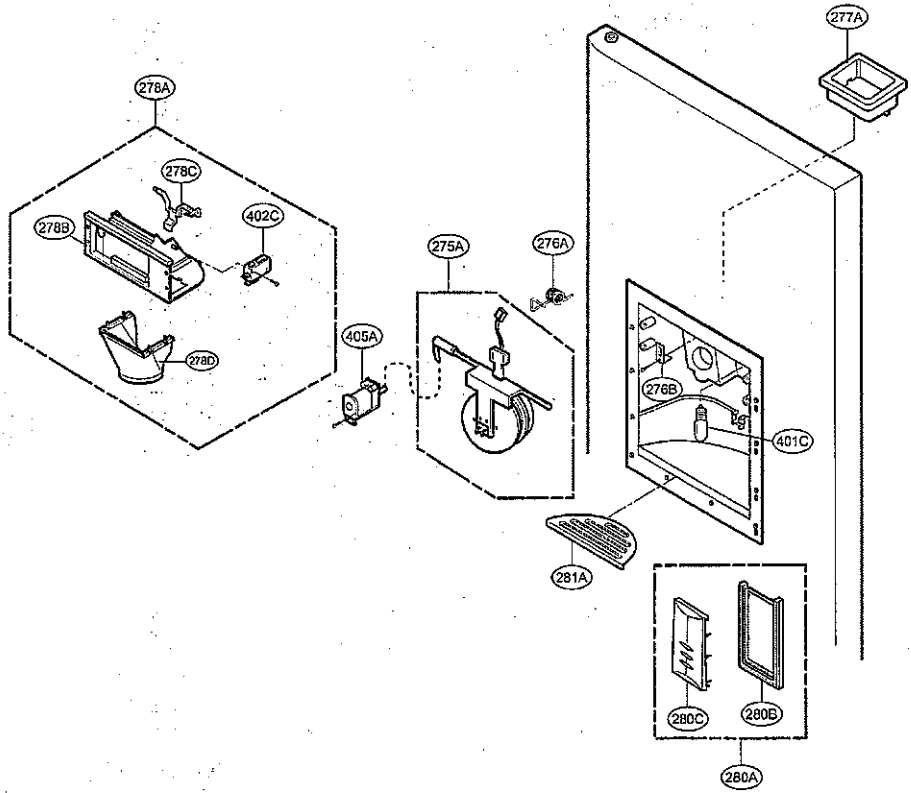
277A
278A
278C
402C
278B
275A
276A
405A
278D
276B
401C
281A
280C
280B
280A

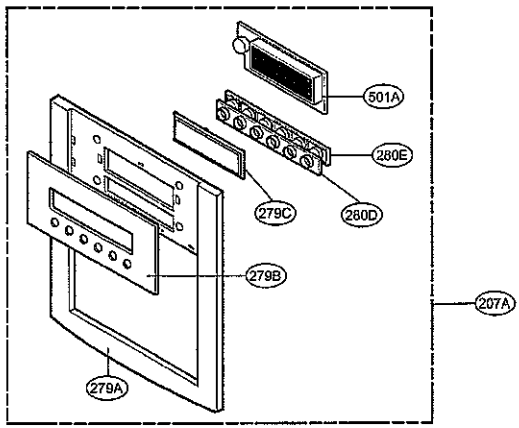
501A
280E
279C
280D
279B
207A
279A