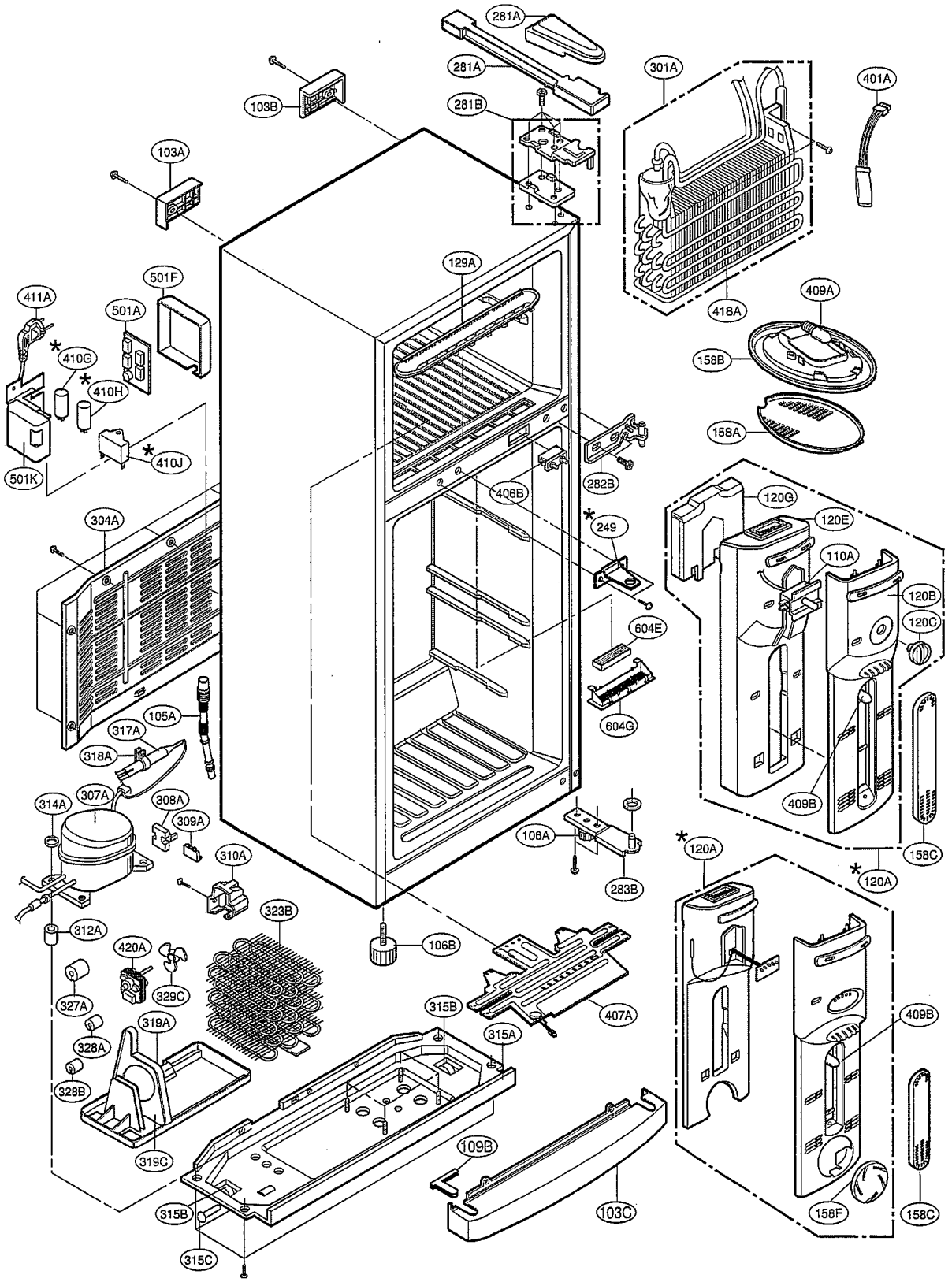
281A
281A
281B
103B
103A
301A
401A
418A
409A
158B
158A
129A
501F
411A
501A
410G
410H
501K
410J
282B
406B
249
304A
120G
120E
110A
120B
120C
604E
604G
105A
317A
318A
307A
314A
308A
309A
310A
106A
283B
409B
158C
120A
120A
312A
323B
106B
420A
329C
327A
407A
315B
319A
328A
315A
328B
319C
409B
109B
315B
103C
158F
158C
315C

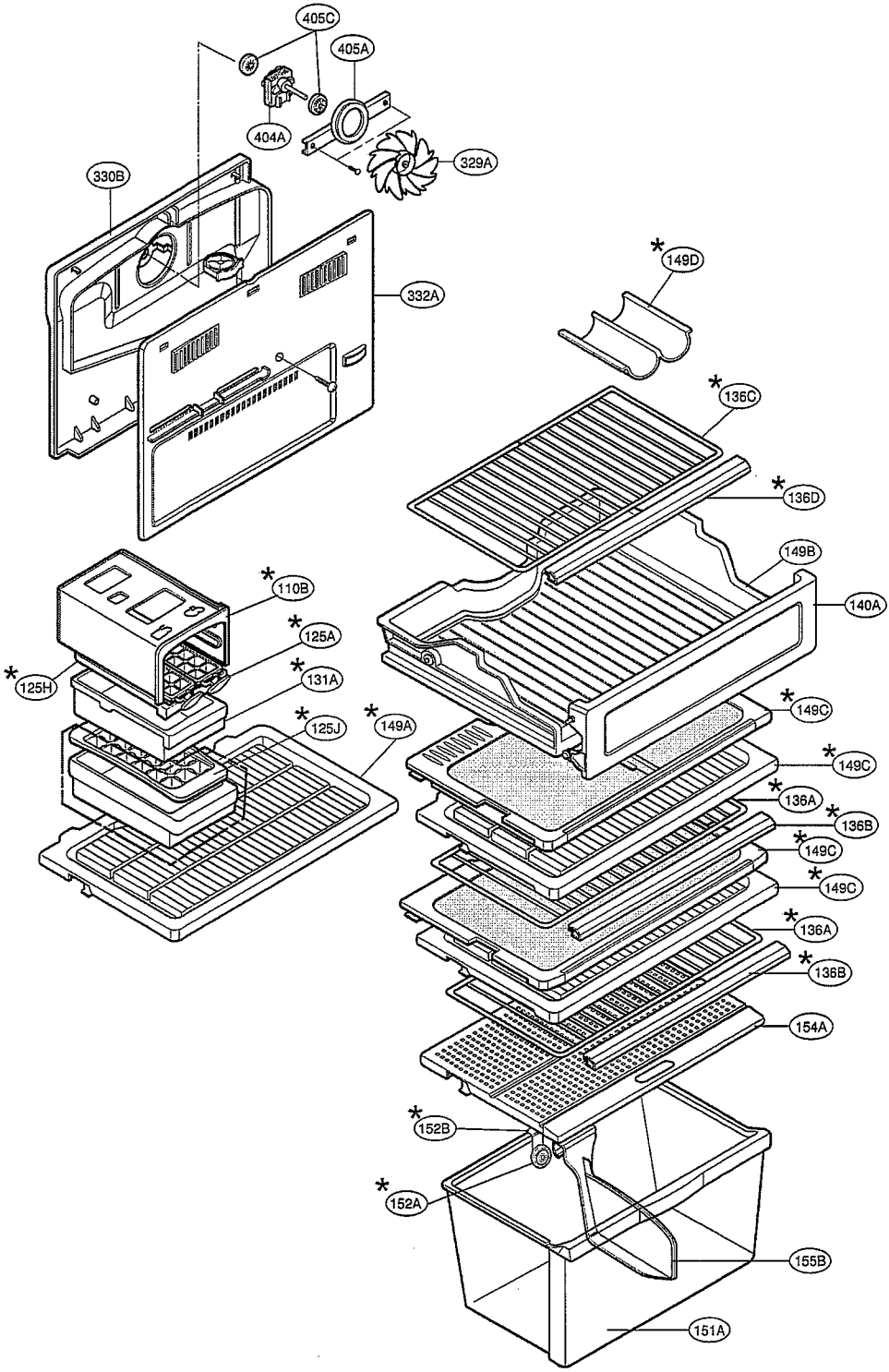
405C
405A
404A
329A
330B
332A
*149D
*136C
*136D
149B
140A
*110B
*125A
*125H
*131A
*125J
*149A
*149C
*149C
*136A
*136B
*149C
*149C
*136A
*136B
154A
*152B
*152A
155B
151A

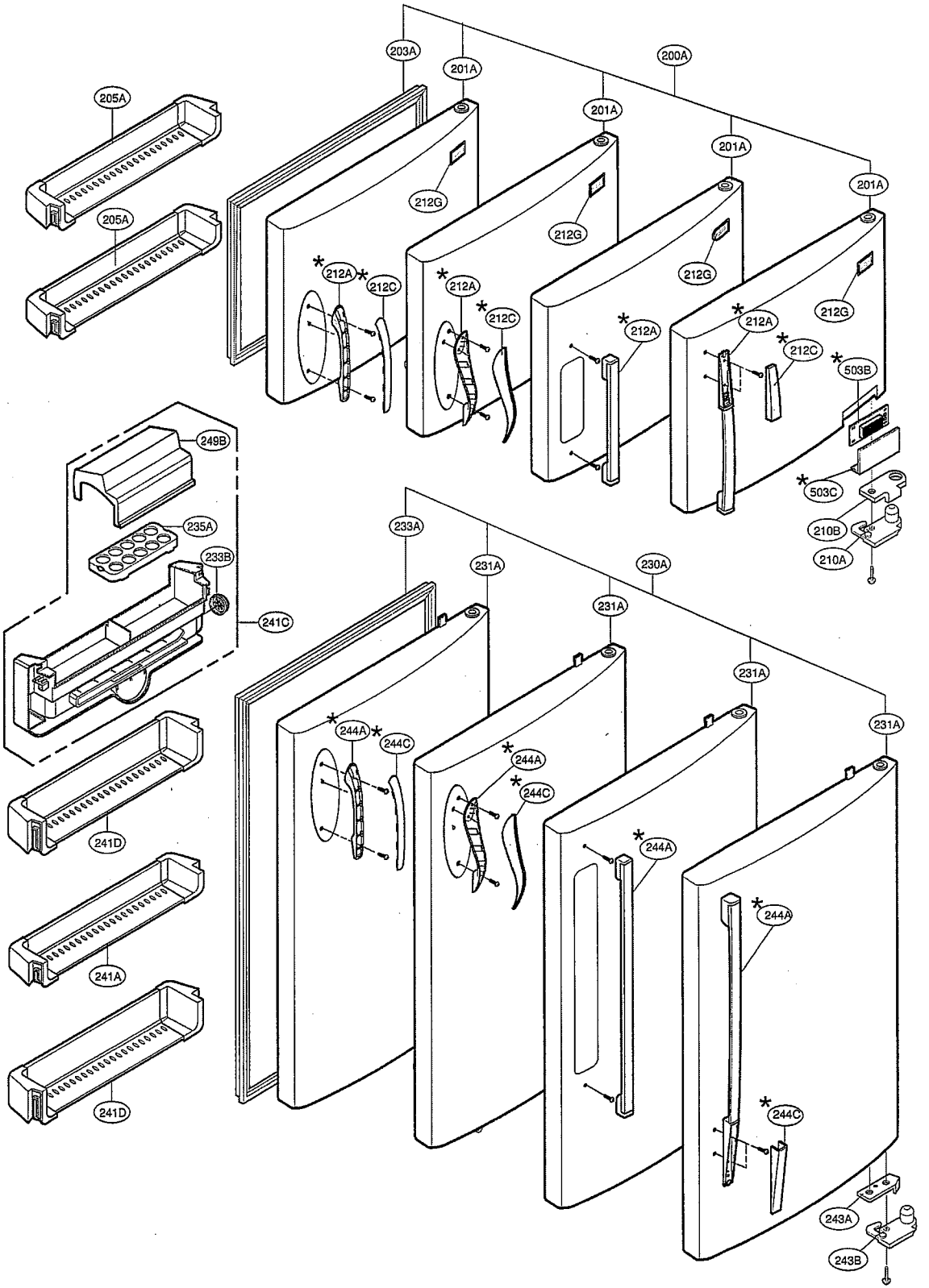
203A
201A
200A
205A
201A
205A
201A
212G
212G
212G
201A
212G
*212A
*212C
*212A
*212C
*212A
*212A
*212C
*503B
249B
*503C
235A
210B
233B
210A
241C
233A
231A
230A
231A
231A
231A
*244A
*244C
*244A
*244C
241D
*244A
241A
*244A
241D
*244C
243A
243B

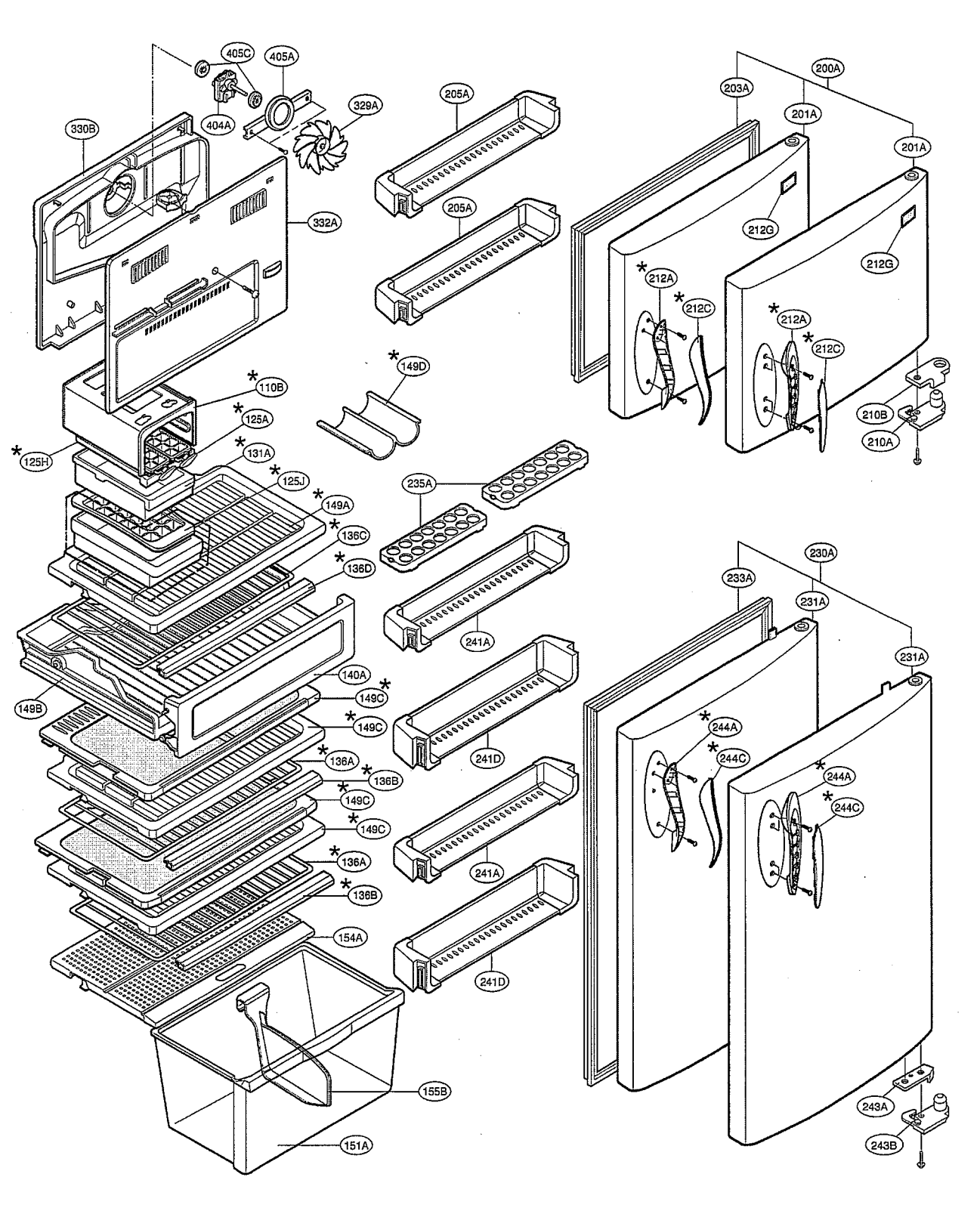
405C
405A
404A
329A
330B
332A
205A
205A
203A
200A
201A
201A
212G
212G
*212A
*212C
*212A
*212C
210B
210A
*149D
*110B
*125A
*125H
*131A
*125J
*149A
*136C
*136D
235A
241A
233A
230A
231A
231A
140A
*149C
*149C
149B
241D
*244A
*244C
*244A
*244C
*136A
*136B
*149C
*149C
241A
*136A
*136B
154A
241D
243A
243B
155B
151A