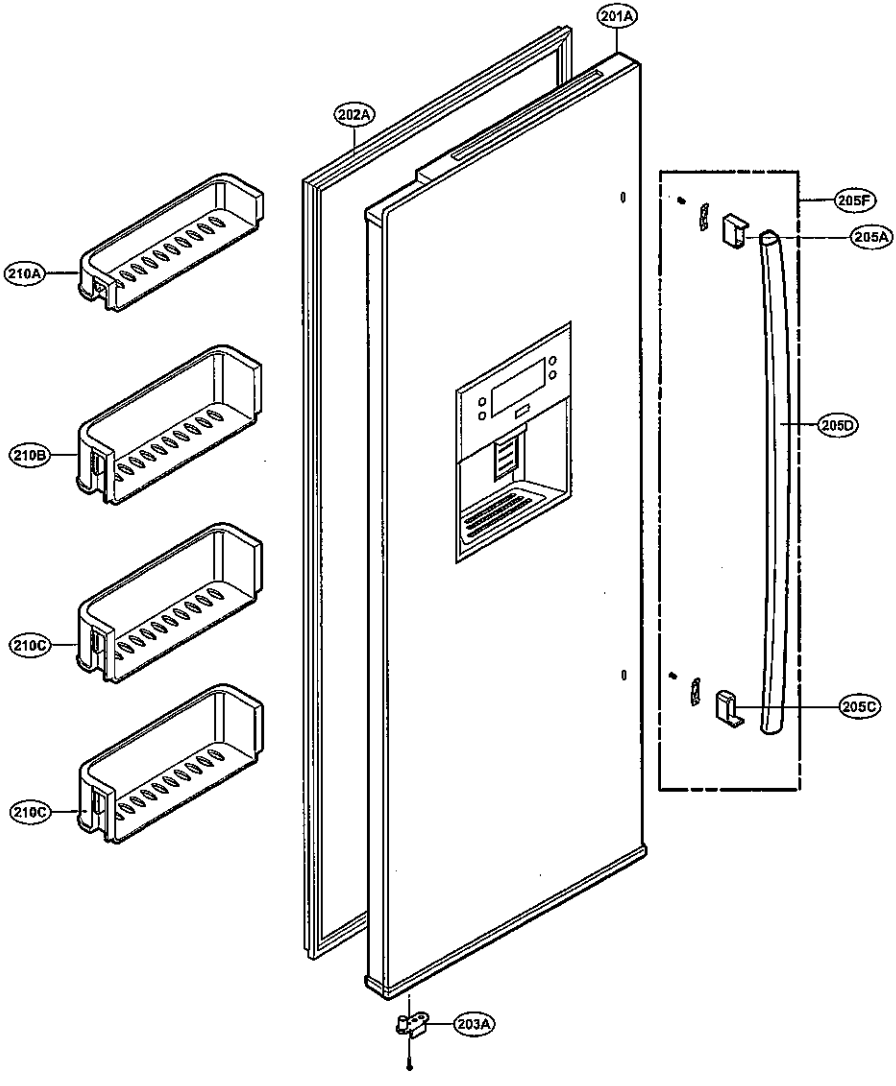
201A
202A
205F
205A
210A
205D
210B
210C
205C
210C
203A

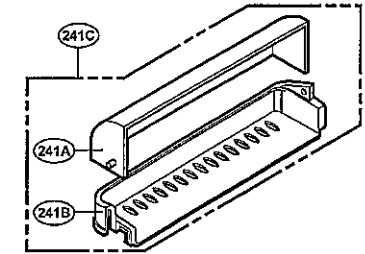
241C
241A
241B

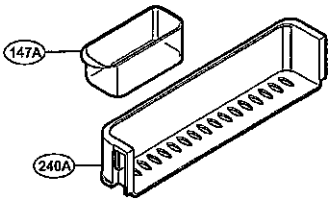
147A
240A

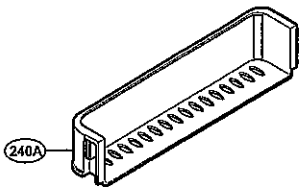
240A

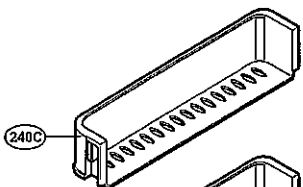
240C

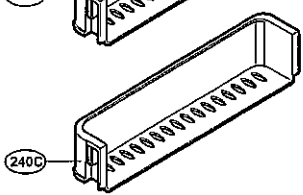
240C

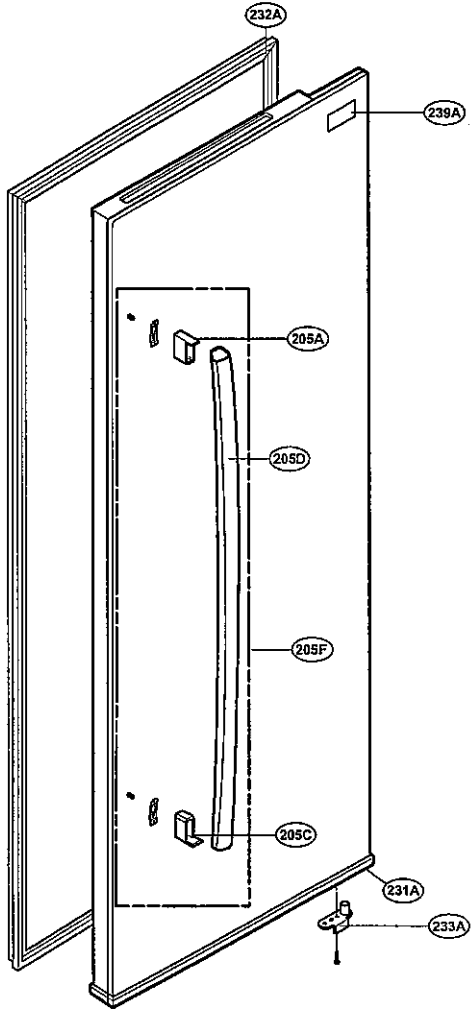
232A
239A
205A
205D
205F
205C
231A
233A

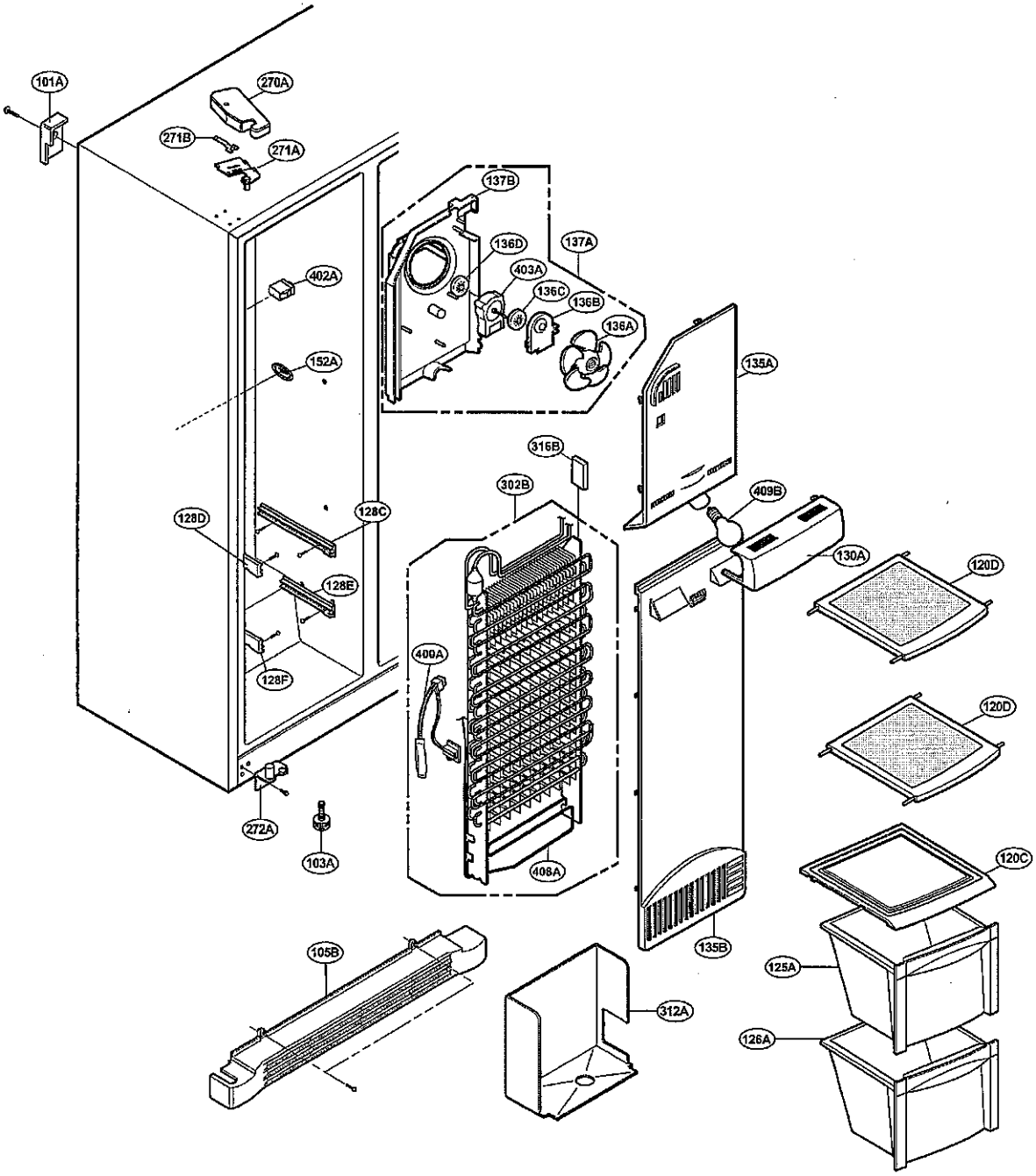
101A
270A
271B
271A
137B
136D
137A
403A
136C
136B
136A
402A
152A
135A
316B
302B
409B
128D
128C
130A
120D
128E
400A
128F
120D
272A
103A
408A
120C
135B
105B
125A
312A
126A

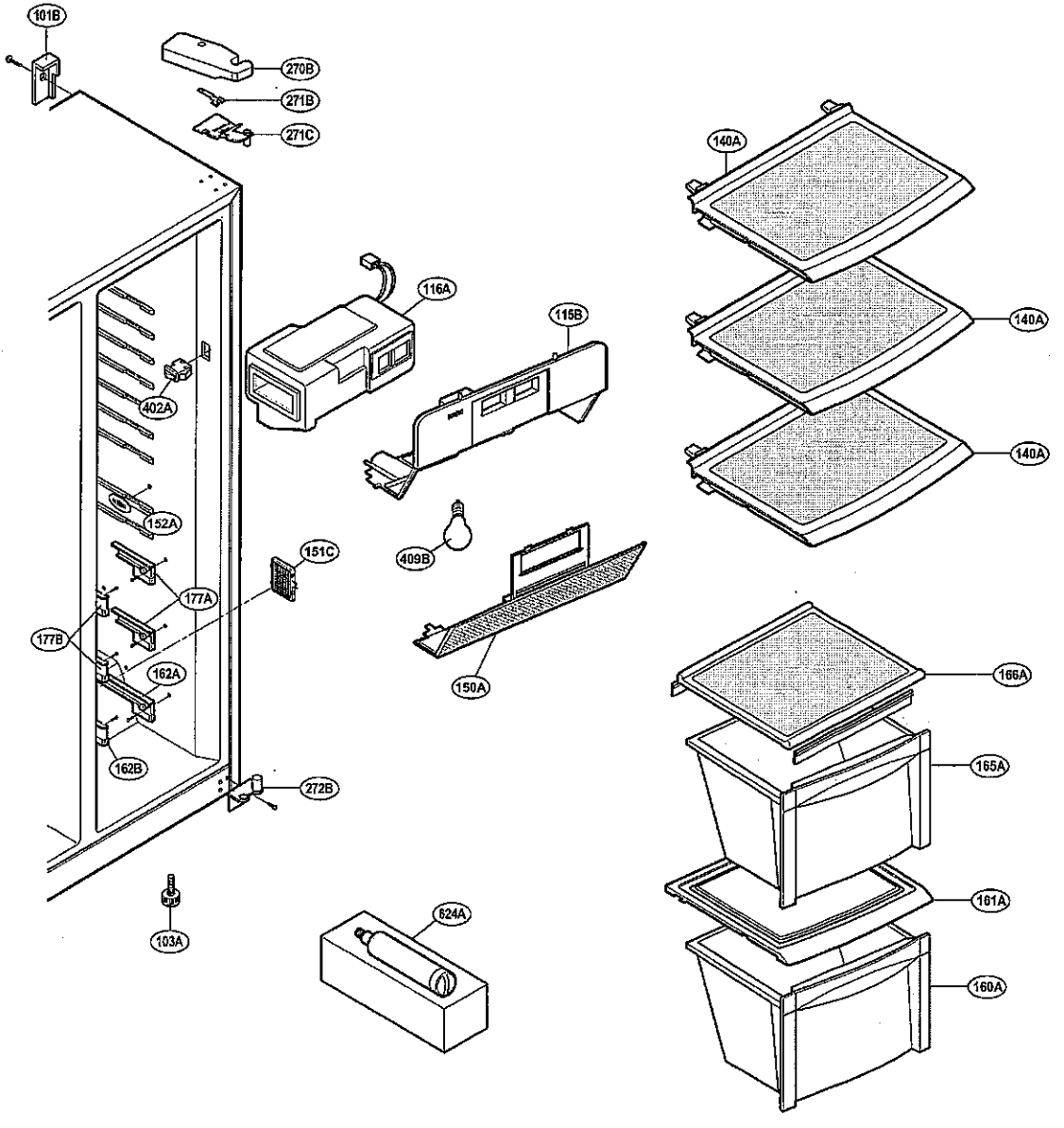
101B
270B
271B
271C
140A
140A
140A
116A
115B
402A
152A
151C
409B
177A
177B
162A
150A
166A
165A
162B
272B
161A
160A
103A
624A

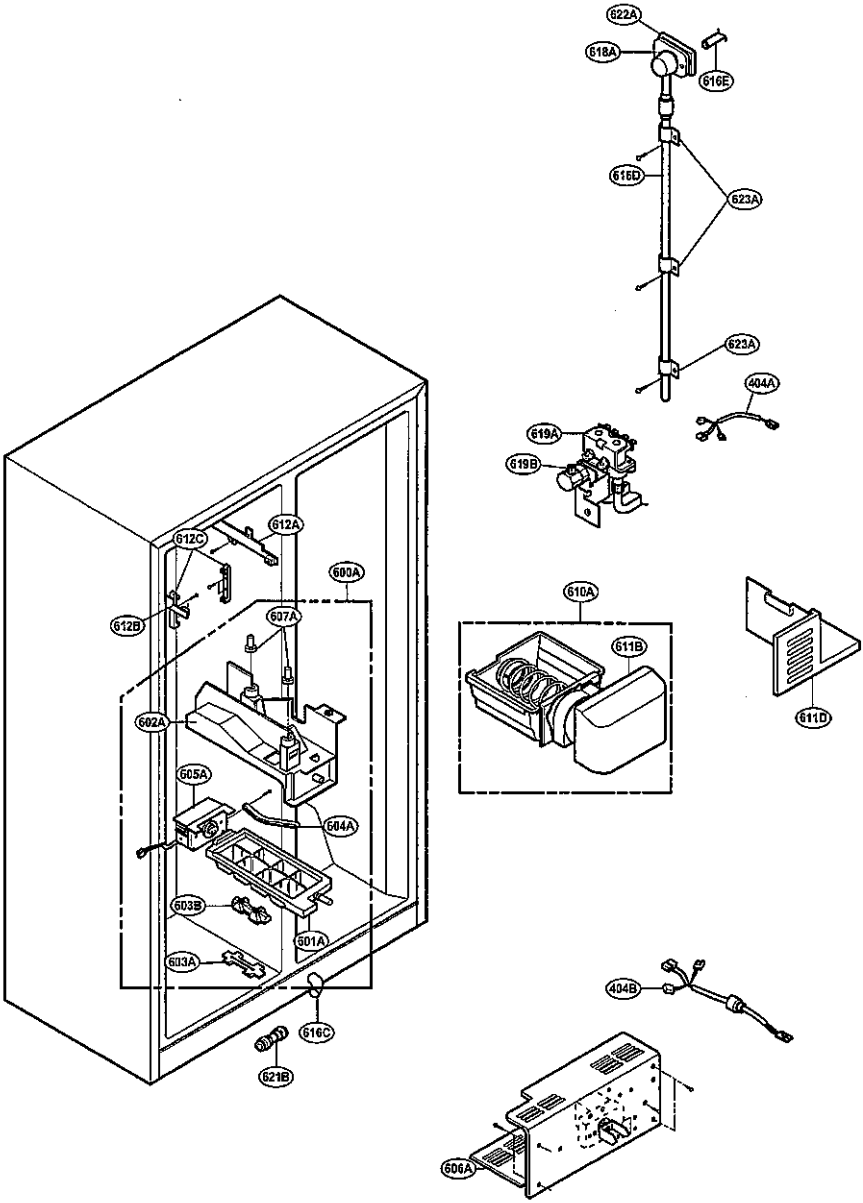
622A
618A
616E
616D
623A
623A
404A
619A
619B
612A
612C
600A
612B
607A
610A
611B
602A
611D
605A
604A
603B
601A
603A
404B
616C
621B
606A

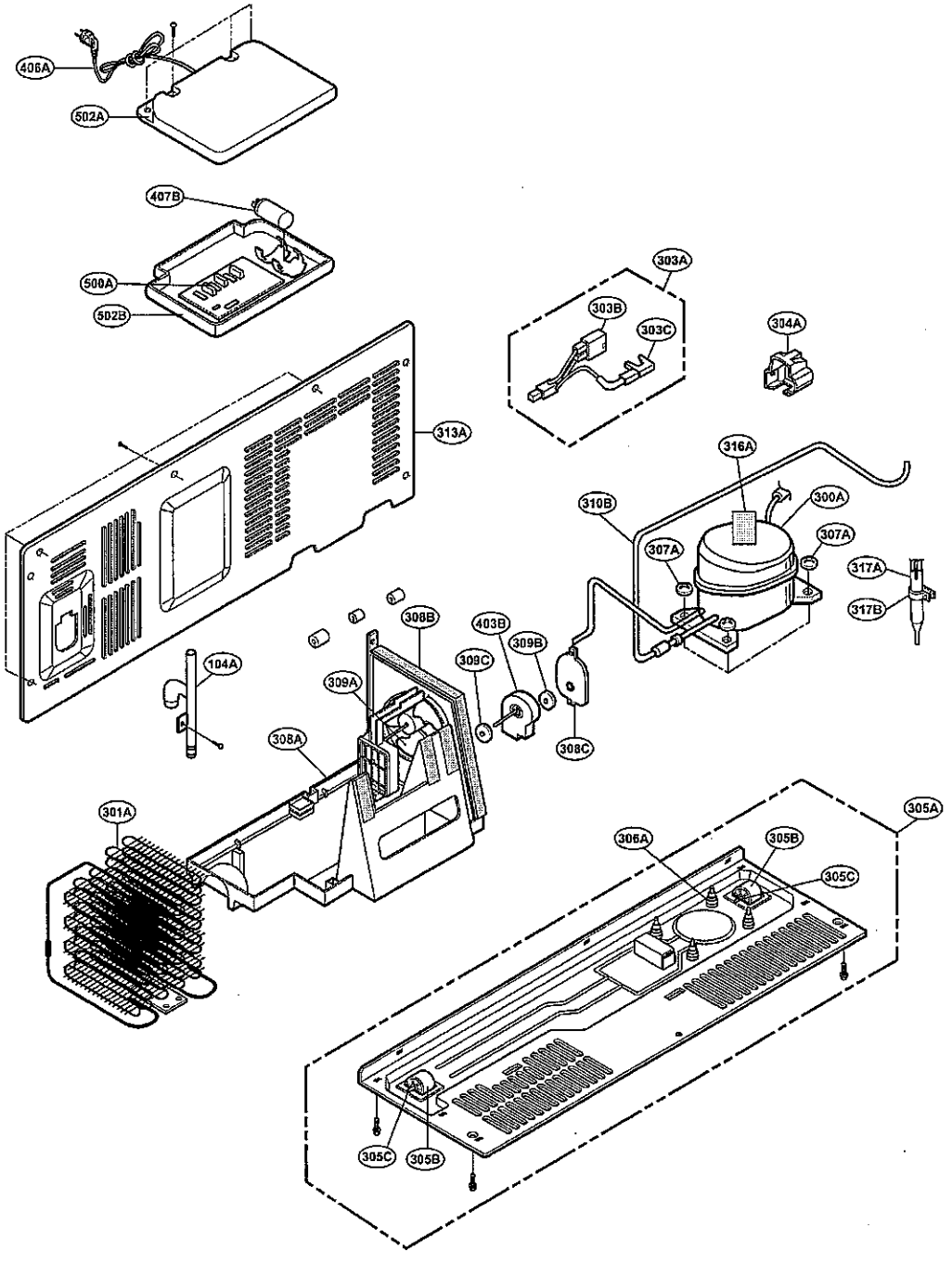
406A
502A
407B
500A
502B
303A
303B
303C
304A
313A
316A
310B
300A
307A
307A
317A
317B
308B
403B
309B
309C
104A
309A
308A
308C
301A
305A
306A
305B
305C
305C
305B

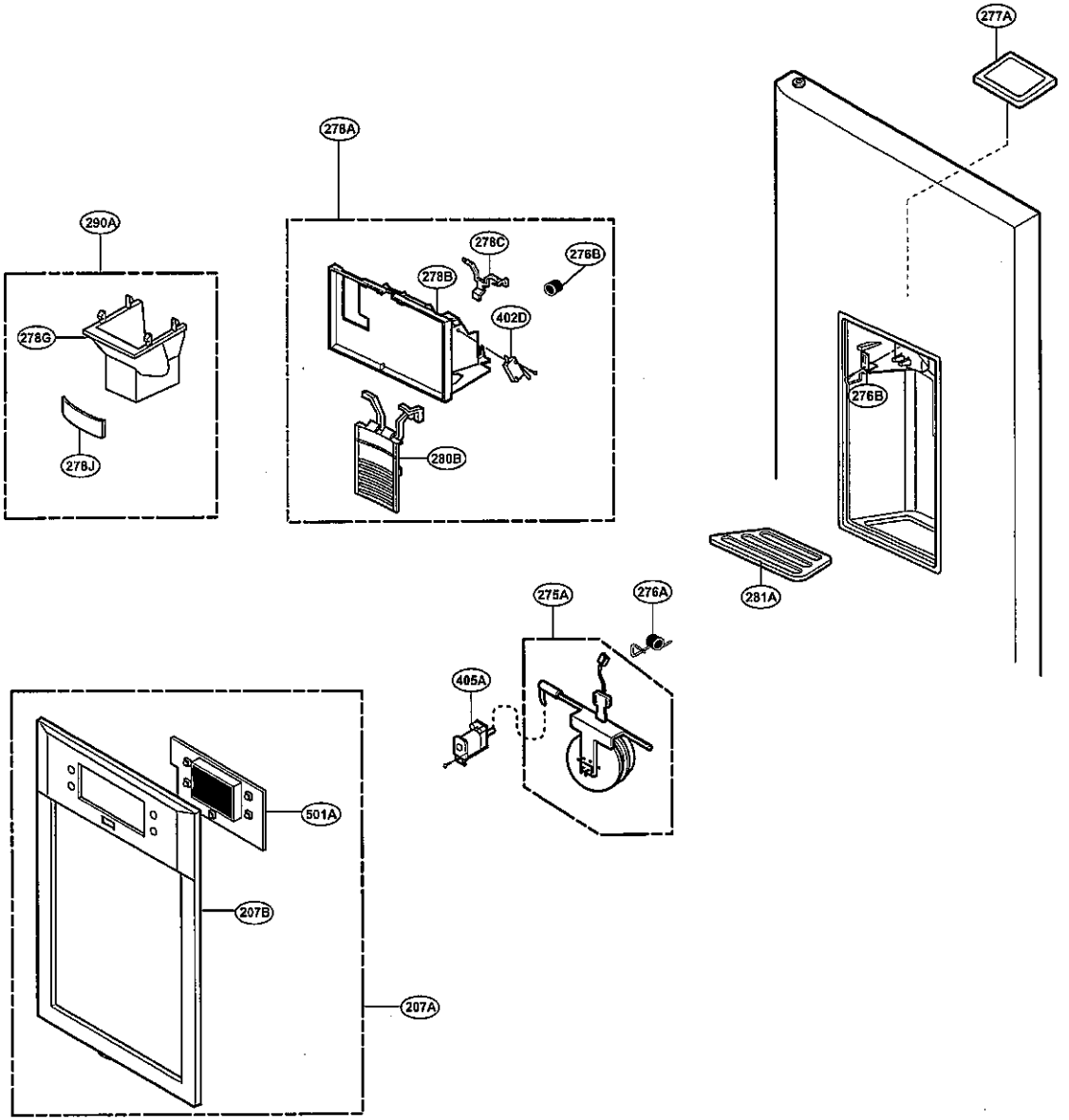
277A
278A
290A
278C
276B
278B
402D
278G
276B
278J
280B
281A
275A
276A
405A
501A
207B
207A