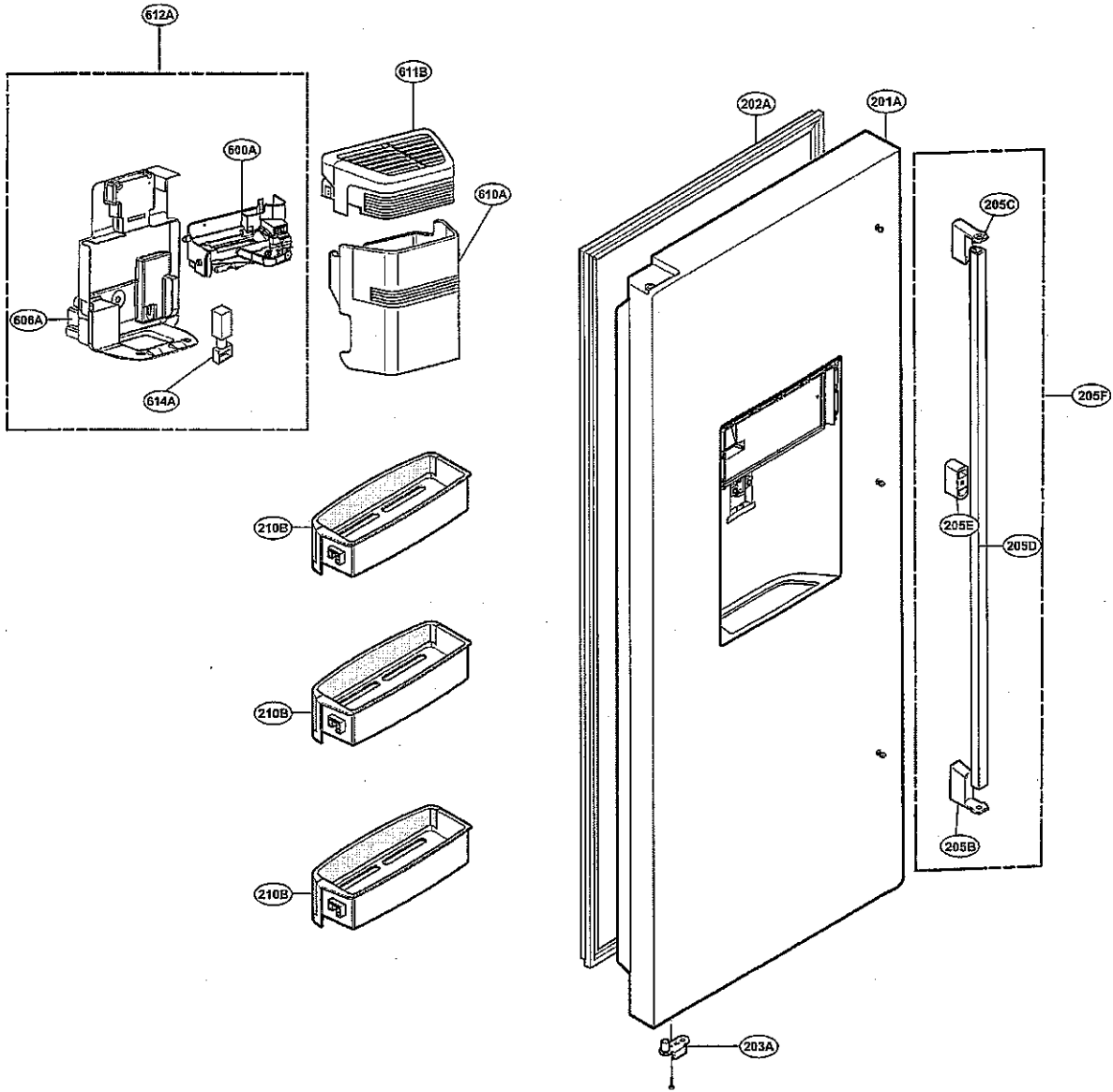
612A
600A
606A
614A
611B
610A
210B
210B
210B
202A
201A
205C
205F
205E
205D
205B
203A

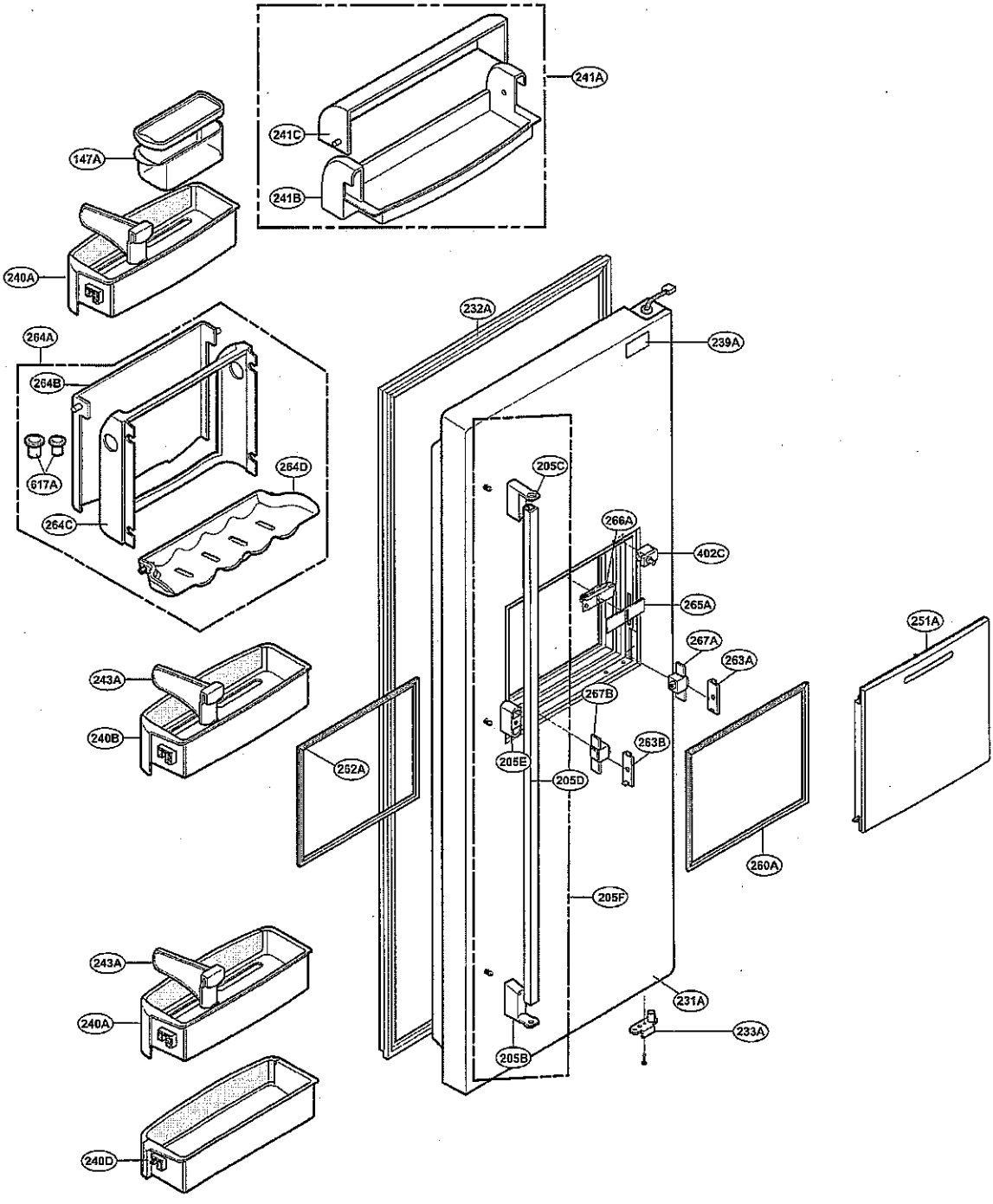
241A
241C
241B
147A
240A
232A
239A
264A
264B
617A
264D
264C
205C
266A
402C
265A
267A
263A
251A
243A
240B
267B
263B
252A
205E
205D
260A
205F
243A
240A
231A
233A
205B
240D

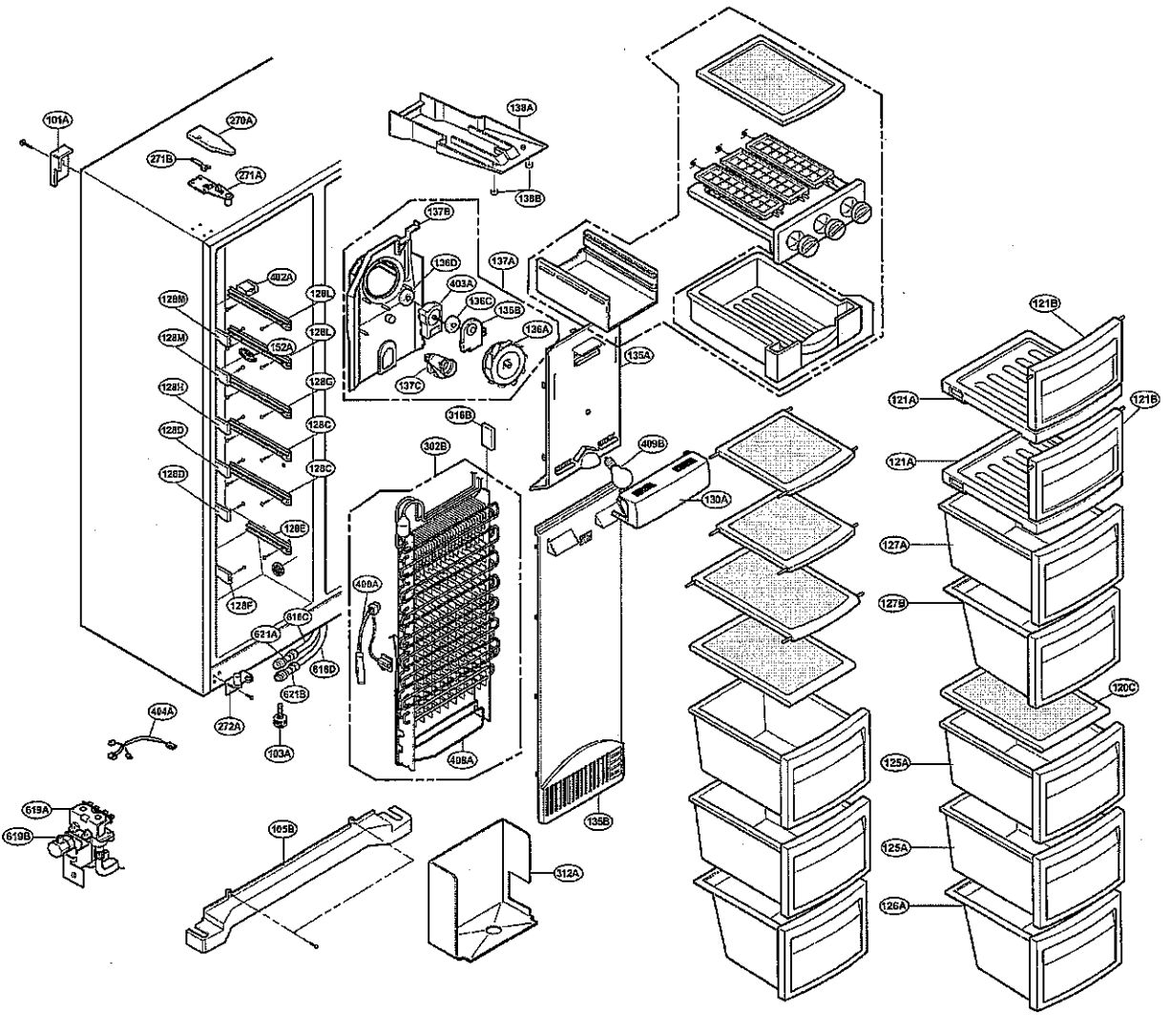
101A
270A
271B
271A
138A
138B
137B
136D
137A
403A
136C
135B
136A
137C
402A
128L
128M
152A
128H
128C
128D
128E
128F
316B
302B
409B
130A
135A
409A
618C
621A
618D
621B
404A
272A
103A
619A
619B
165B
312A
135B
121B
121A
127A
127B
120C
125A
126A

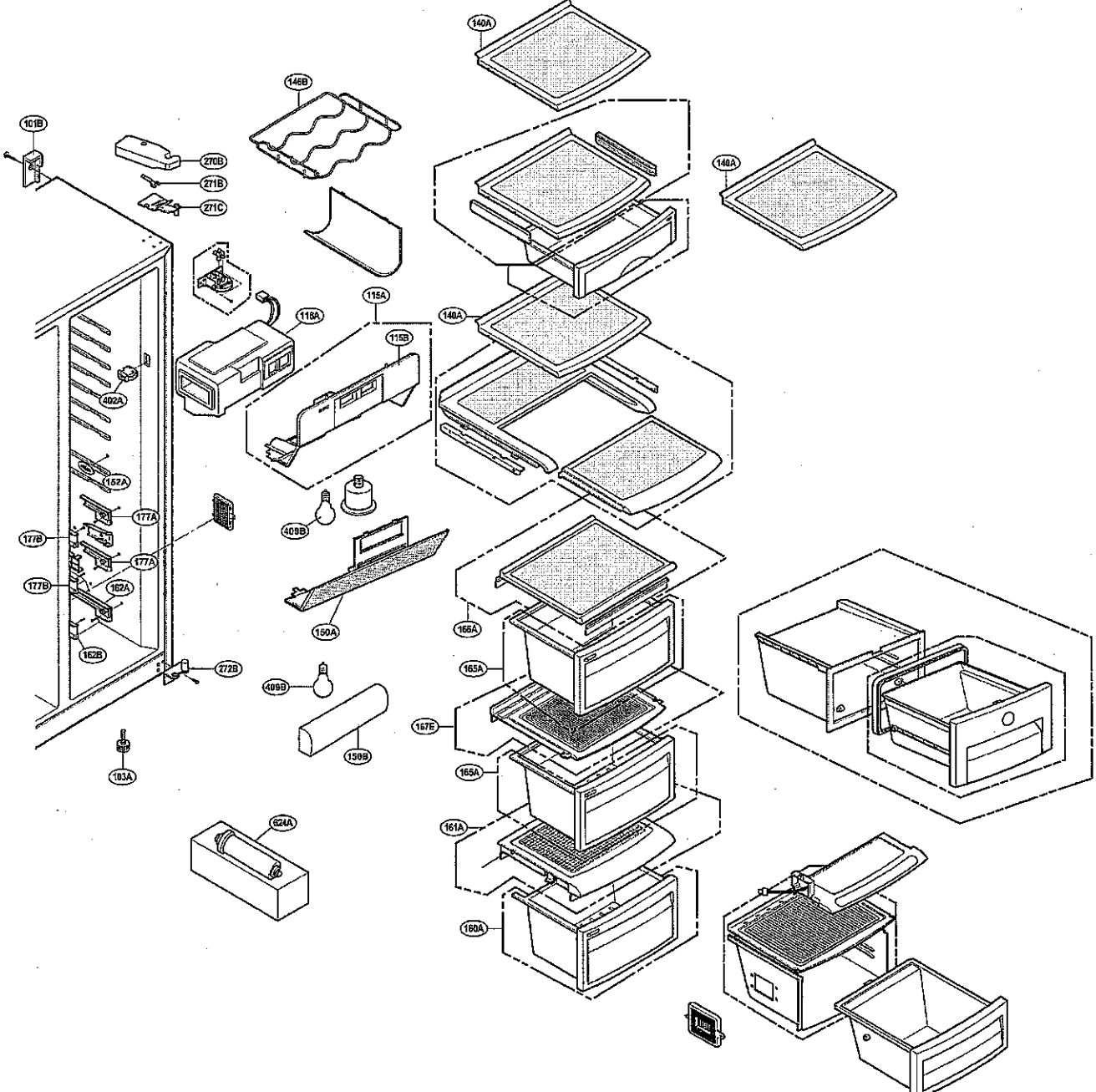
140A
146B
101B
270B
271B
271C
140A
115A
118A
115B
140A
402A
152A
171A
177B
177A
177B
162A
162B
409B
150A
165A
165A
272B
409B
157E
150B
165A
103A
161A
624A
160A

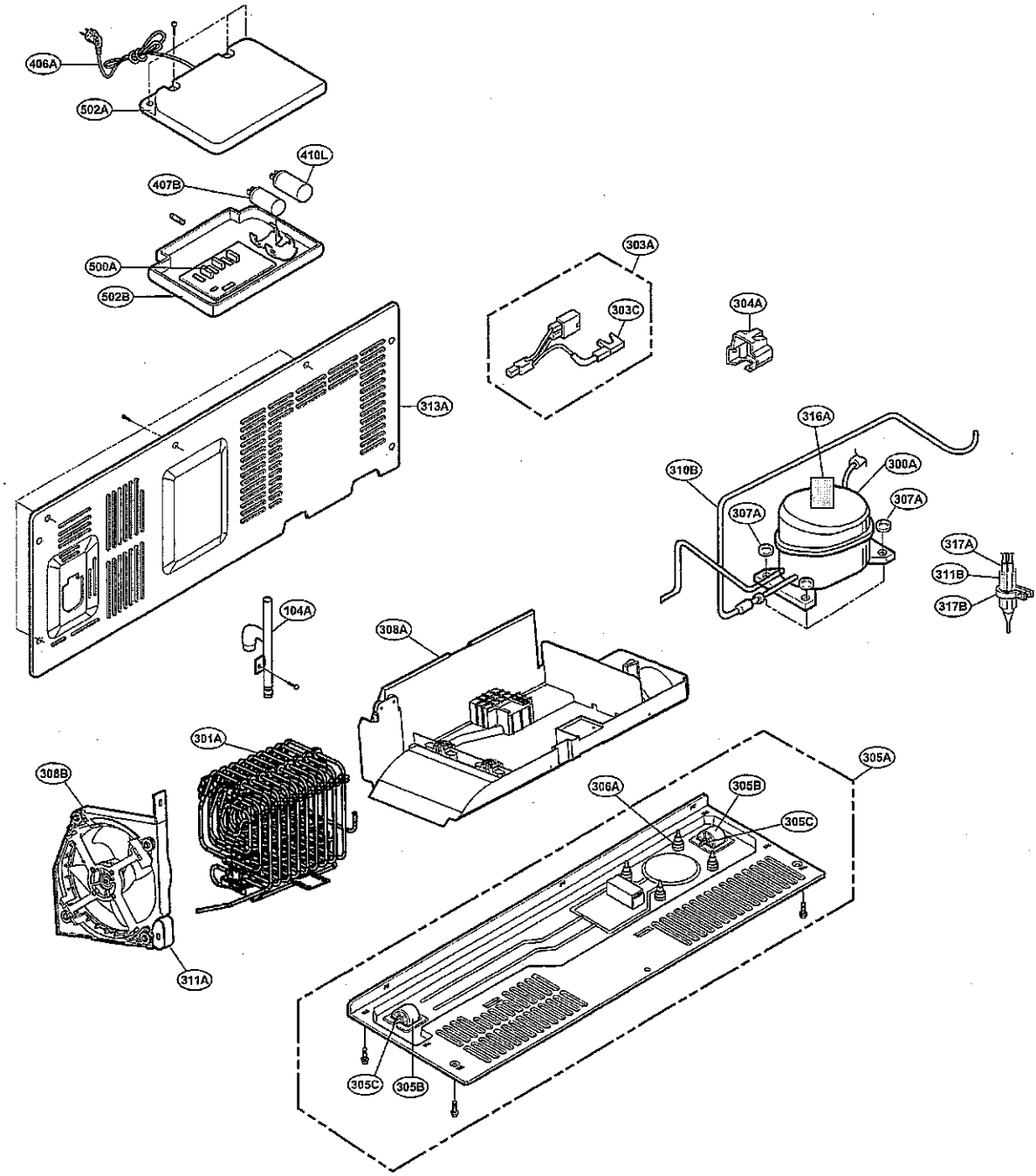
406A
502A
410L
407B
500A
502B
303A
303C
304A
313A
316A
310B
300A
307A
307A
317A
311B
317B
104A
308A
301A
308B
305A
306A
305B
305C
311A
305C
305B

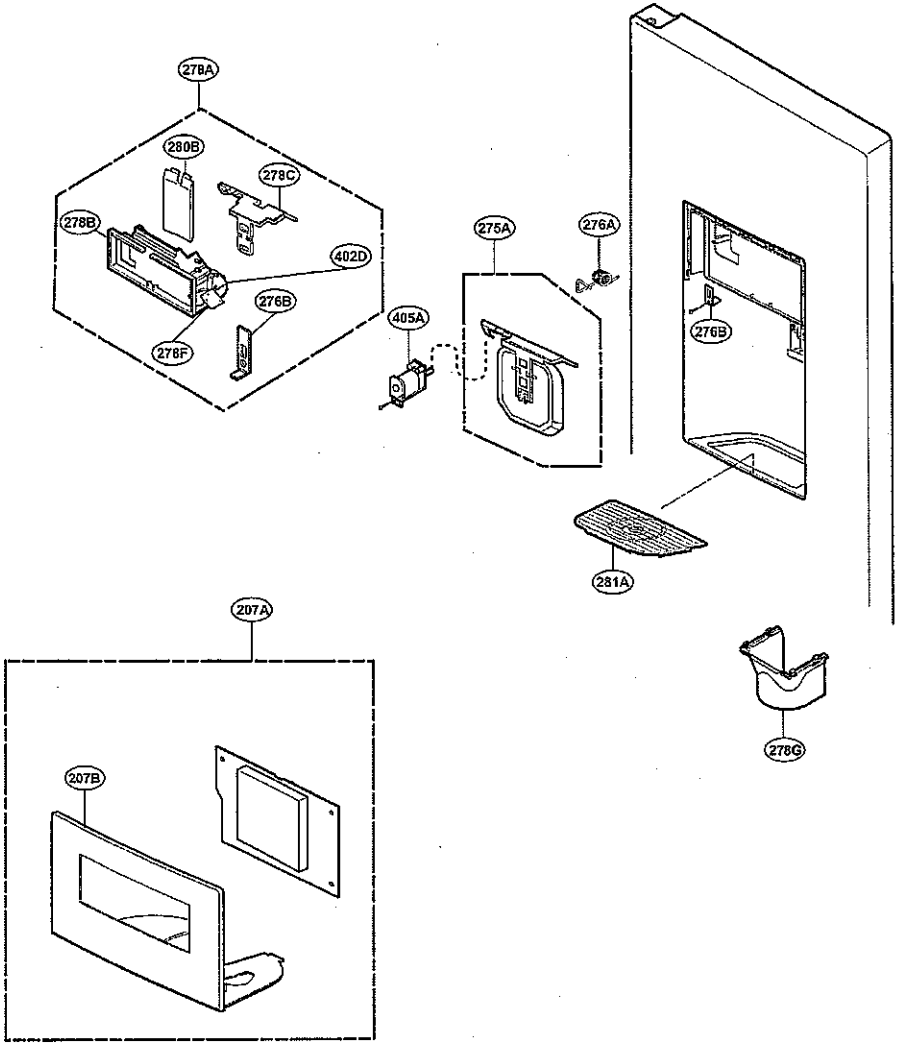
278A
280B
278C
278B
402D
276B
278F
405A
275A
276A
276B
281A
278G
207A
207B