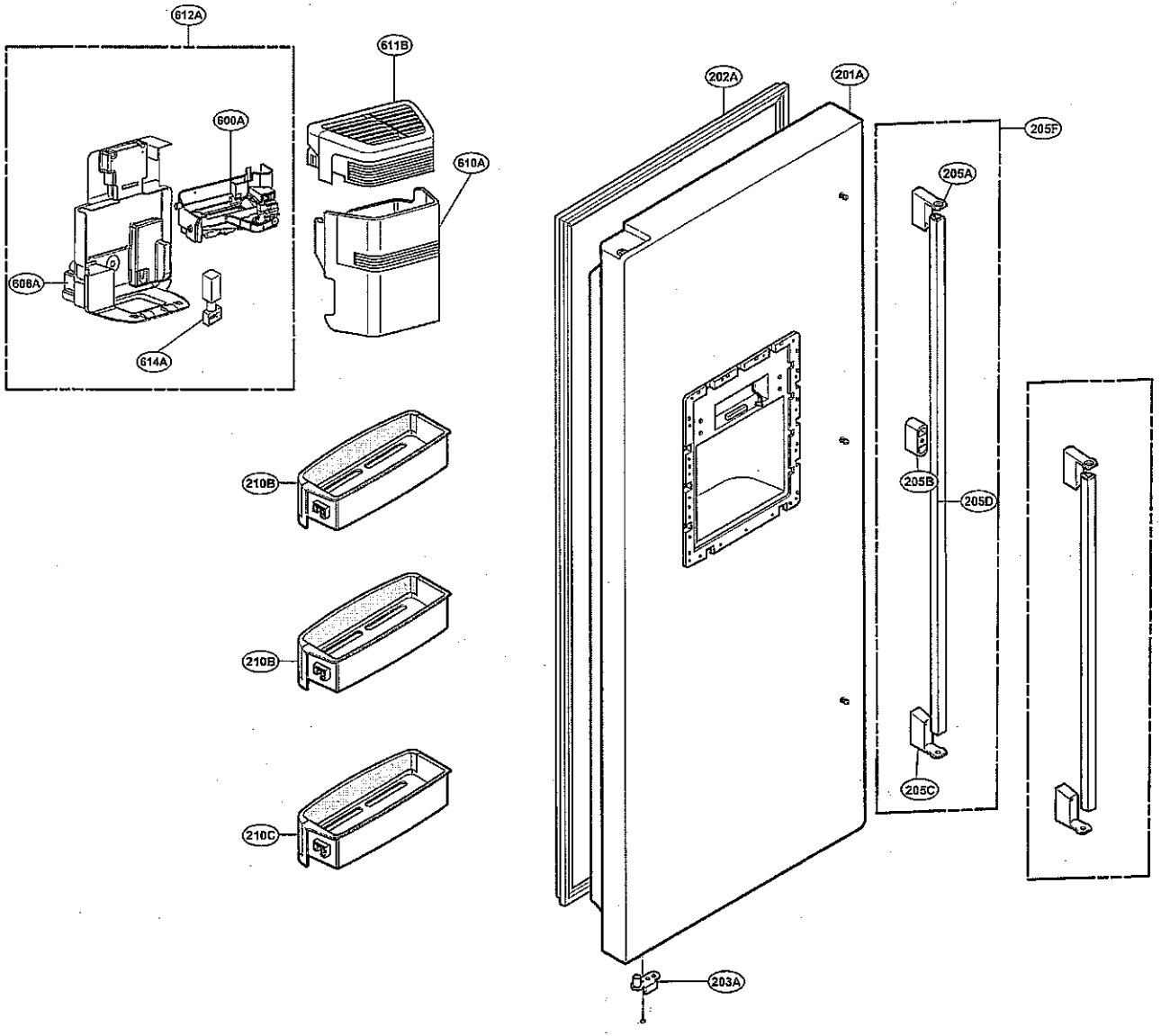
612A
600A
606A
614A
611B
610A
210B
210B
210C
202A
201A
205F
205A
205B
205D
205C
203A

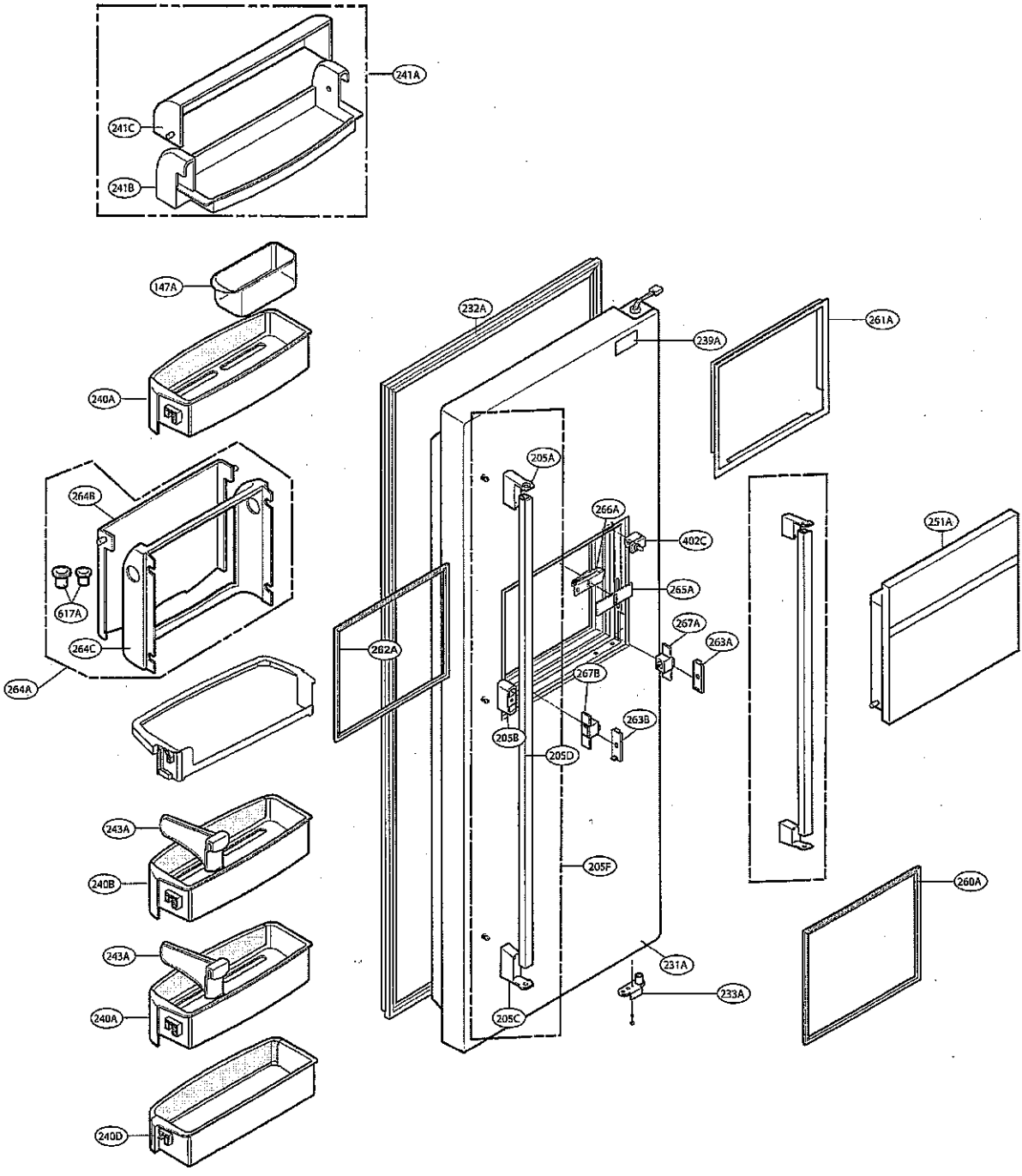
241A
241C
241B
147A
240A
264B
617A
264C
264A
243A
240B
243A
240A
240D
232A
239A
261A
205A
266A
402C
265A
267A
263A
262A
267B
263B
205B
205D
205F
231A
233A
205C
251A
260A

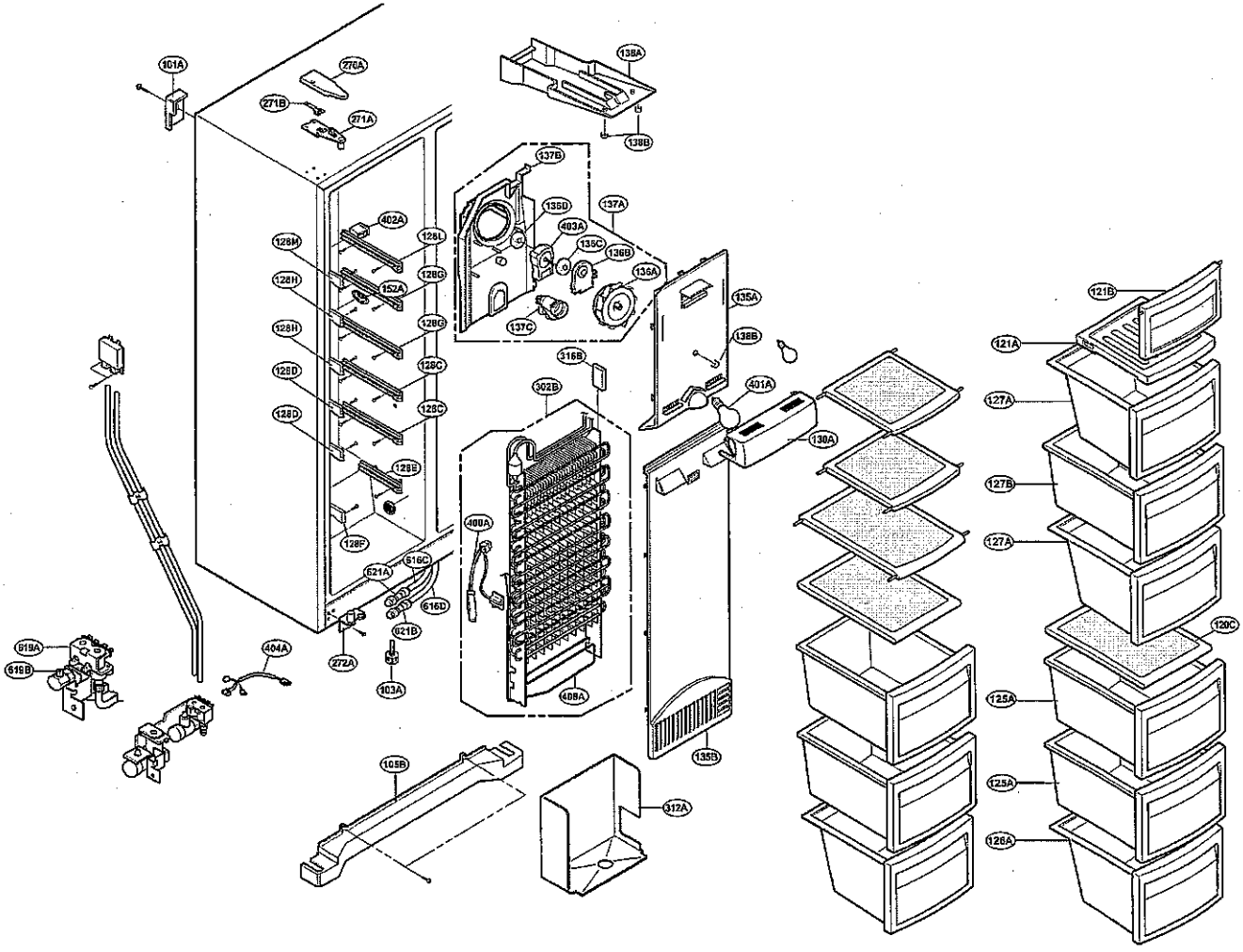
101A
270A
271B
271A
138A
138B
137B
135D
137A
403A
135C
136B
136A
137C
402A
128M
128L
128G
152A
128H
128G
128H
128C
128D
128C
128D
128E
128F
616C
621A
616D
621B
272A
303A
404A
619A
619B
316B
302B
400A
408A
135A
138B
401A
130A
135B
105B
312A
121B
121A
127A
127B
127A
120C
125A
125A
126A

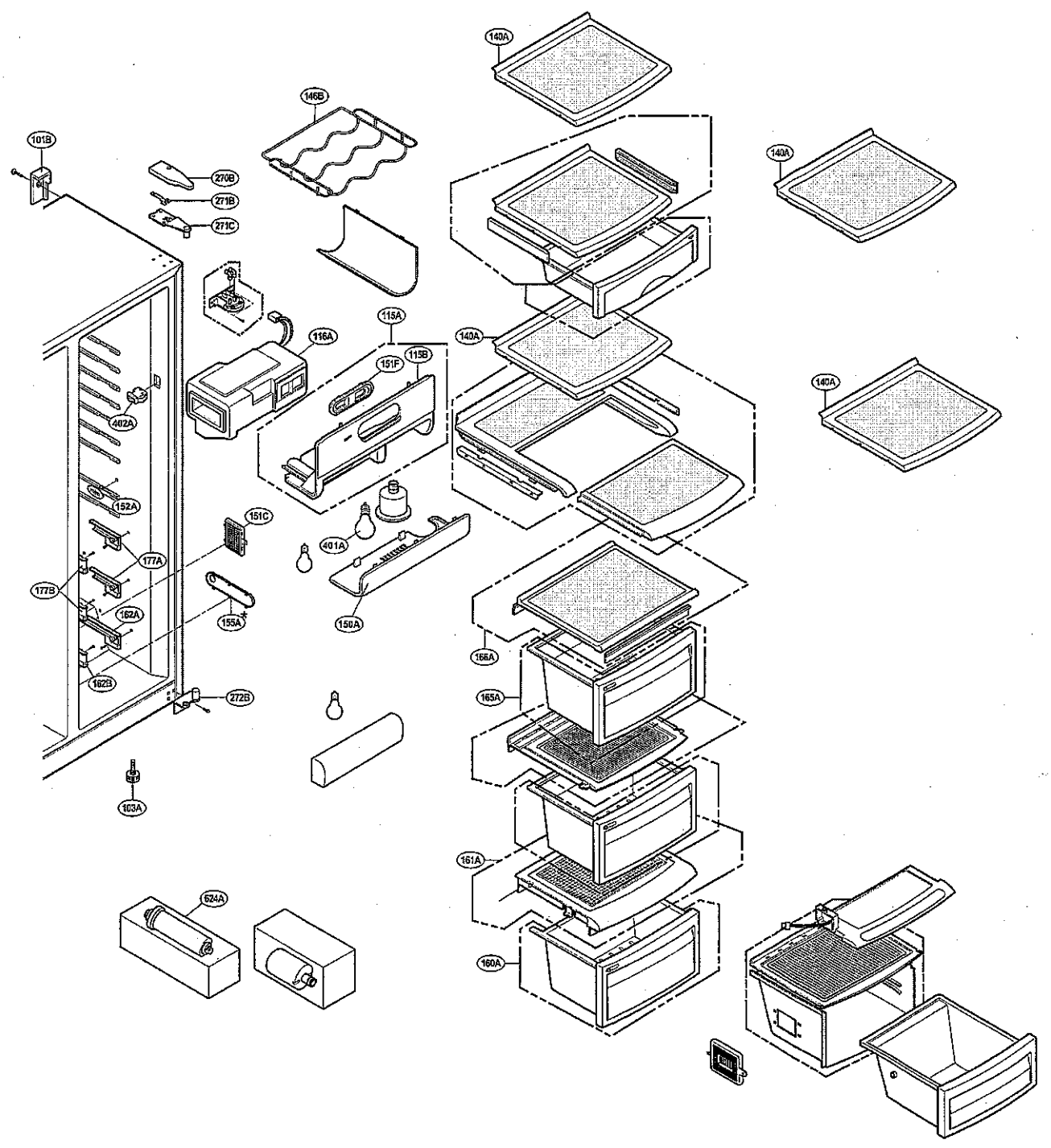
140A
146B
101B
270B
271B
271C
140A
116A
115A
140A
151F
115B
402A
140A
152A
151C
401A
177A
177B
162A
155A
150A
156A
162B
165A
272B
103A
161A
624A
160A

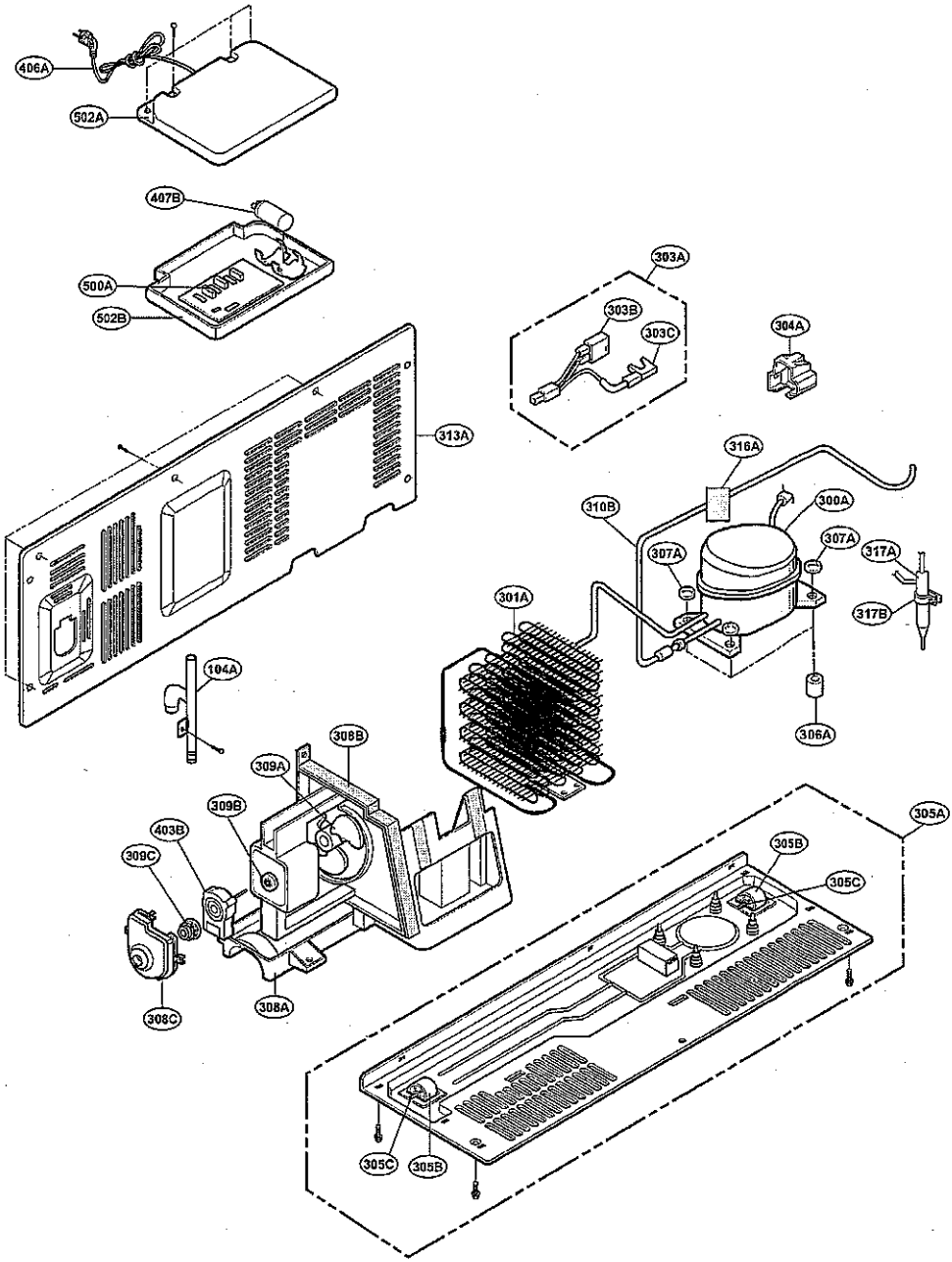
406A
502A
407B
500A
502B
303A
303B
303C
304A
313A
316A
310B
300A
307A
307A
317A
317B
301A
104A
306A
308B
309A
309B
403B
309C
308C
308A
305A
305B
305C
305C
305B

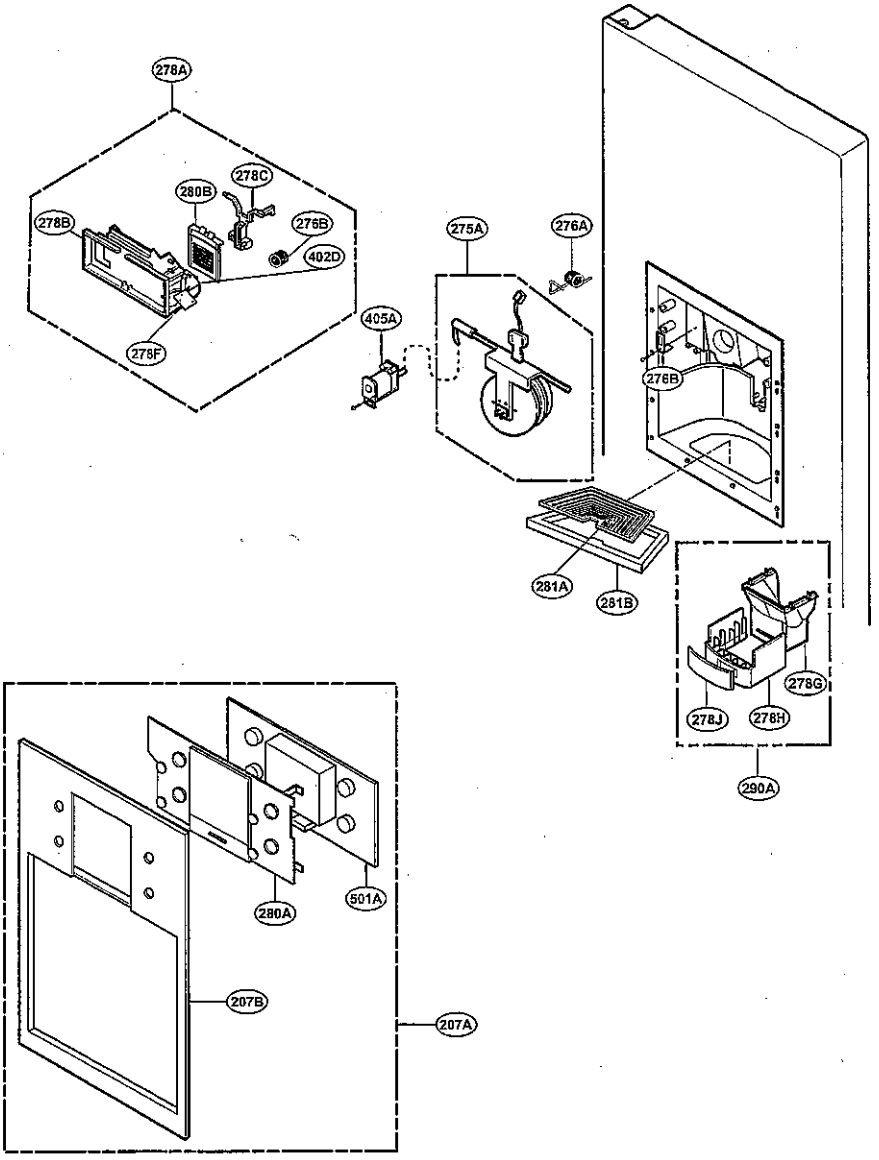
278A
278C
280B
278B
276B
402D
278F
275A
276A
405A
276B
281A
281B
278G
278J
278H
290A
280A
501A
207B
207A