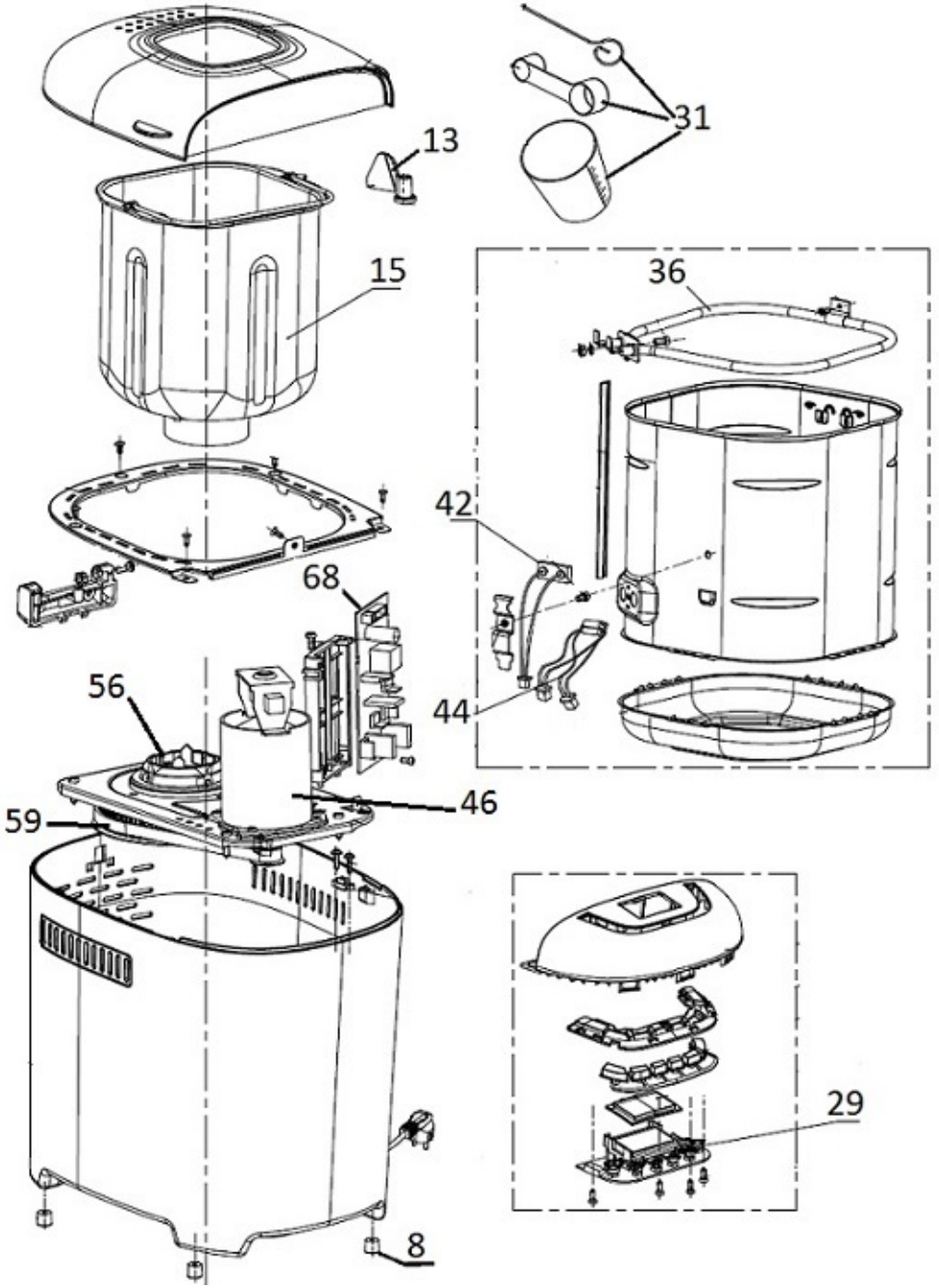
13
31
15
36
42
68
44
56
46
59
29
8