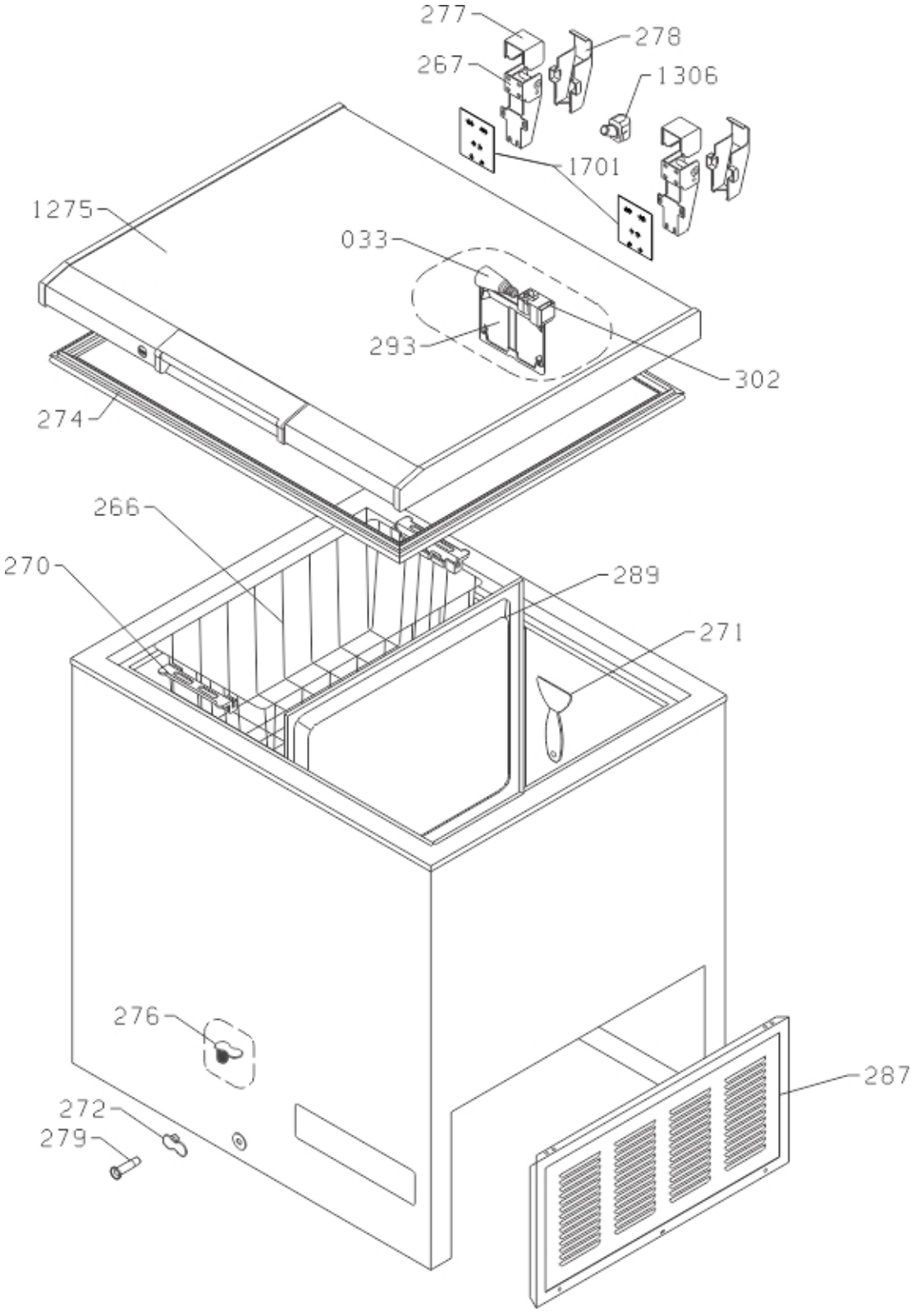
277
278
267
1306
1701
1275
033
293
302
274
266
270
289
271
276
287
272
279

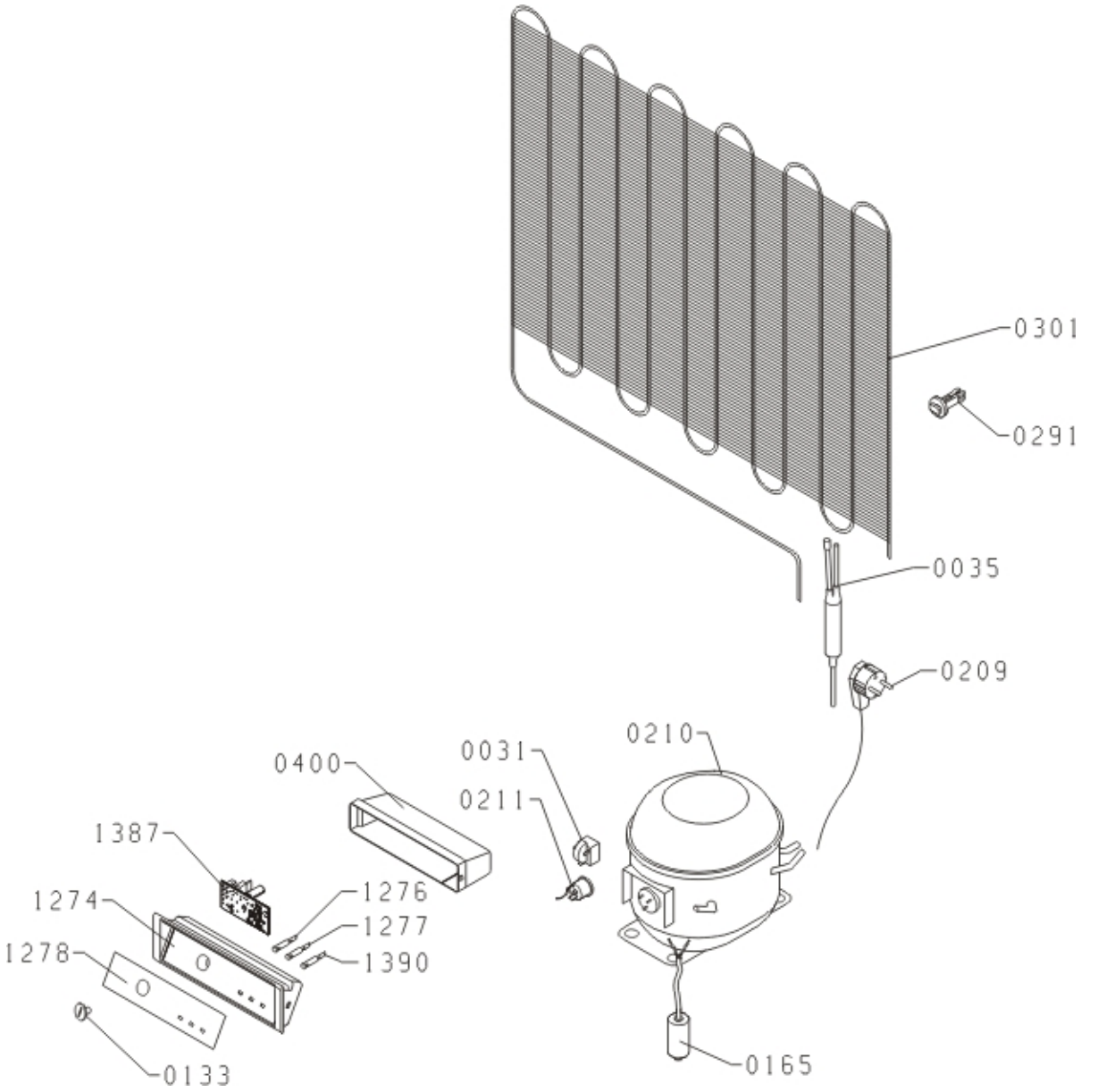
0301
0291
0035
0209
0210
0031
0211
0400
1387
1274
1276
1277
1278
1390
0133
0165