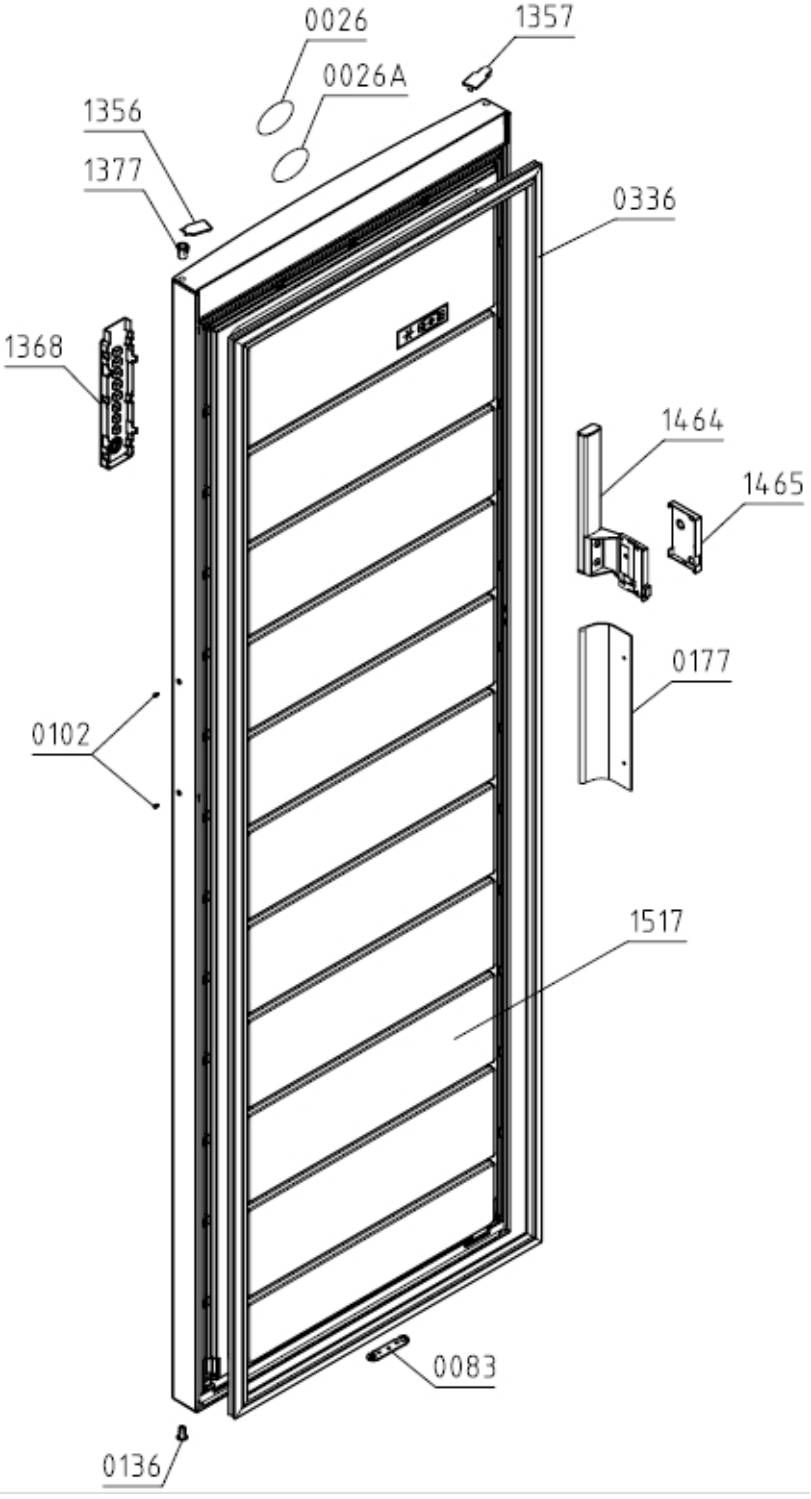
0026
1357
0026A
1356
1377
0336
1368
1464
1465
0177
0102
1517
0083
0136

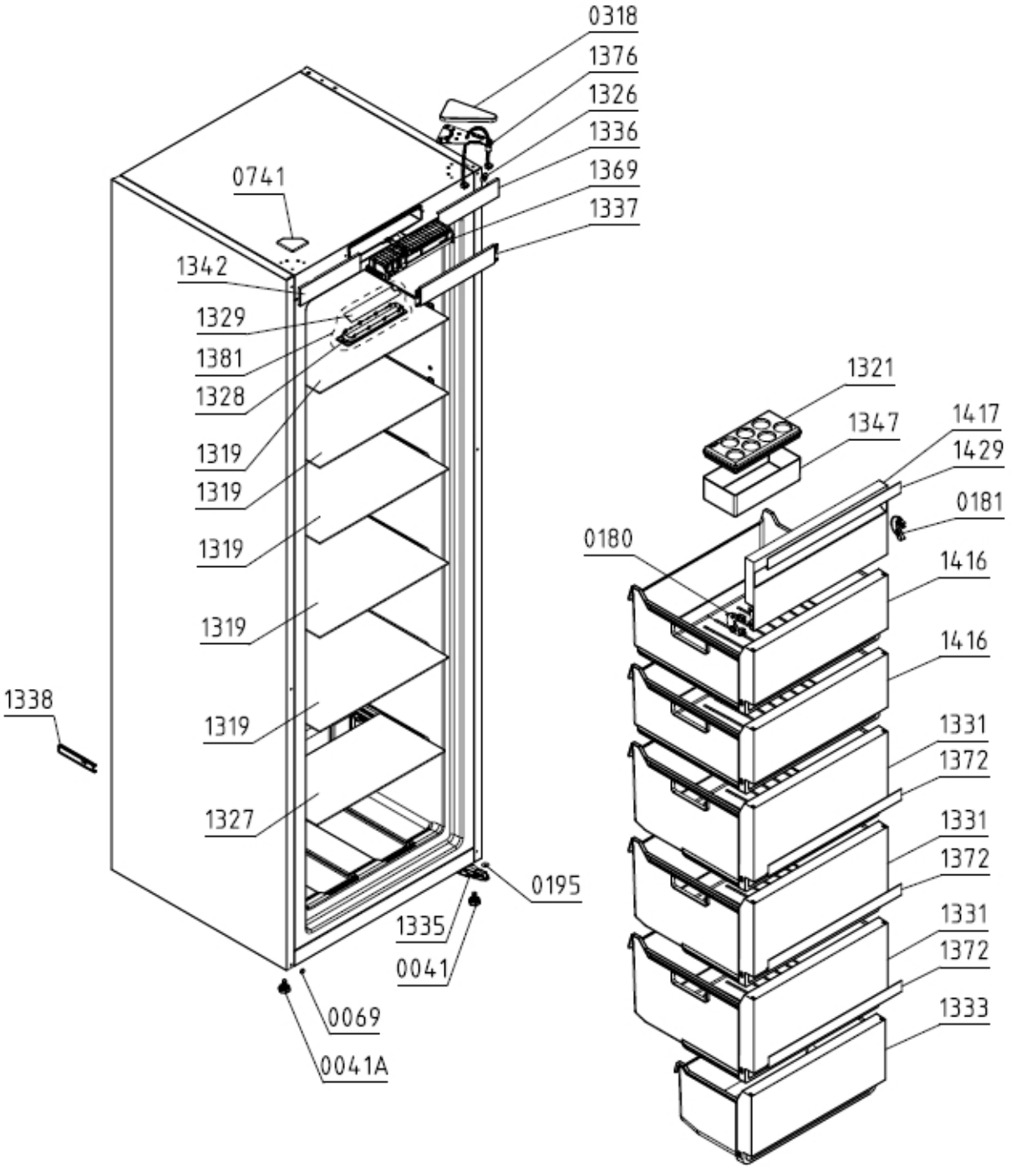
0318
1376
1326
1336
1369
1337
0741
1342
1329
1381
1328
1319
1319
1319
1319
1319
1338
1327
0195
1335
0041
0069
0041A
1321
1347
1417
1429
0181
0180
1416
1416
1331
1372
1331
1372
1331
1372
1333

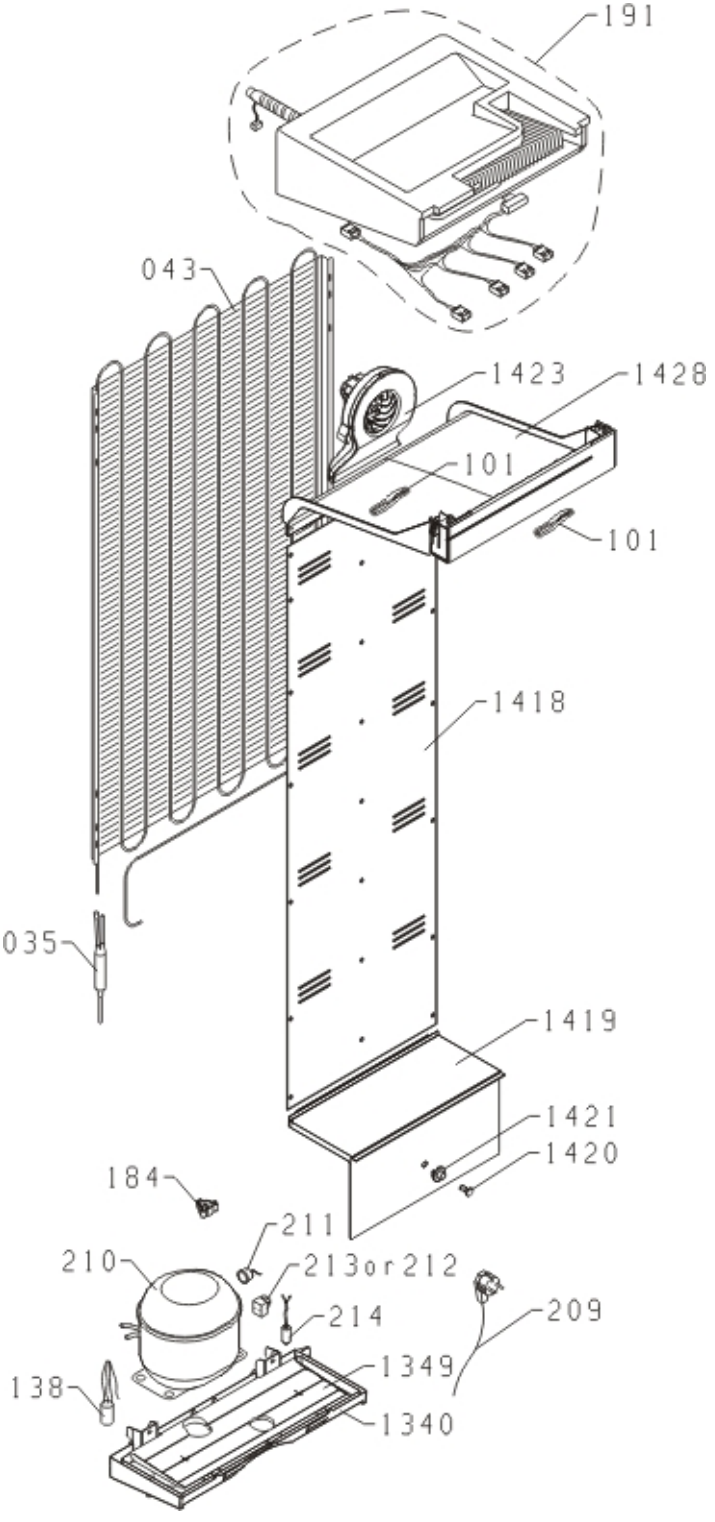
191
043
1423
1428
101
101
1418
035
1419
1421
1420
184
211
210
213or212
214
209
1349
138
1340