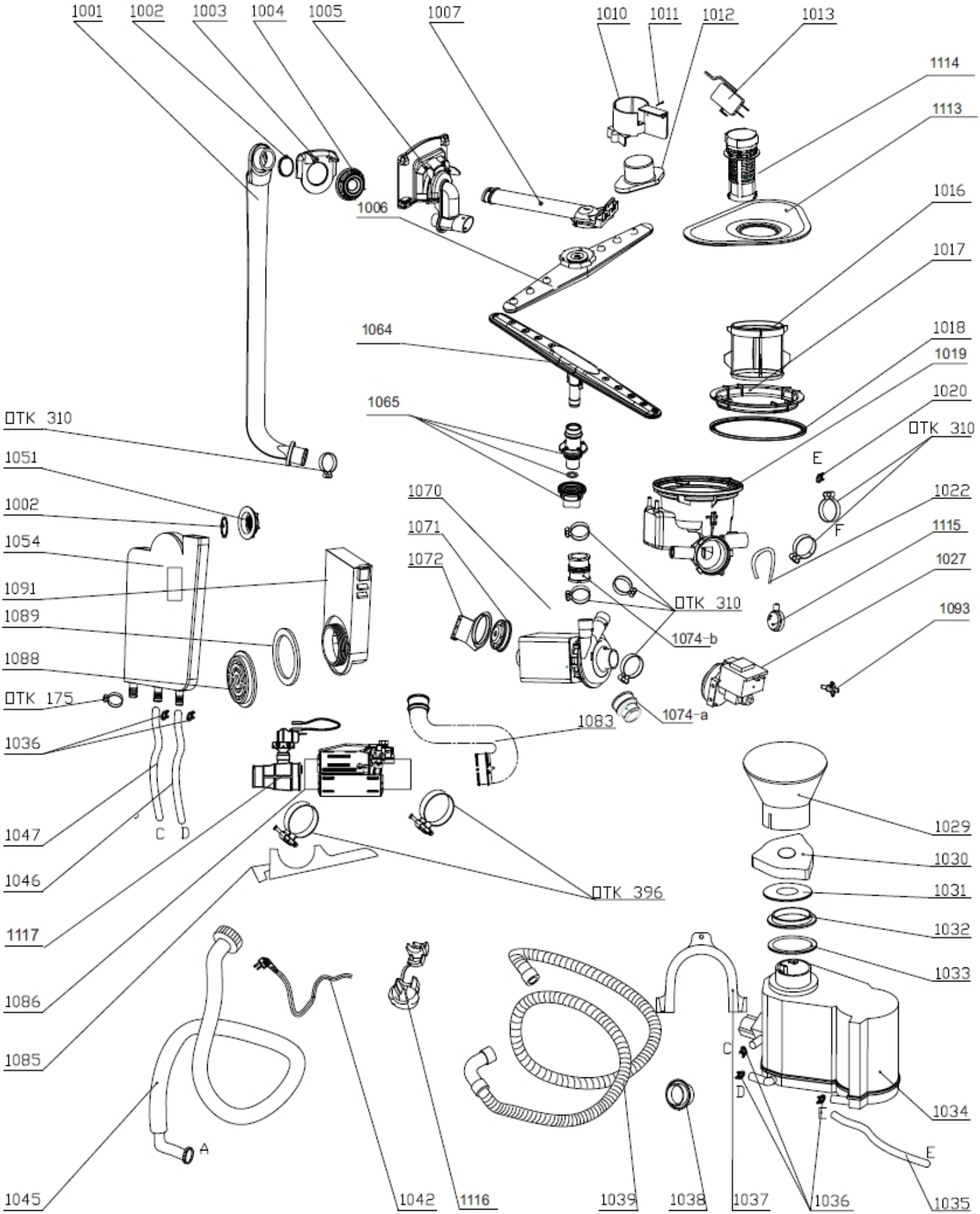
1001
1002
1003
1004
1005
1007
1010
1011
1012
1013
1114
1113
1006
1016
1017
1064
1018
1019
1020
1065
TK 310
TK 310
1051
E
1002
1070
1022
1071
F
1115
1054
1072
1027
1091
TK 310
1093
1089
1074-b
1088
TK 175
1083
1074-a
1036
1029
1047
C
D
1030
1046
TK 396
1031
1117
1032
1033
1086
1085
C
D
1034
E
A
E
1045
1042
1116
1039
1038
1037
1036
1035

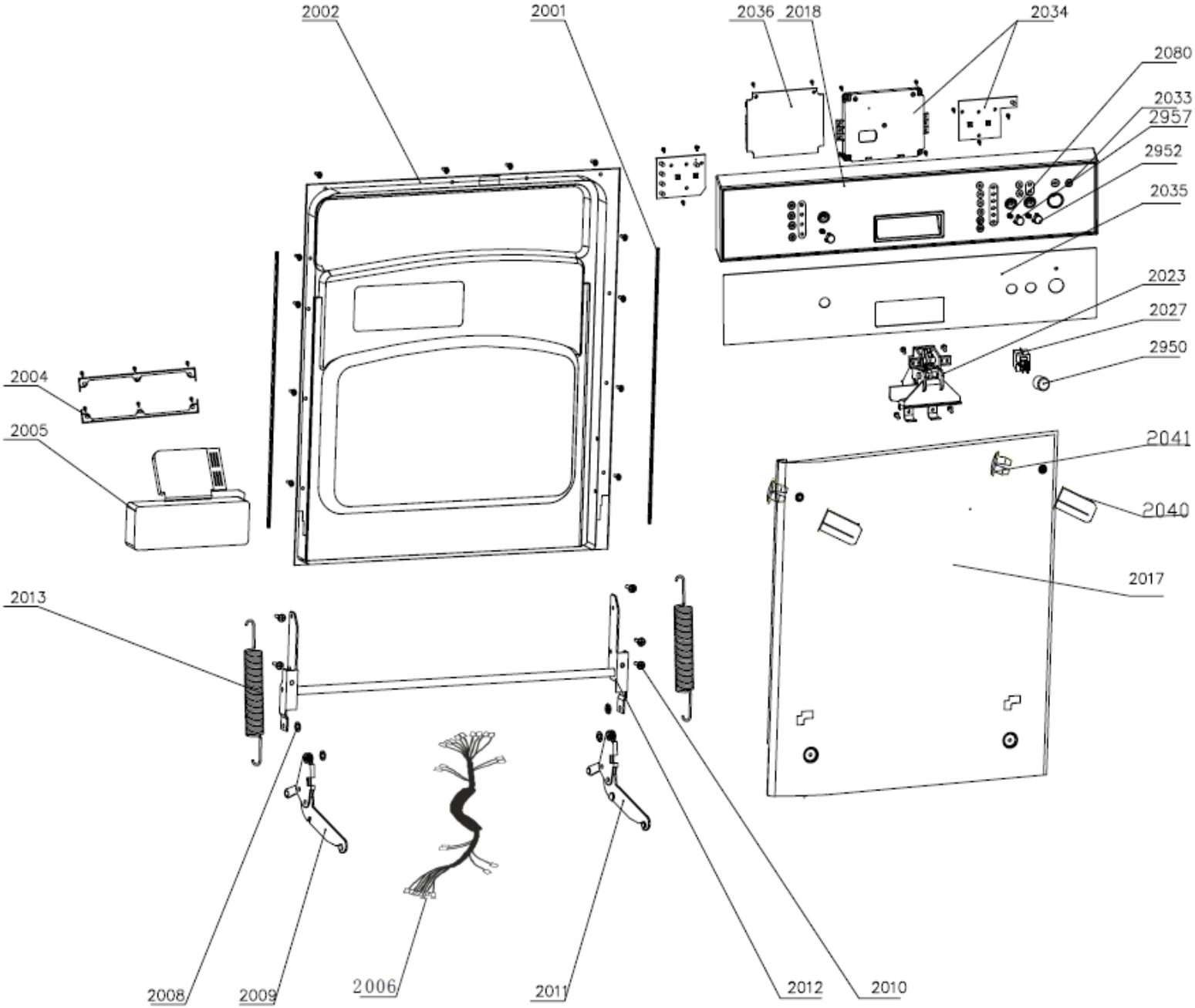
2002
2001
2036
2018
2034
2080
2033
2957
2952
2035
2023
2027
2950
2004
2005
2041
2040
2017
2013
2008
2009
2006
2011
2012
2010

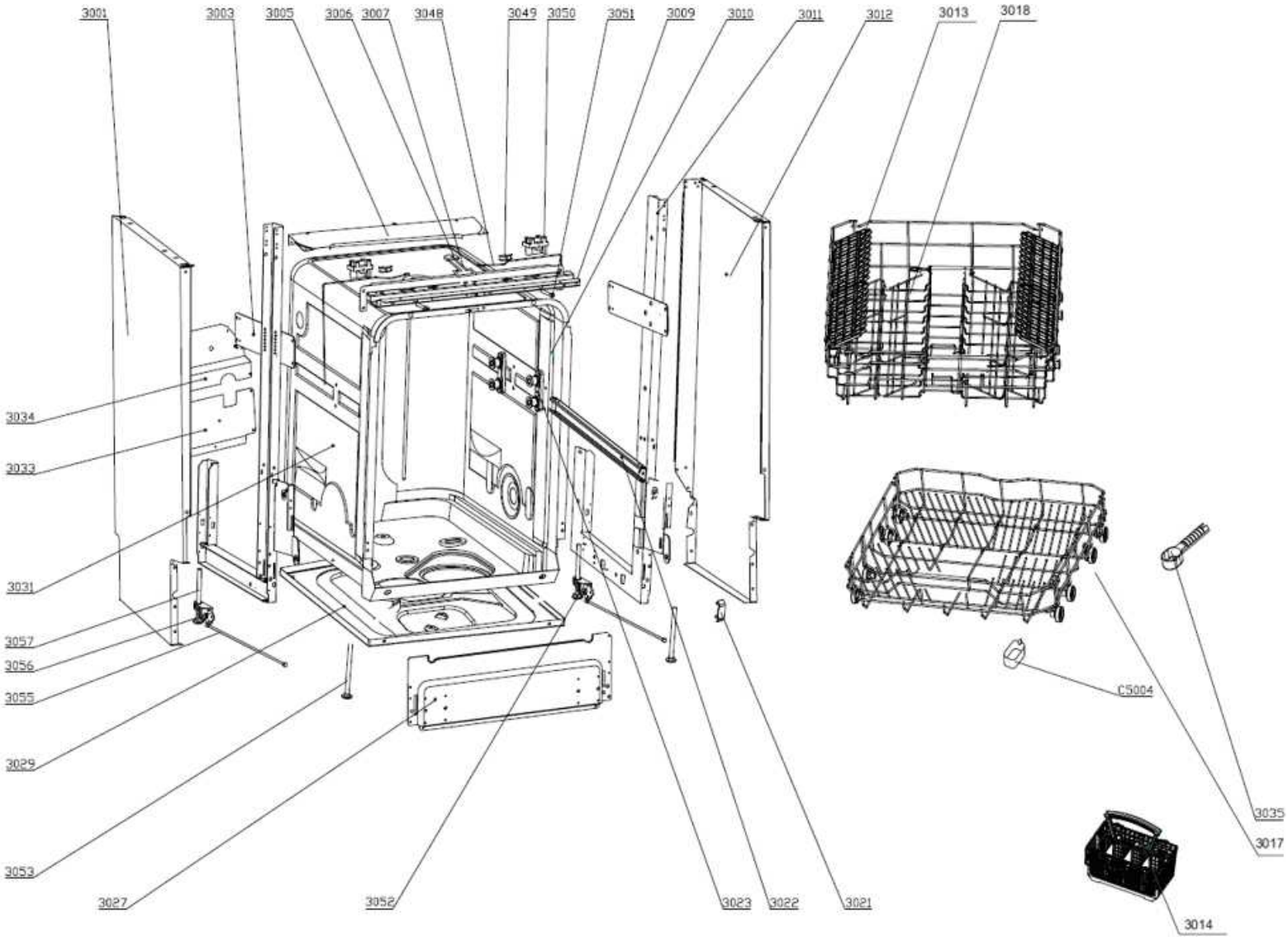
3001
3003
3005
3006
3007
3048
3049
3050
3051
3009
3010
3011
3012
3013
3018
3034
3033
3031
3057
3056
3055
3029
3053
3027
3052
3023
3022
3021
C5004
3035
3017
3014