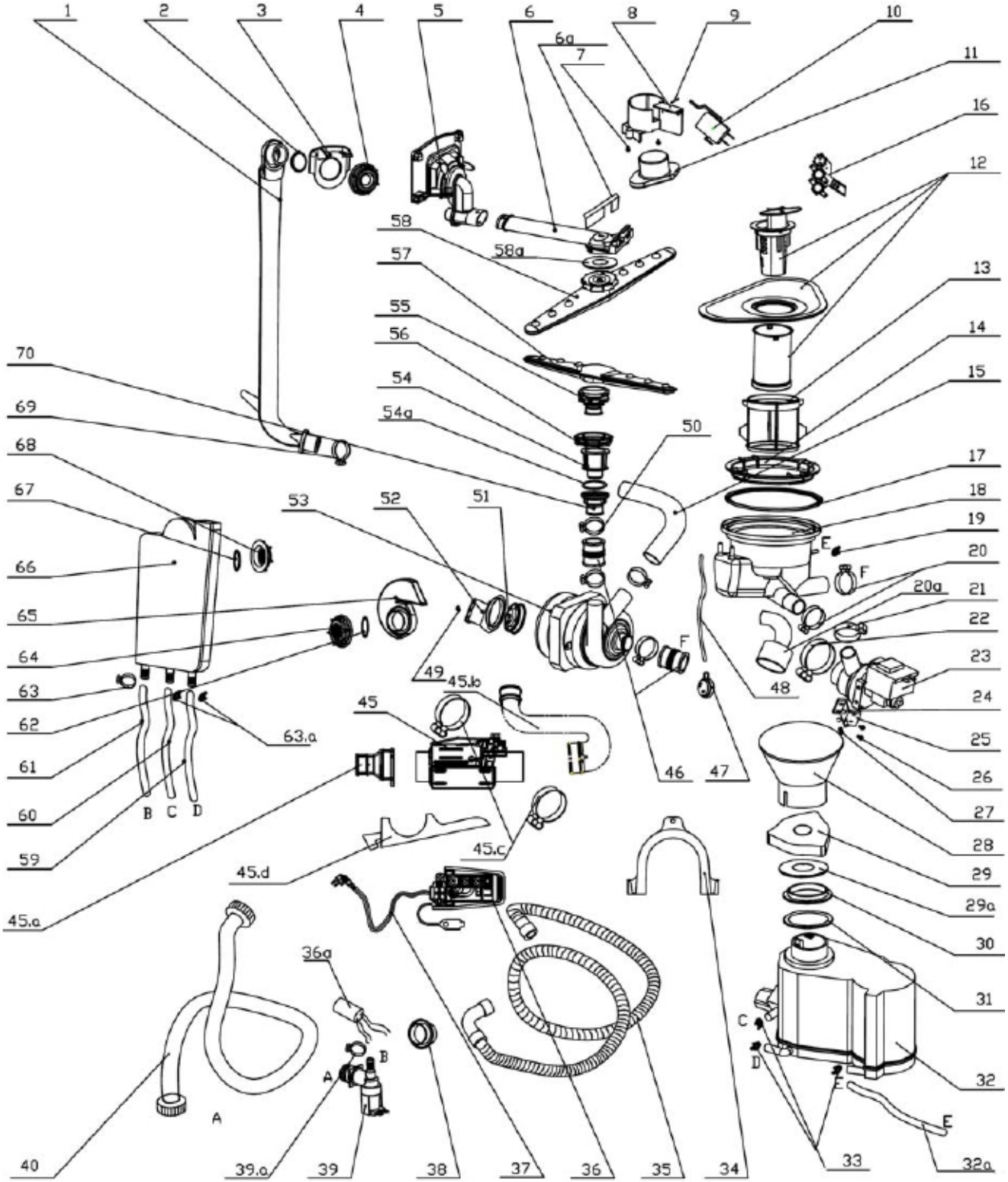
1
2
3
4
5
6
6a
7
8
9
10
11
16
12
13
14
15
17
18
19
20
20a
21
22
23
24
25
26
27
28
29
29a
30
31
32
32a
33
34
35
36
37
38
39
39.a
40
45.a
45.b
45.c
45.d
45
46
47
48
49
50
51
52
53
54
54a
55
56
57
58
58a
59
60
61
62
63
63.a
64
65
66
67
68
69
70
A
B
C
D
E
F

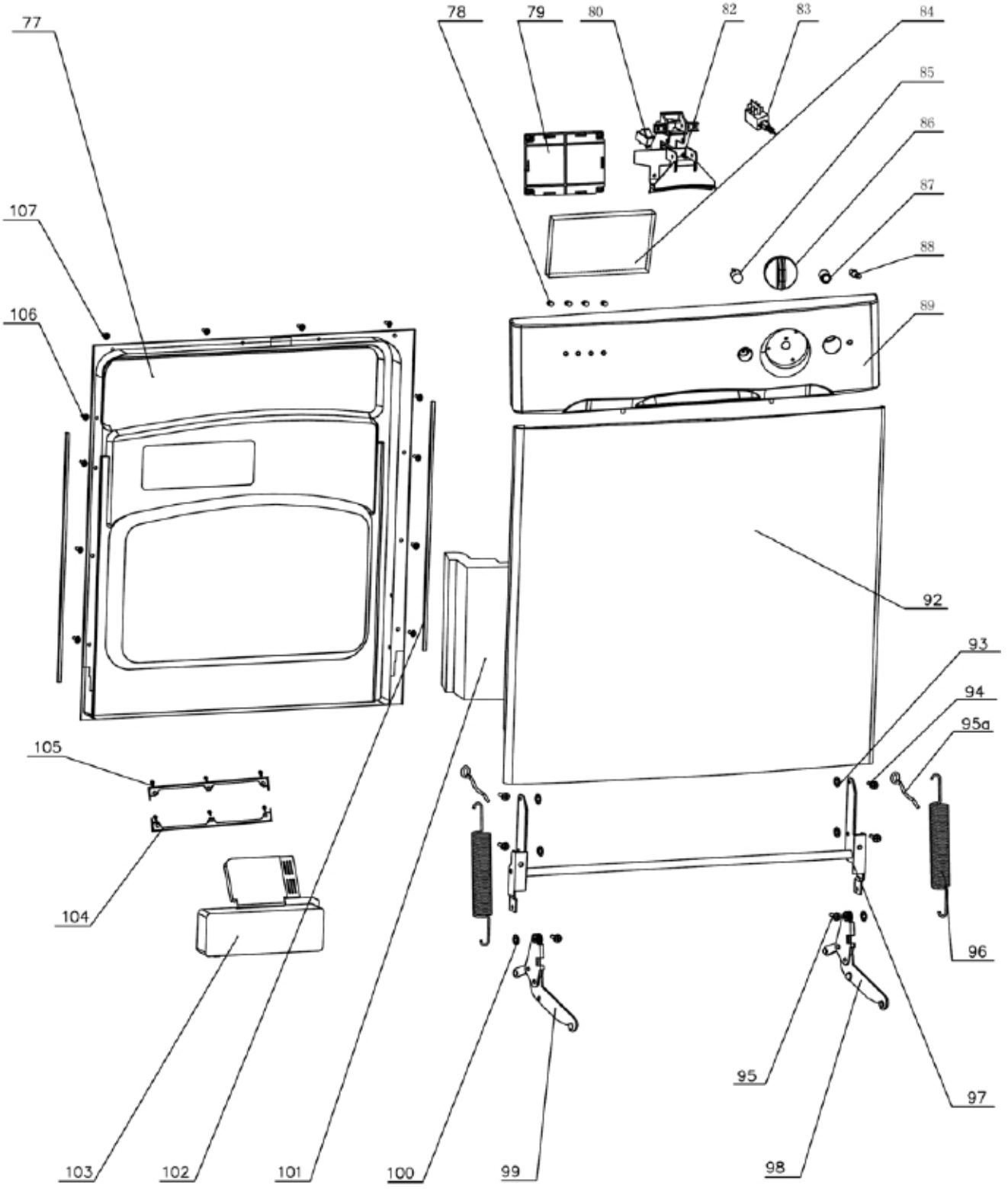
77
78
79
80
82
83
84
85
86
87
88
89
107
106
92
93
94
95a
105
104
96
95
97
103
102
101
100
99
98

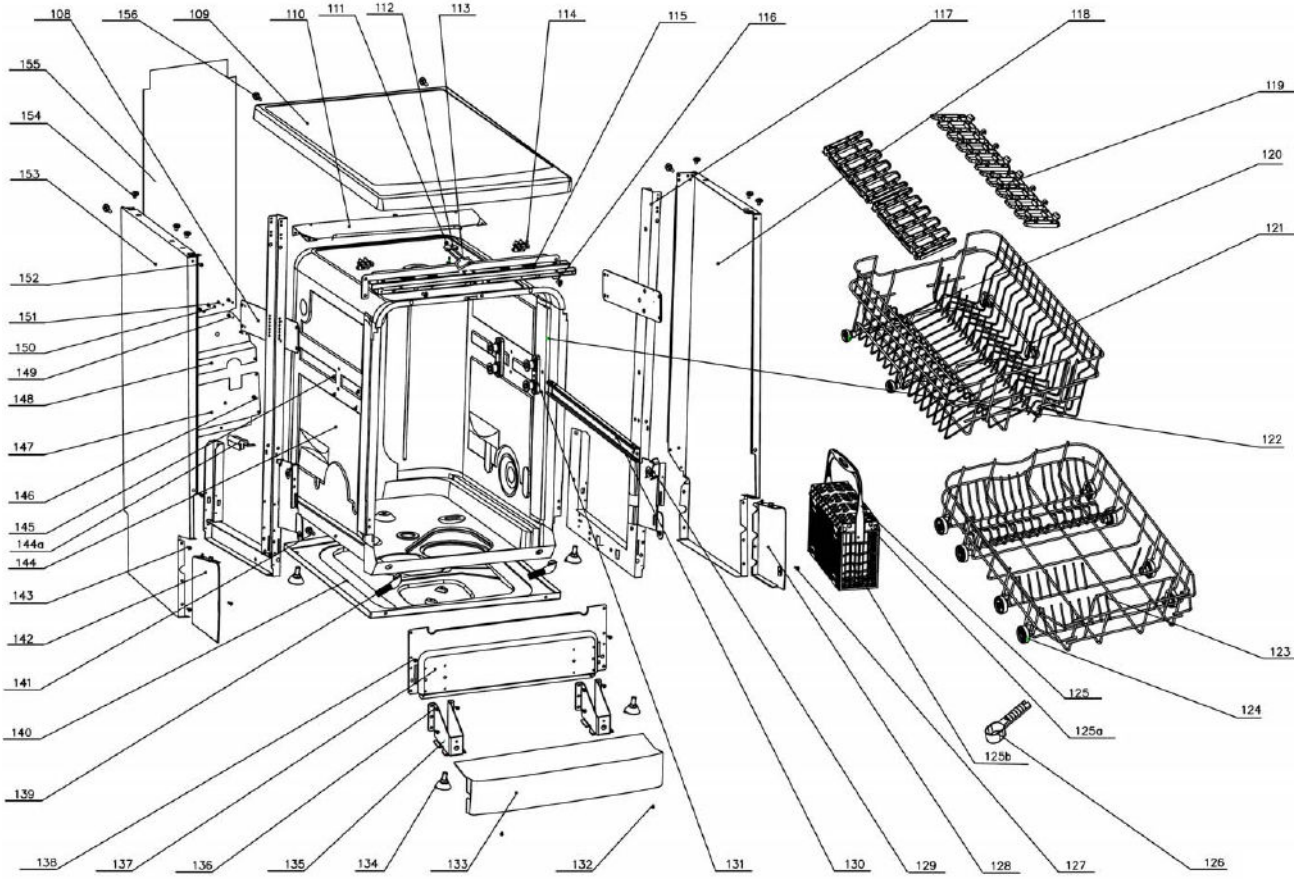
108
156
109
110
111
112
113
114
115
116
117
118
119
120
121
122
123
124
125
125a
125b
126
127
128
129
130
131
132
133
134
135
136
137
138
139
140
141
142
143
144
144a
145
146
147
148
149
150
151
152
153
154
155