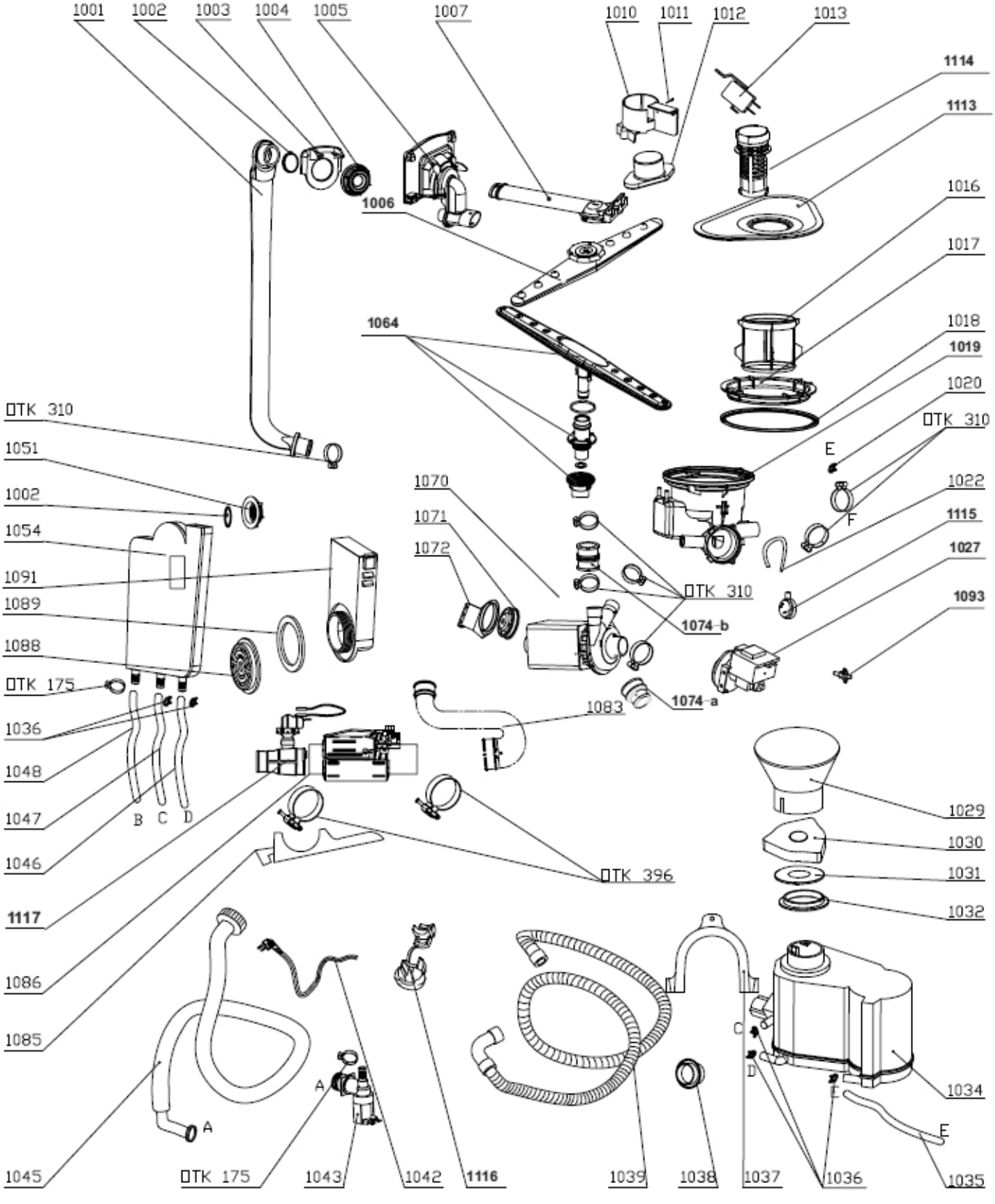
1001
1002
1003
1004
1005
1007
1010
1011
1012
1013
1114
1113
1006
1016
1017
1064
1018
1019
1020
TK 310
TK 310
1051
E
1002
1070
1022
1071
F
1115
1054
1072
1027
1091
TK 310
1093
1089
1074-b
1088
TK 175
1083
1074-a
1036
1048
1029
1047
B C D
1030
1046
TK 396
1031
1032
1117
1086
1085
C
D
1034
A
A
E
1045
TK 175
1043
1042
1116
1039
1038
1037
1036
1035

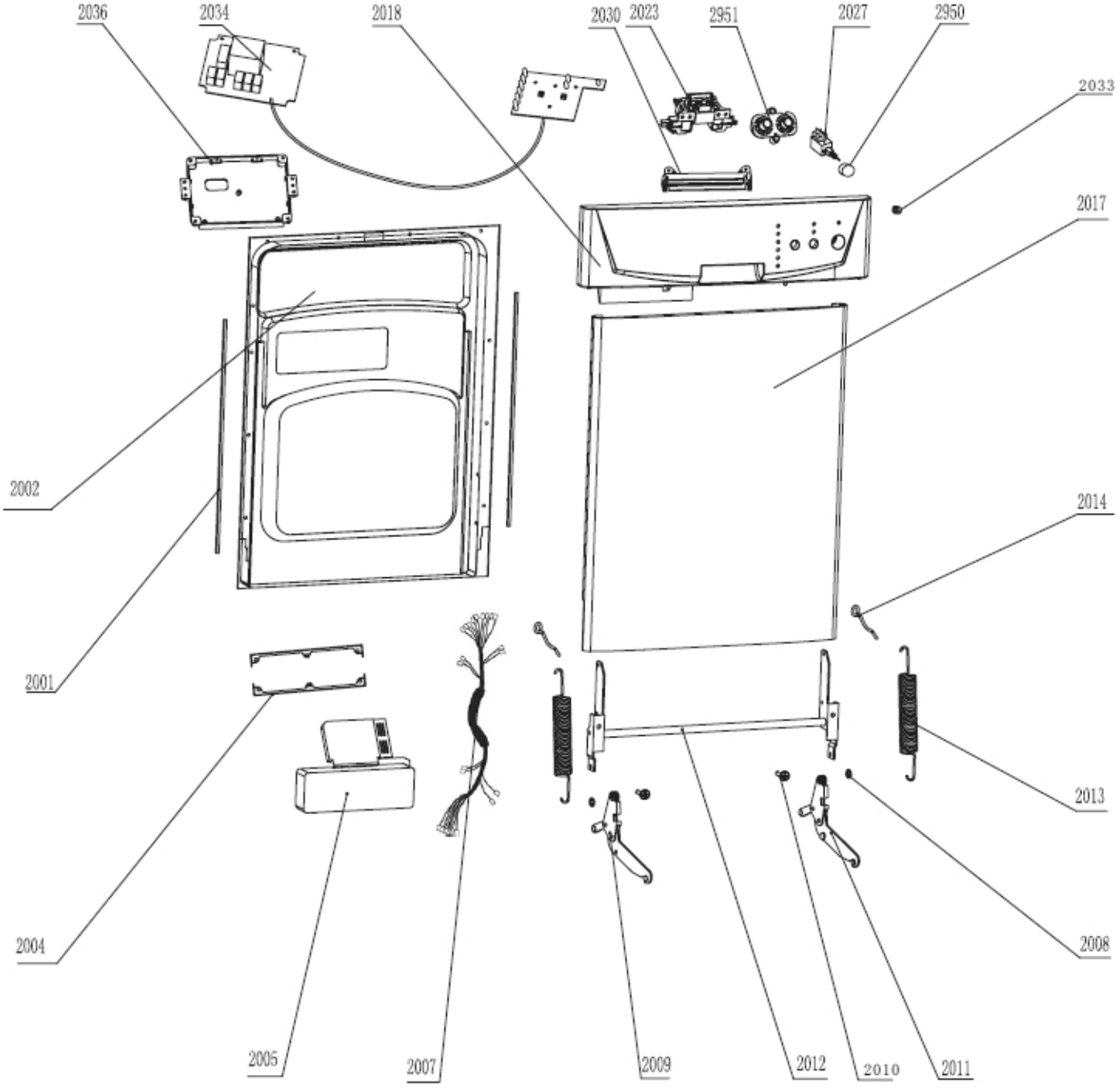
2036
2034
2018
2030
2023
2951
2027
2950
2033
2017
2002
2014
2001
2013
2004
2008
2005
2007
2009
2012
2010
2011

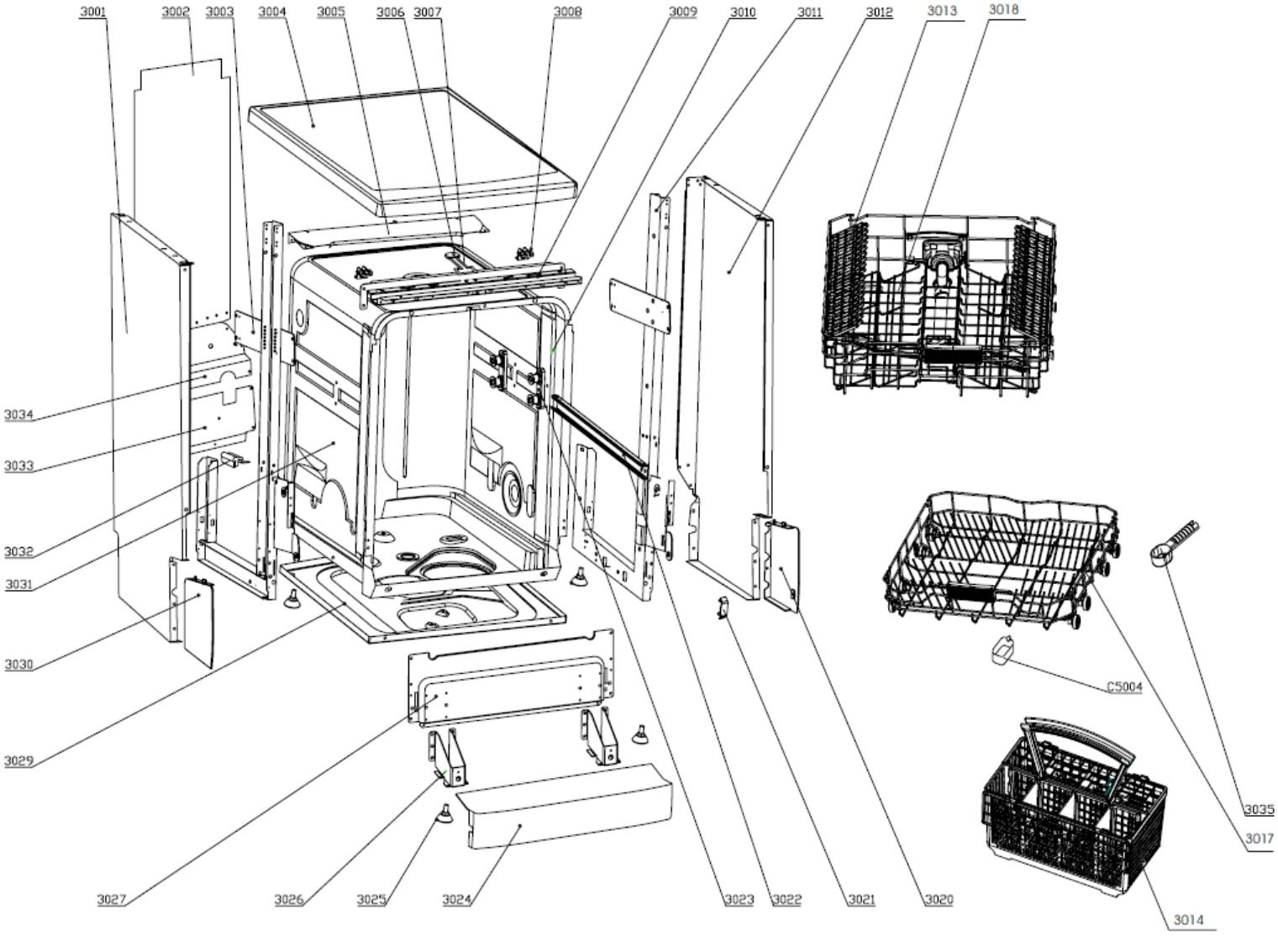
3001
3002
3003
3004
3005
3006
3007
3008
3009
3010
3011
3012
3013
3018
3034
3033
3032
3031
3030
3029
3027
3026
3025
3024
3023
3022
3021
3020
C5004
3035
3017
3014