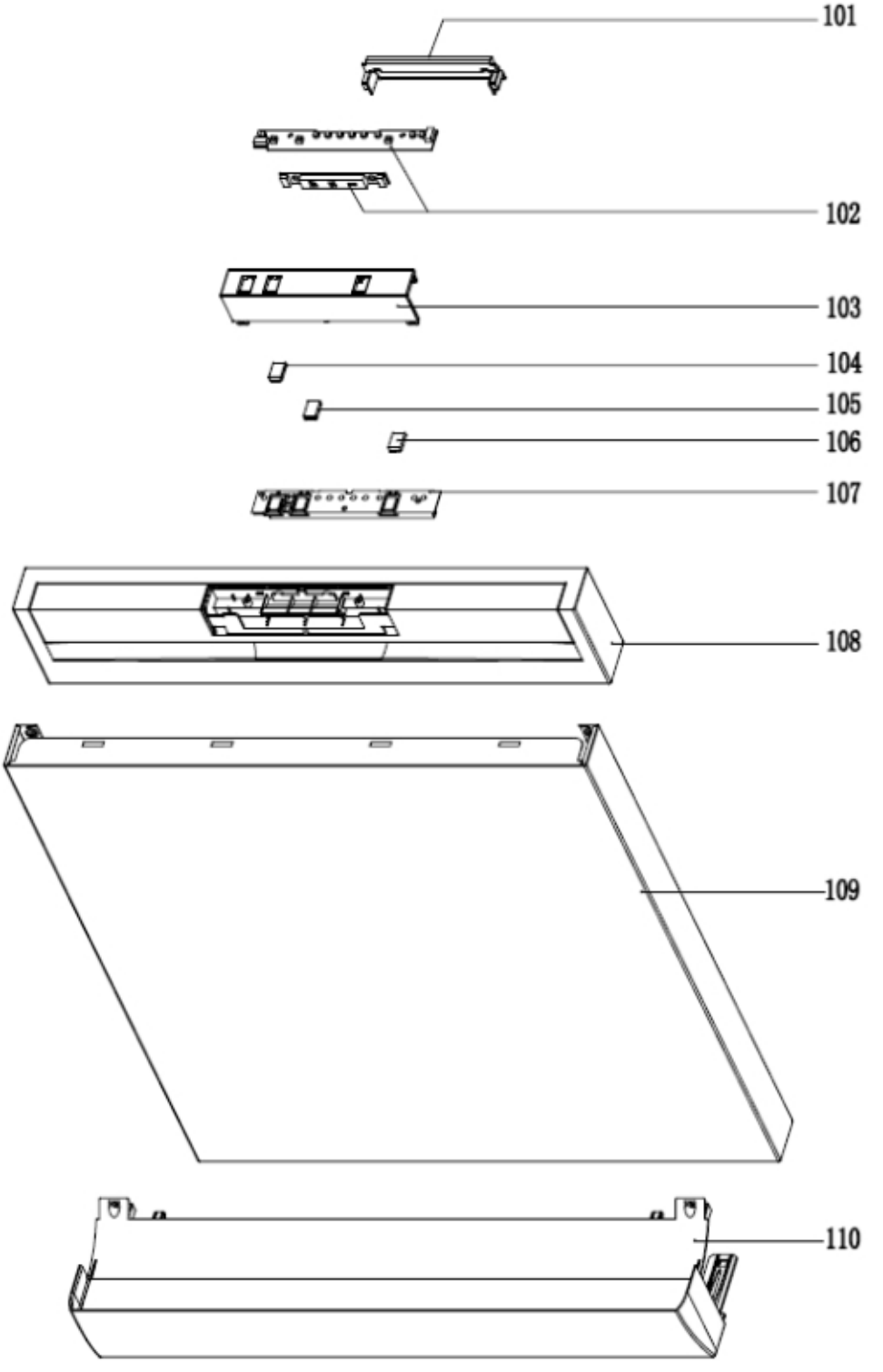
101
102
103
104
105
106
107
108
109
110

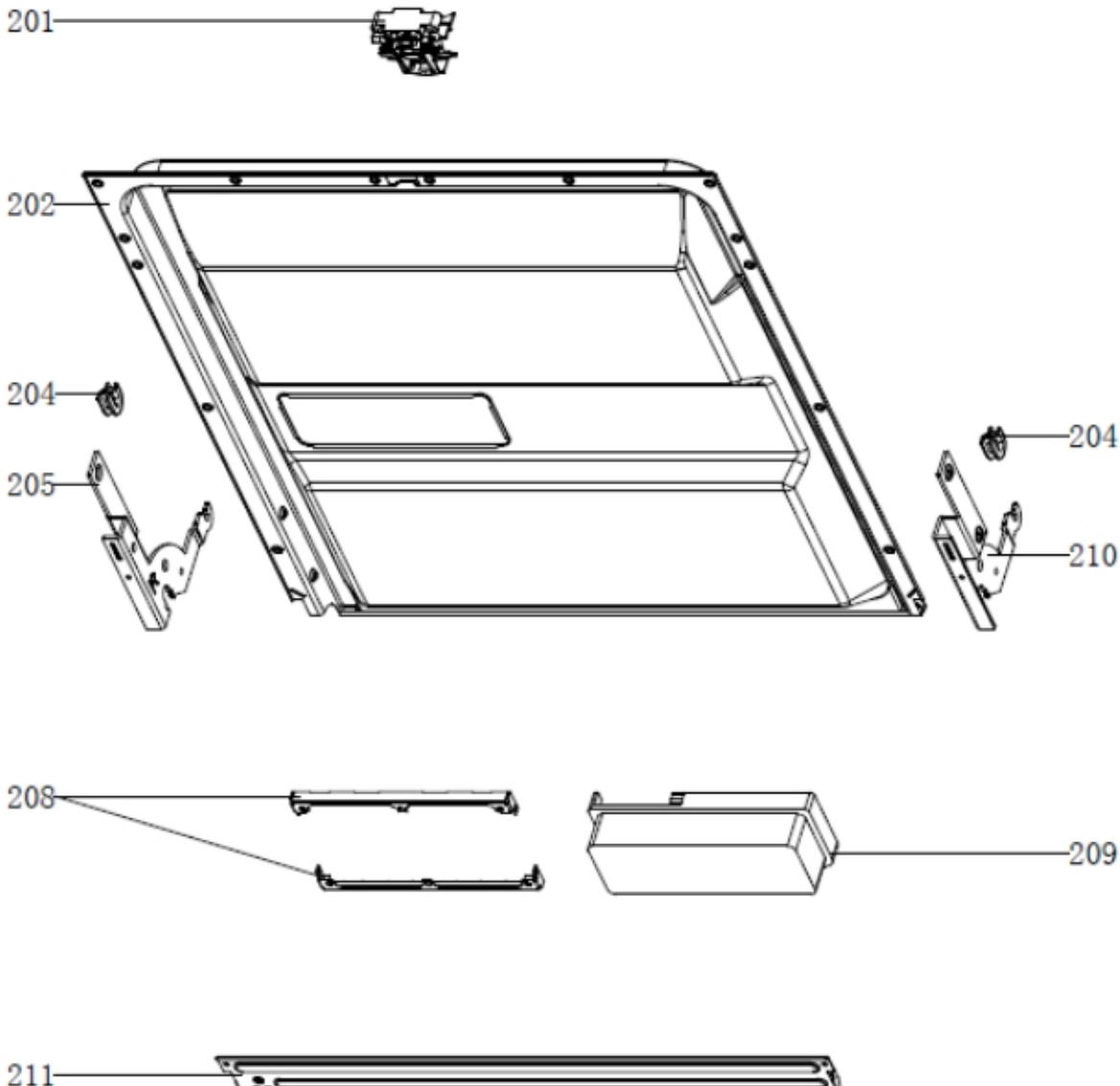
201
202
204
205
204
210
208
209
211

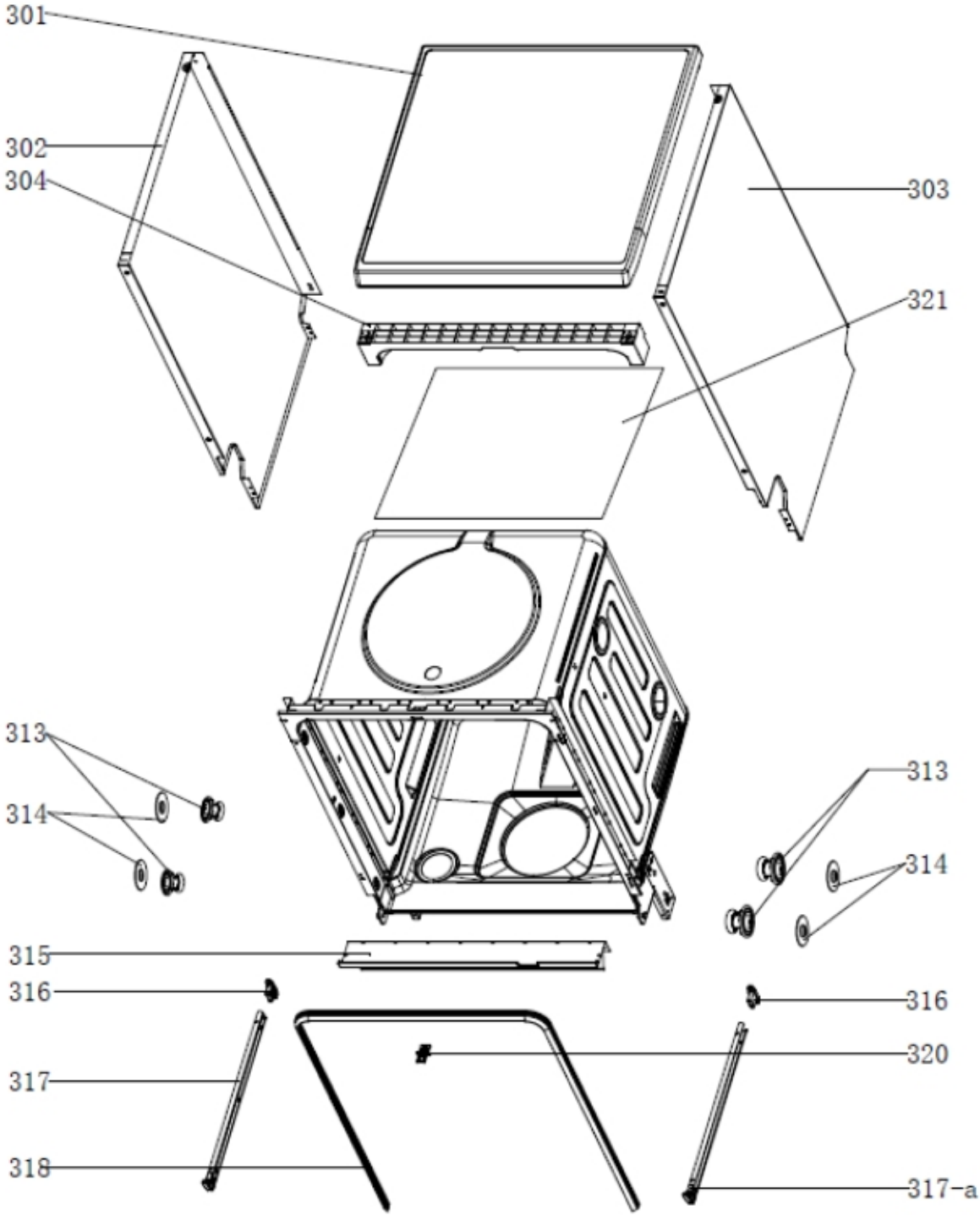
301
302
304
303
321
313
314
313
314
315
316
316
320
317
318
317-a

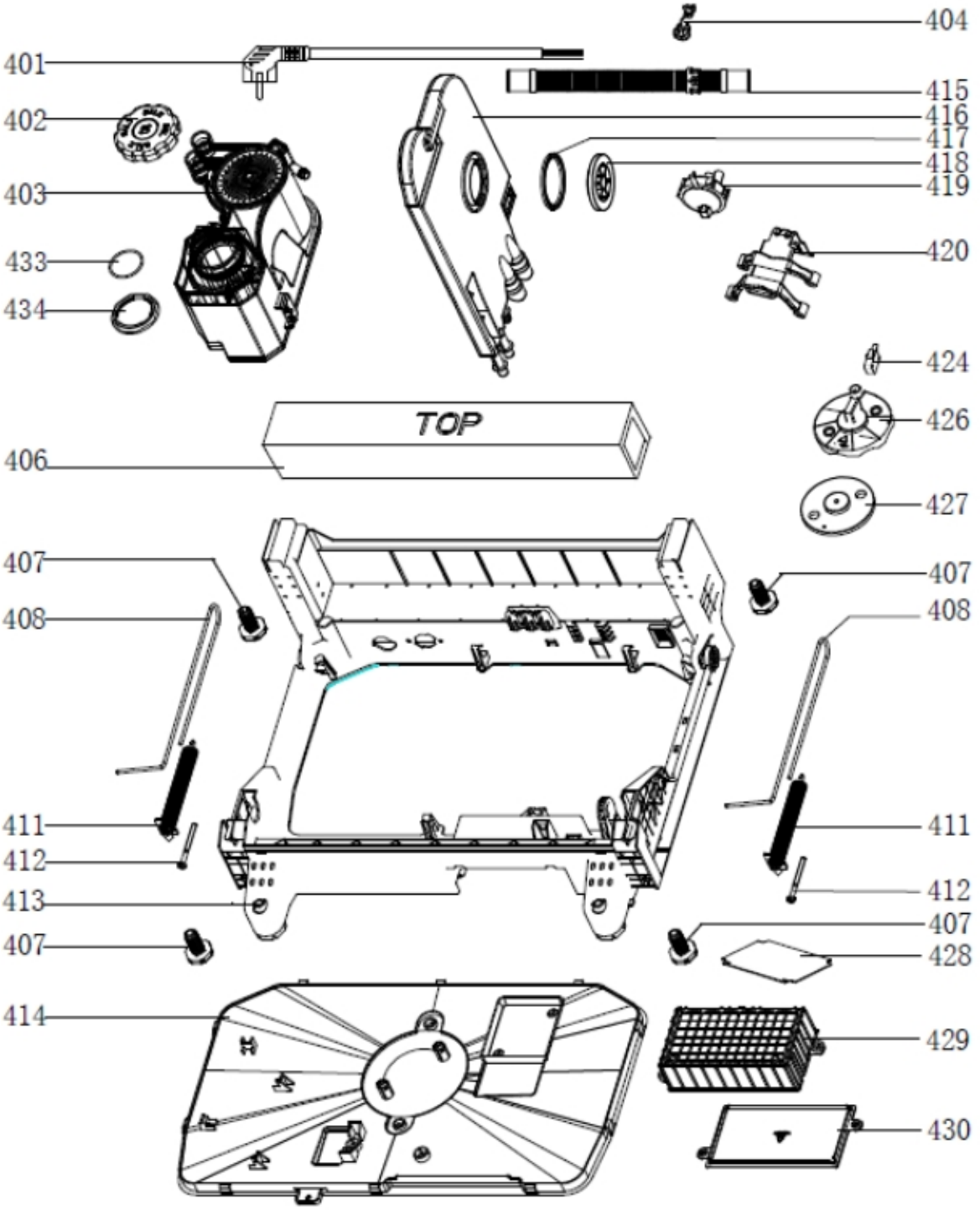
404
401
415
402
416
417
418
403
419
420
433
434
424
TOP
426
406
427
407
407
408
408
411
411
412
412
413
407
407
428
414
429
430

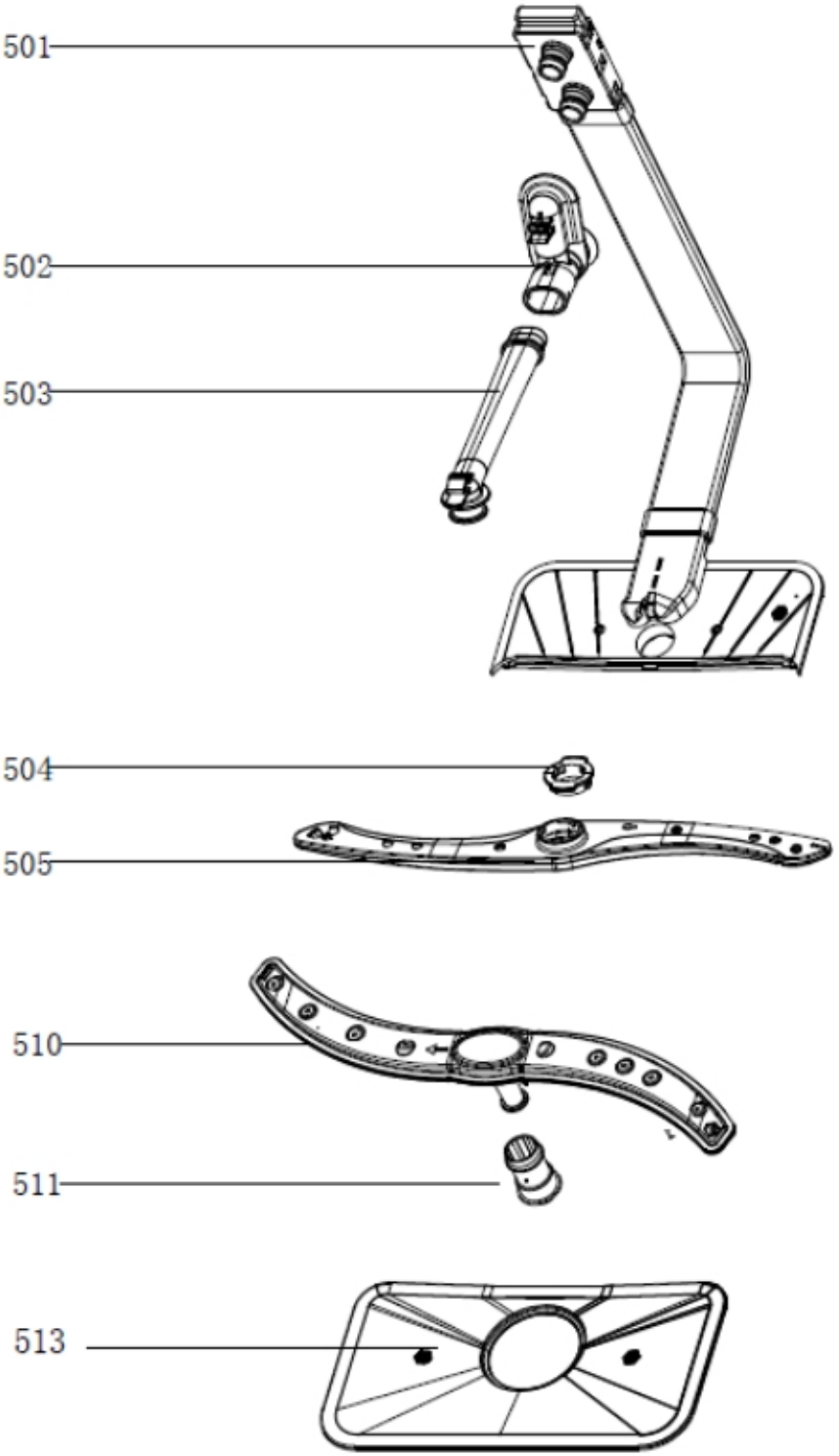
501
502
503
504
505
510
511
513

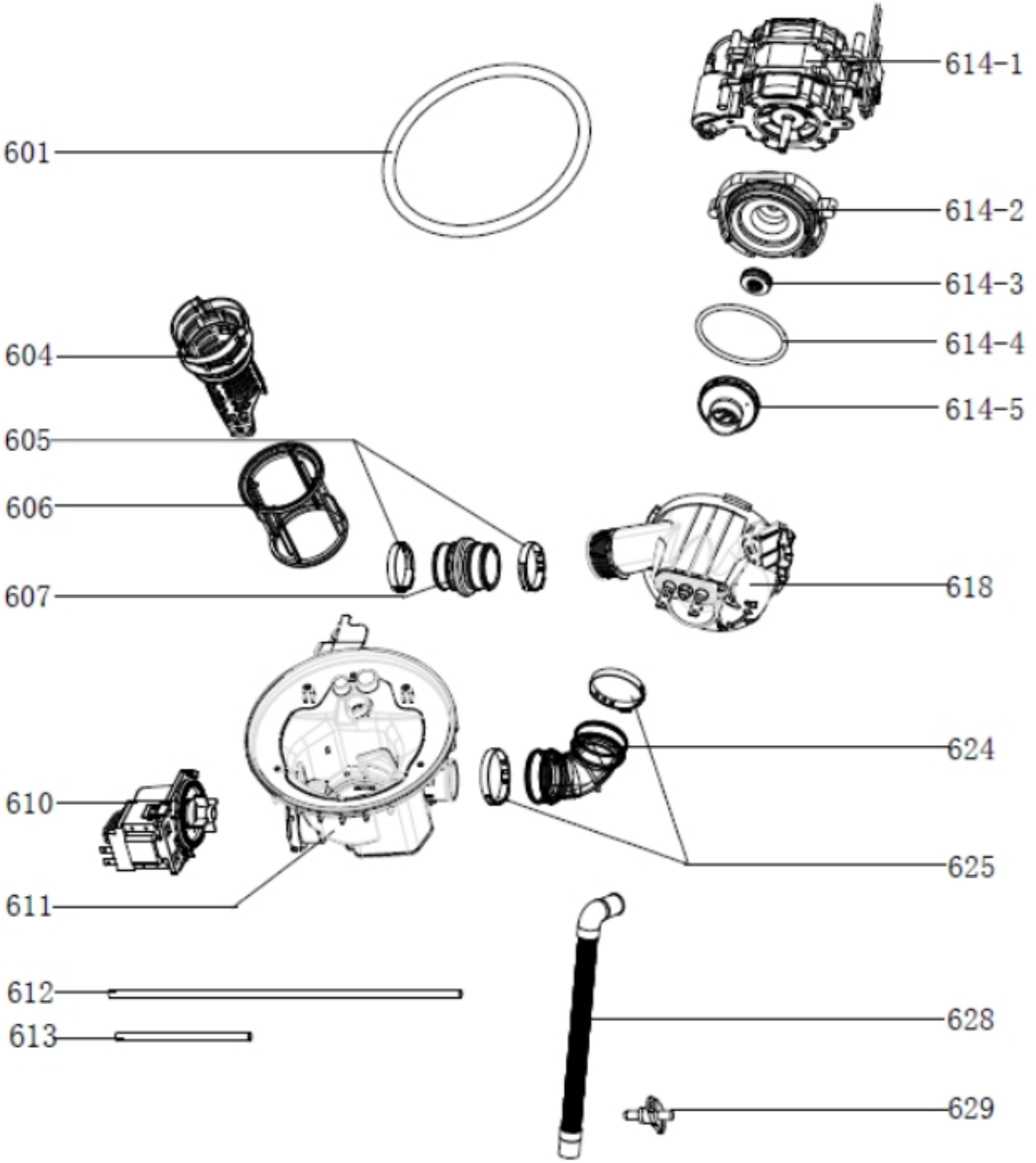
601
604
605
606
607
610
611
612
613
614-1
614-2
614-3
614-4
614-5
618
624
625
628
629

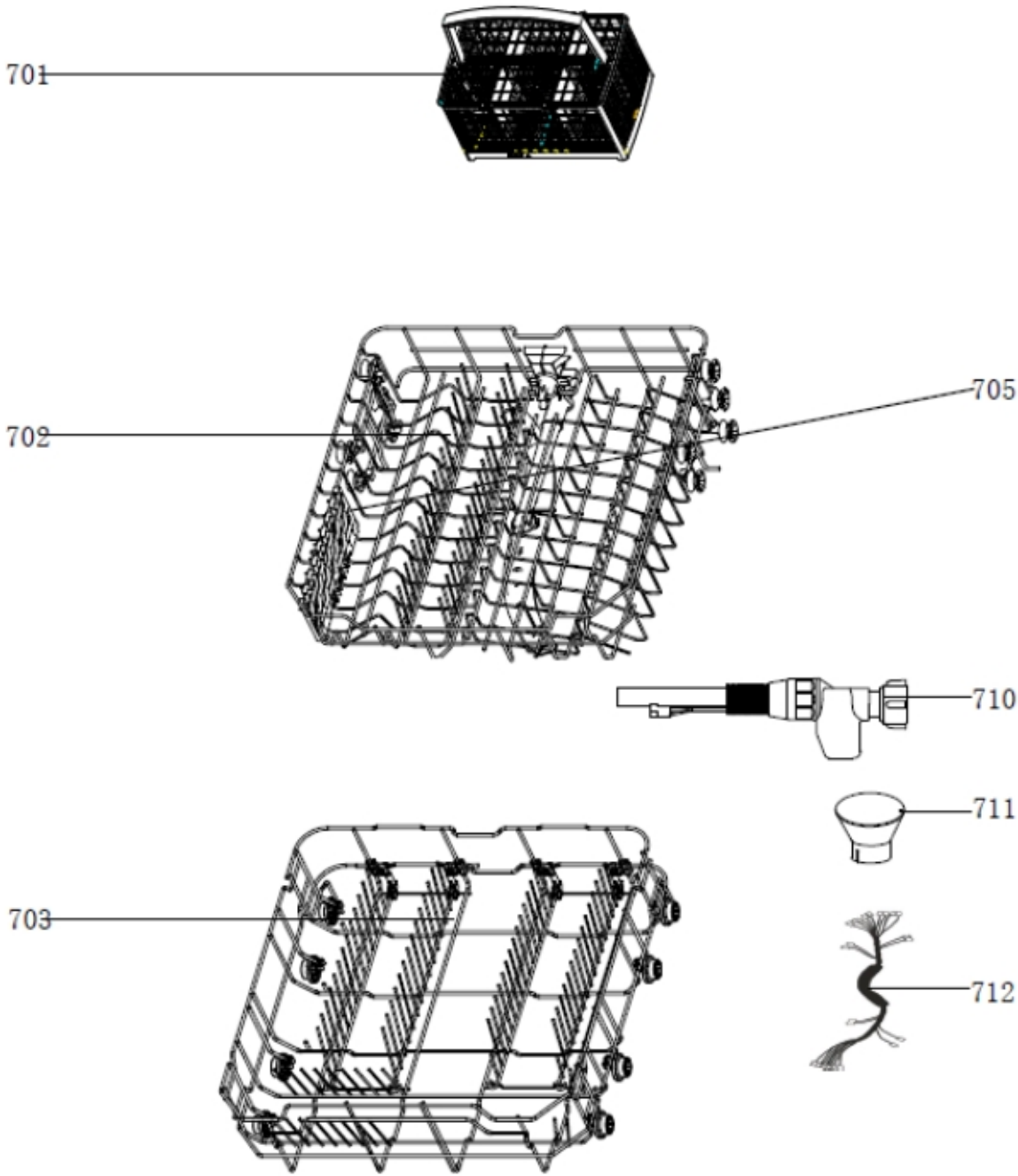
701
702
705
710
711
703
712