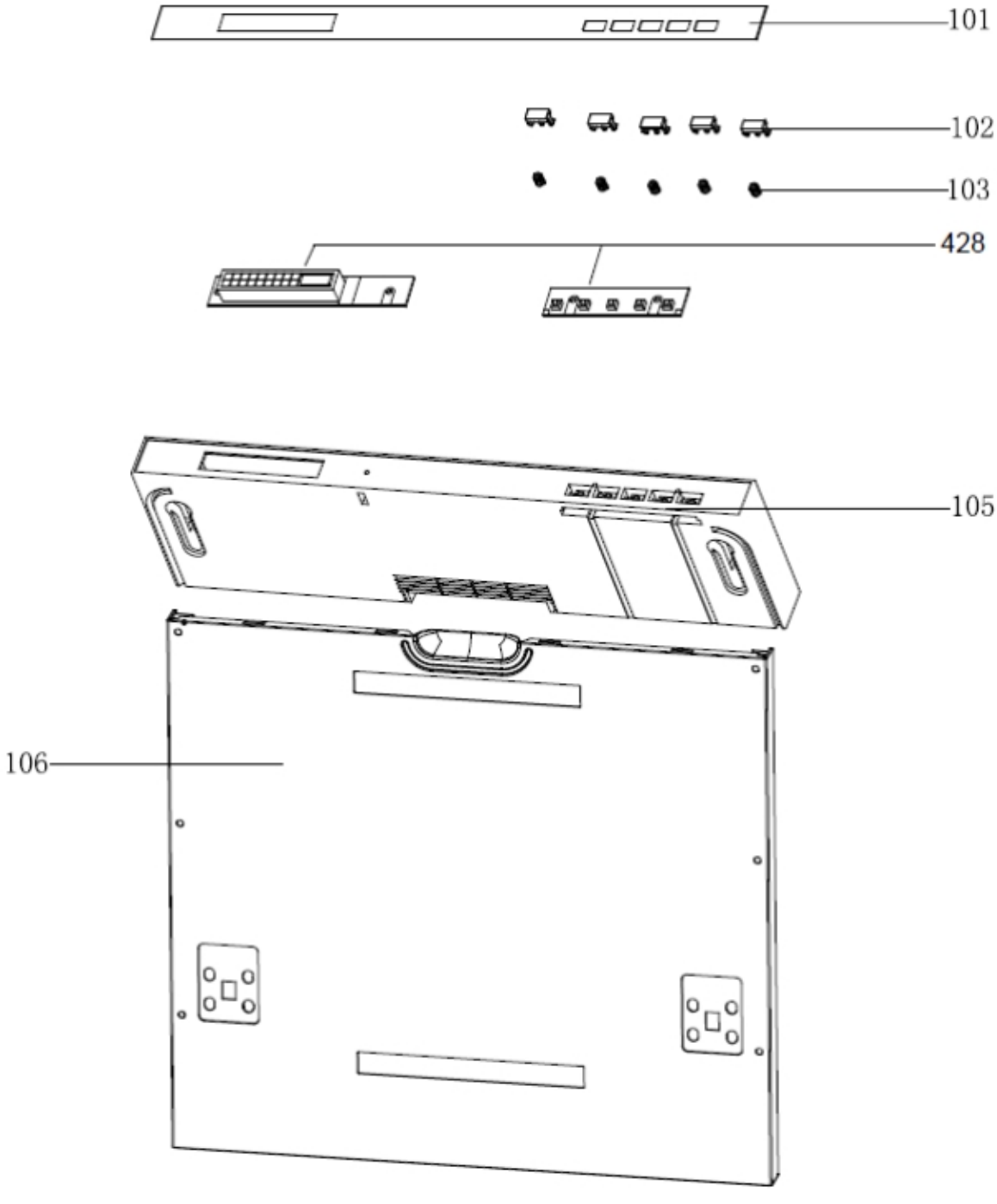
101
102
103
428
105
106

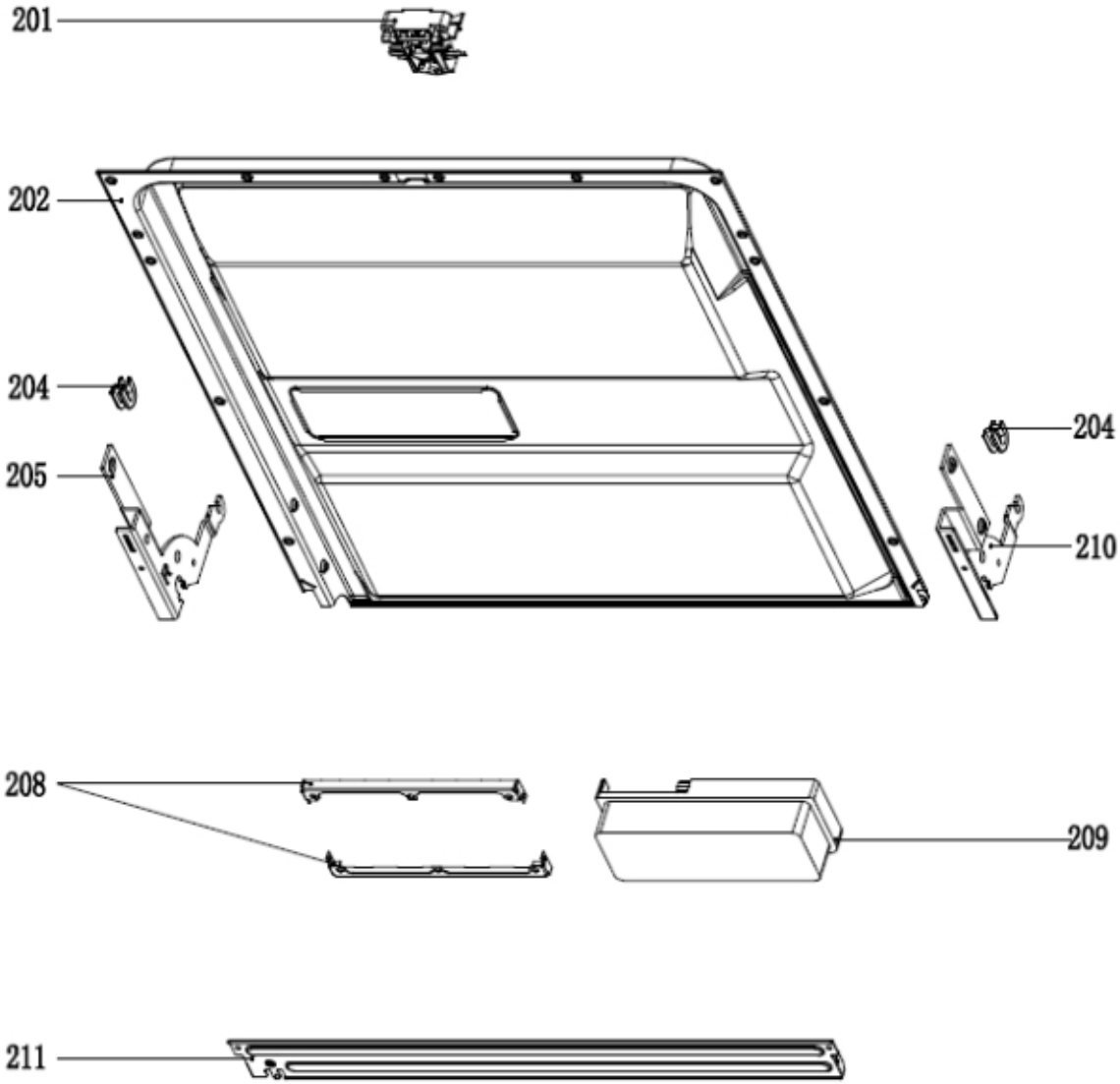
201
202
204
205
204
210
208
209
211

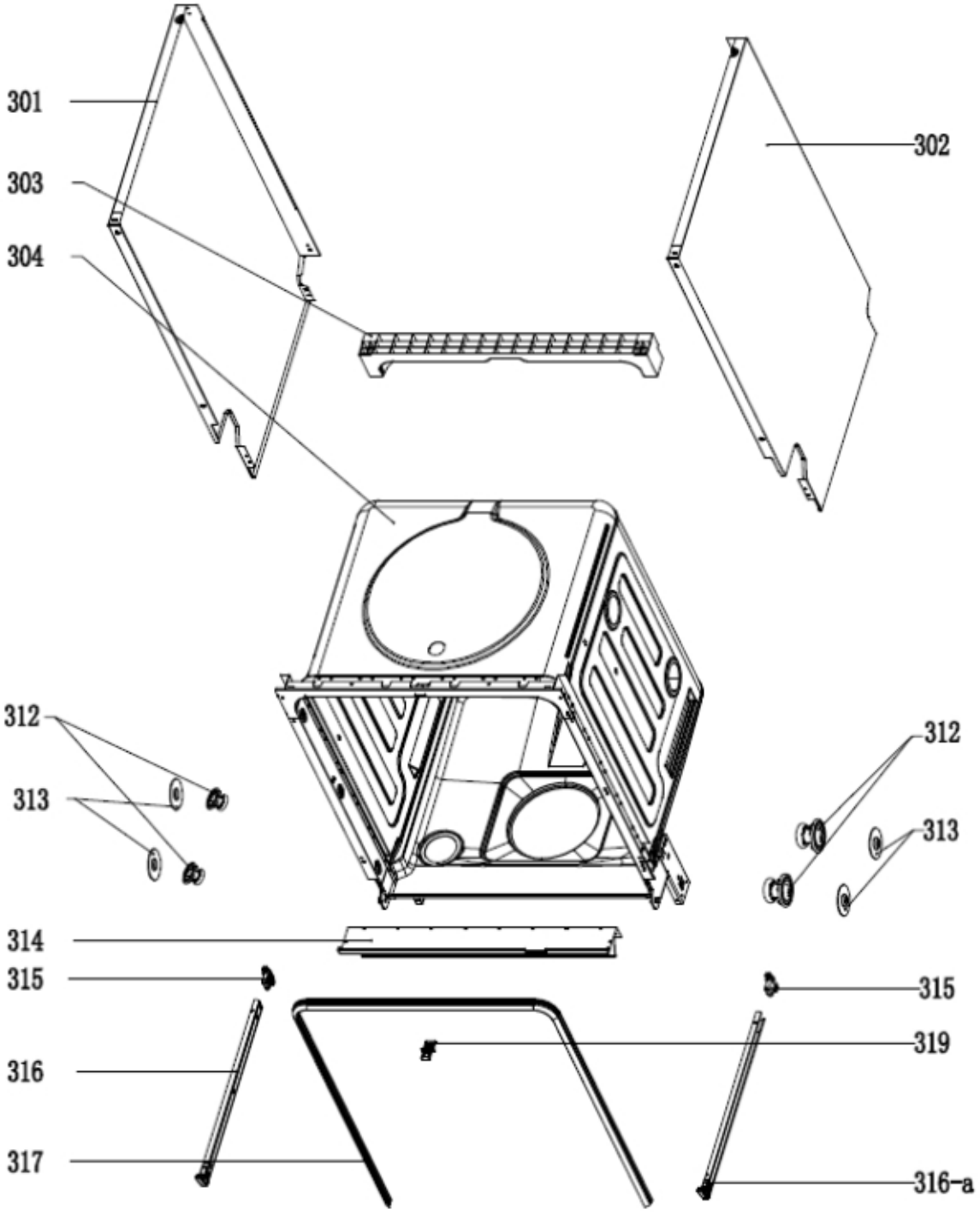
301
302
303
304
312
313
312
313
314
315
315
319
316
317
316-a

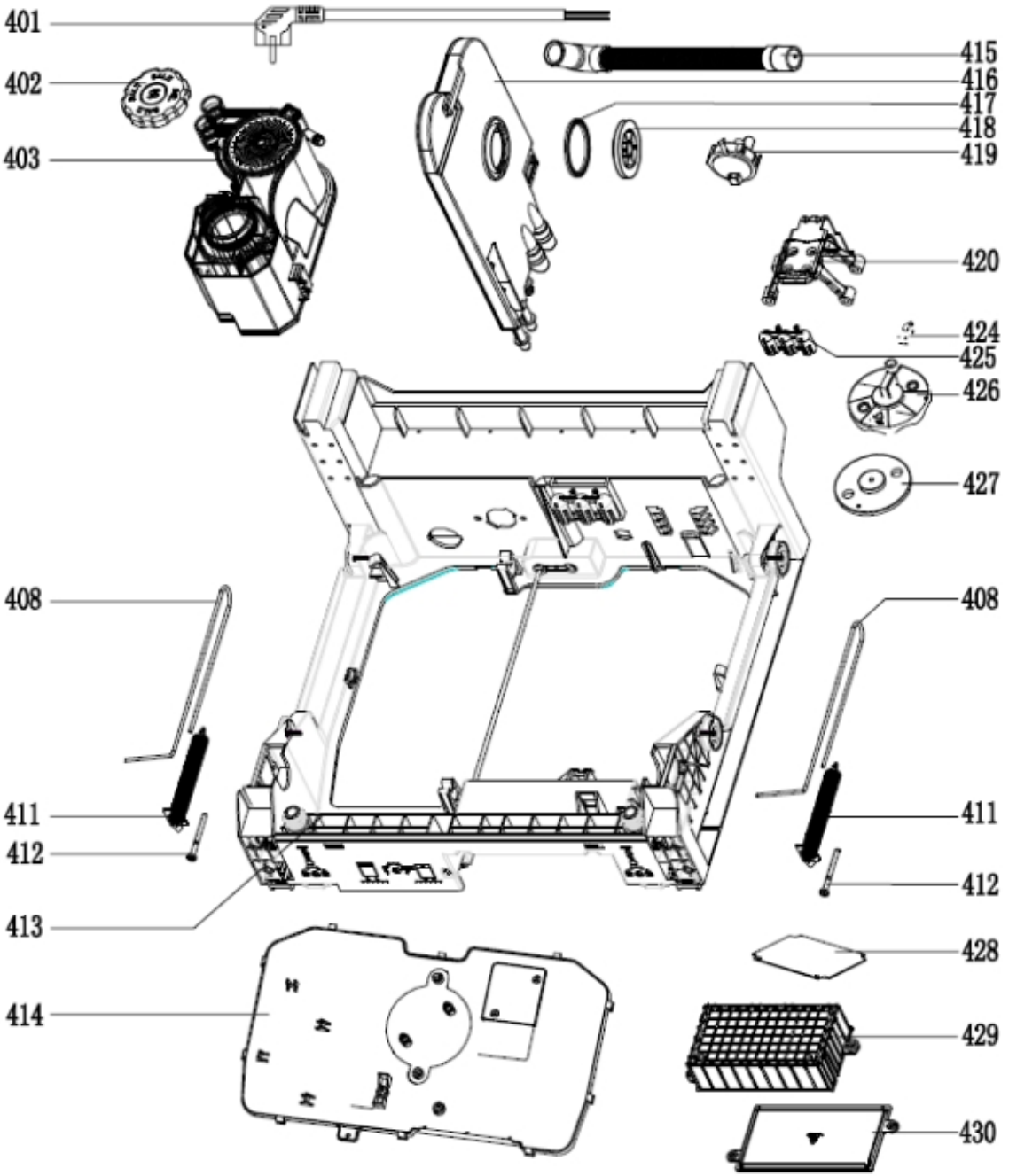
401
402
403
415
416
417
418
419
420
424
425
426
427
408
408
411
411
412
412
413
428
414
429
430

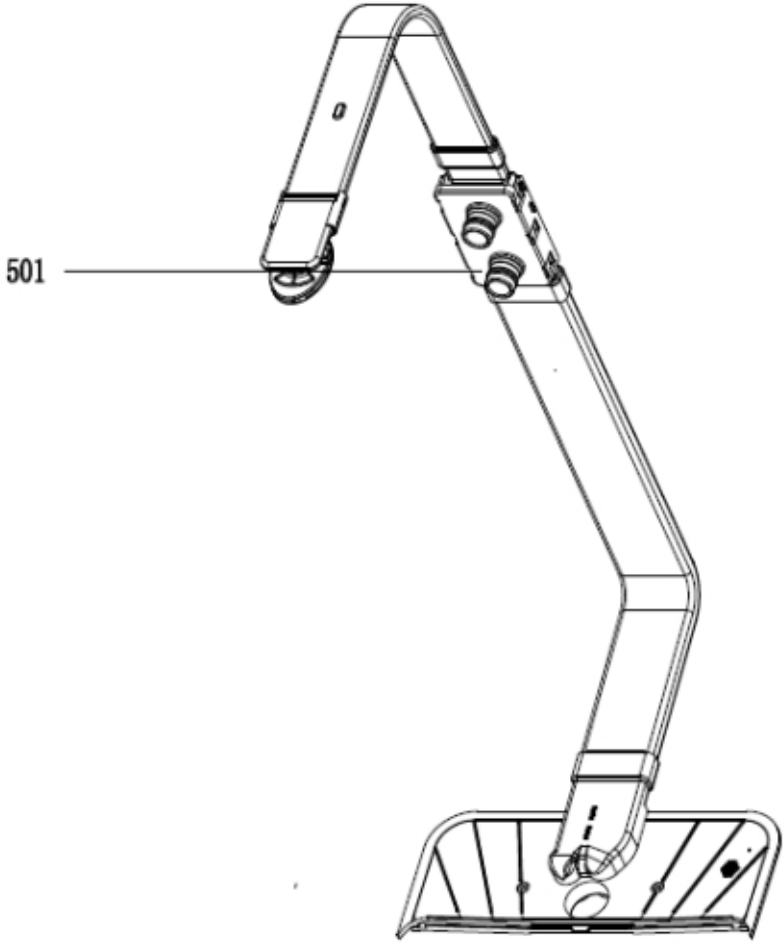
501

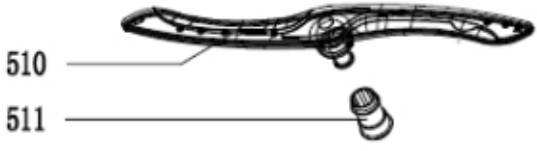
510
511

513

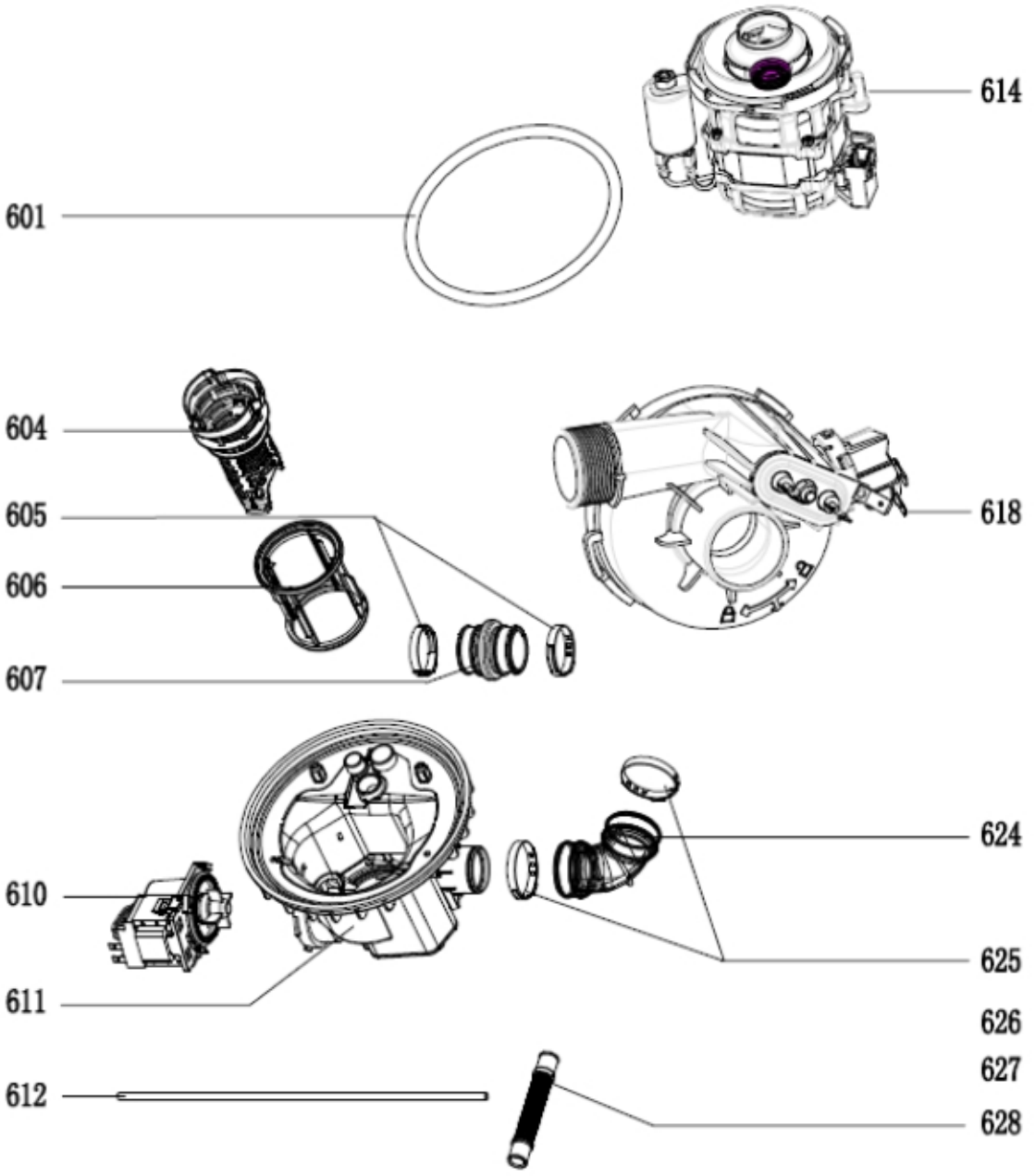
614
601
604
605
606
607
618
624
610
625
611
626
627
612
628

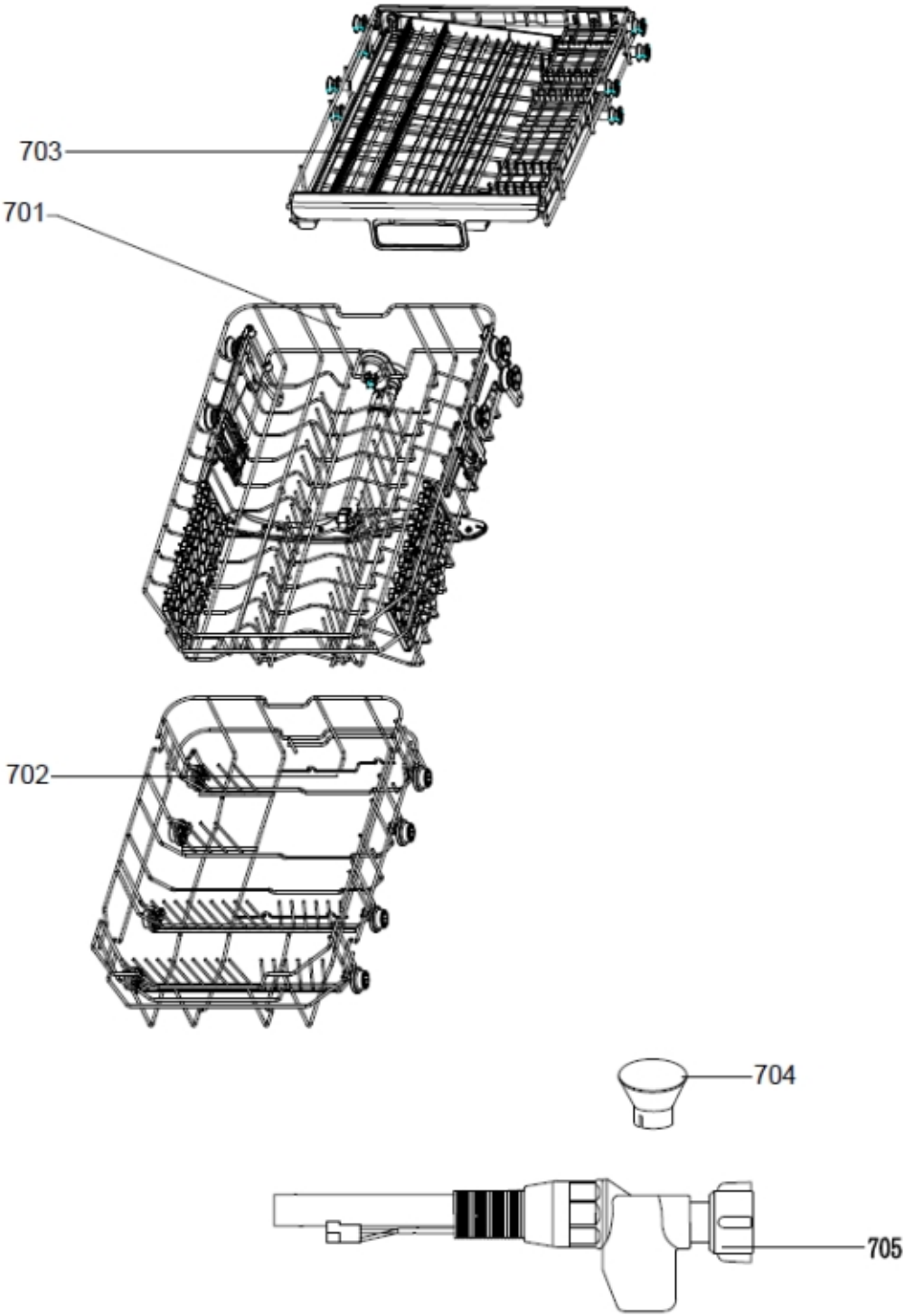
703
701
702
704
705