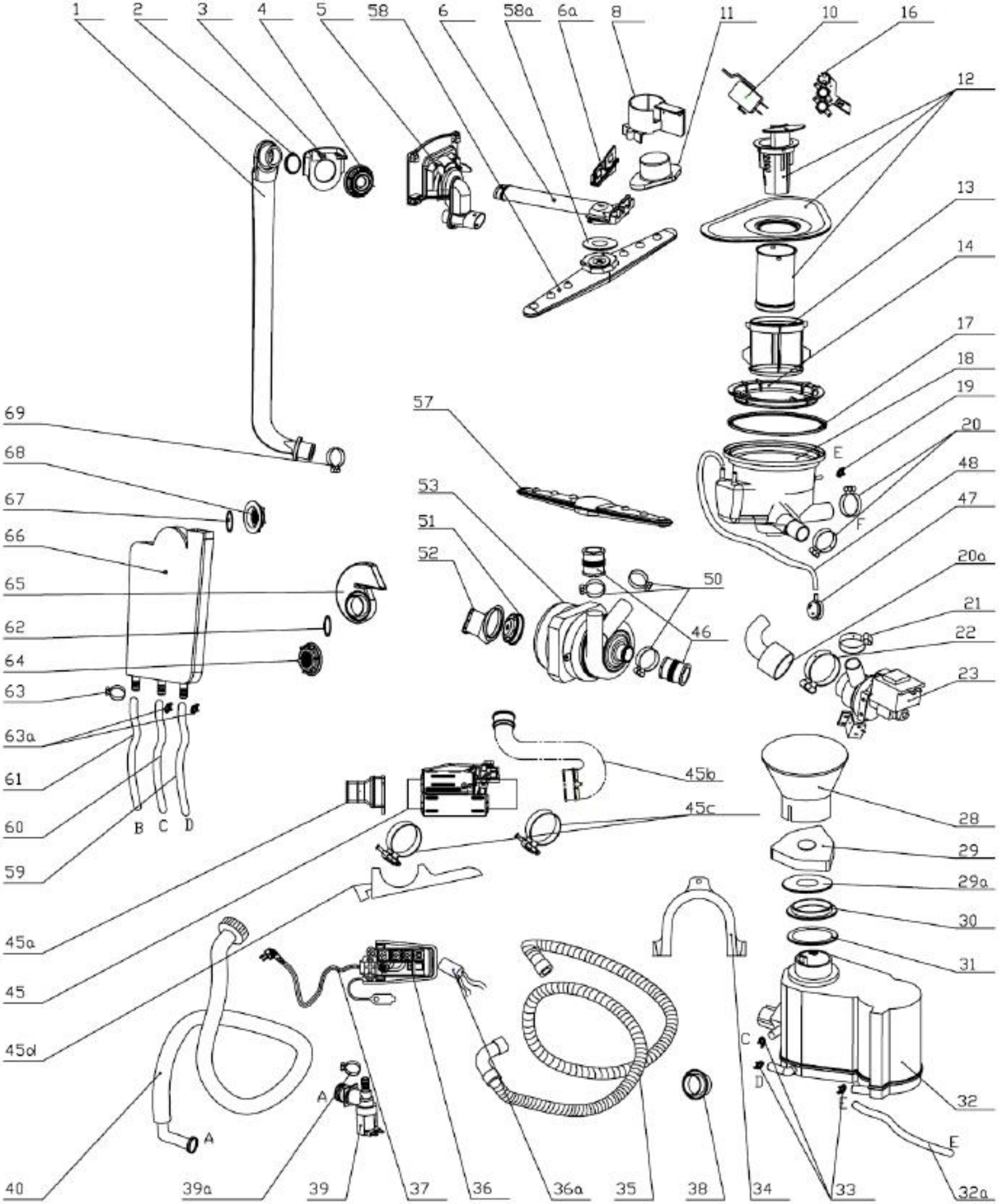
1
2
3
4
5
58
6
58a
6a
8
11
10
16
12
13
14
17
18
19
20
E
48
F
47
20a
21
22
23
57
53
51
52
50
46
69
68
67
66
65
62
64
63
63a
61
60
59
B
C
D
45b
45c
28
29
29a
30
31
45a
45
45d
C
D
32
E
E
40
A
39a
A
39
37
36
36a
35
38
34
33
32a

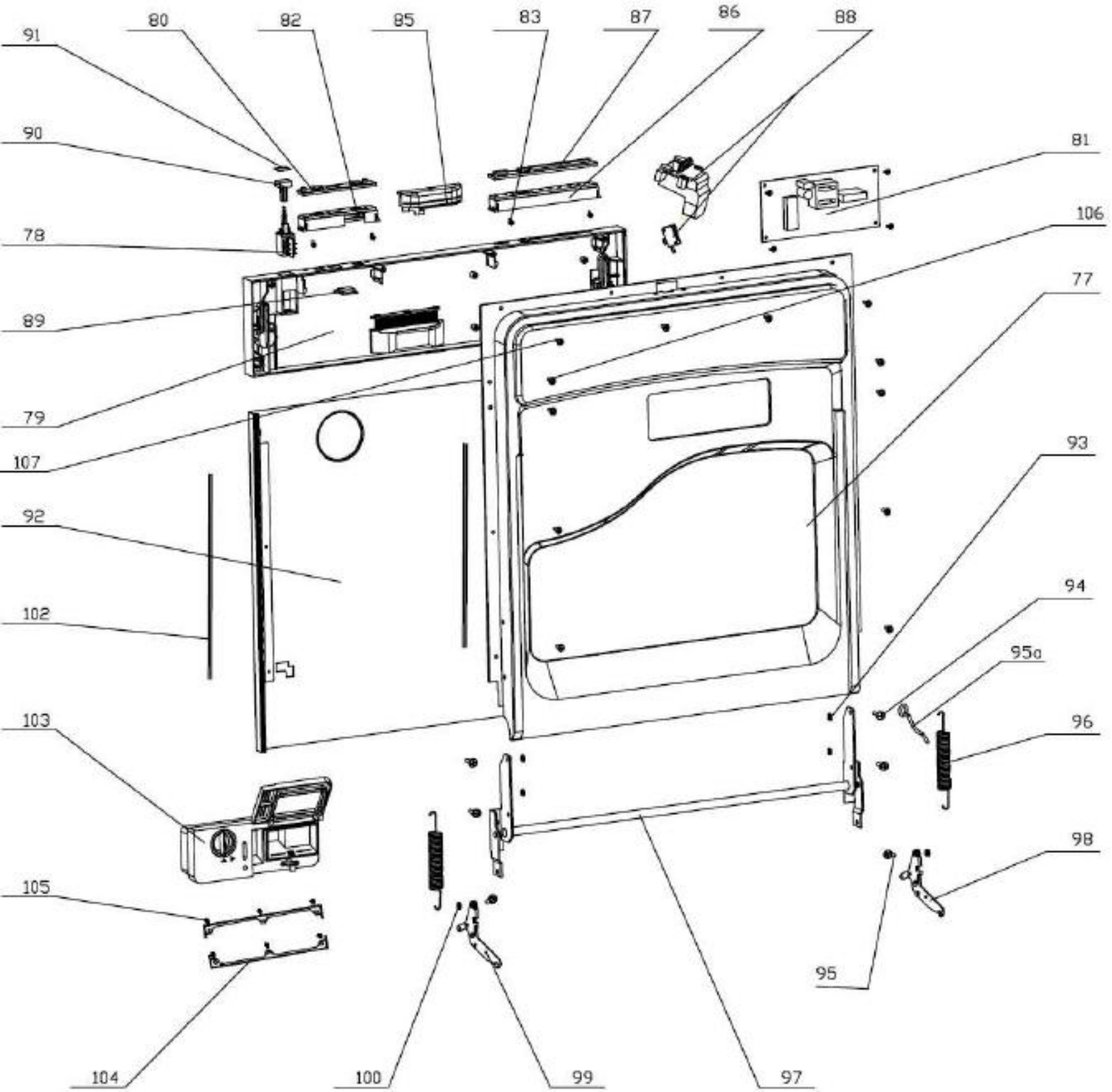
91
80
82
85
83
87
86
88
90
81
78
106
89
77
79
107
93
92
94
102
95a
103
96
98
105
95
104
100
99
97

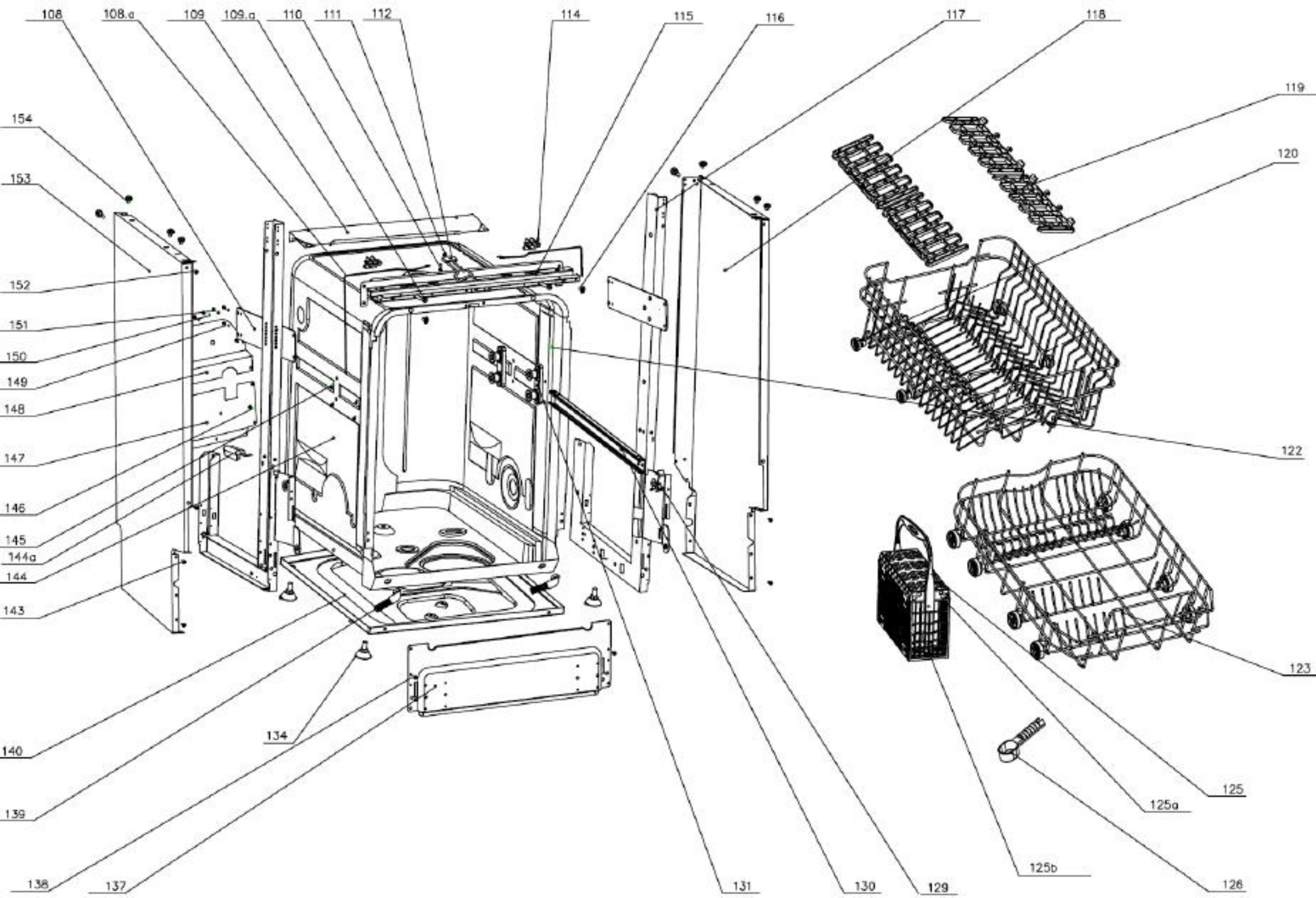
108
108.a
109
109.a
110
111
112
114
115
116
117
118
119
120
122
123
125
125a
125b
126
129
130
131
134
137
138
139
140
143
144
144a
145
146
147
148
149
150
151
152
153
154