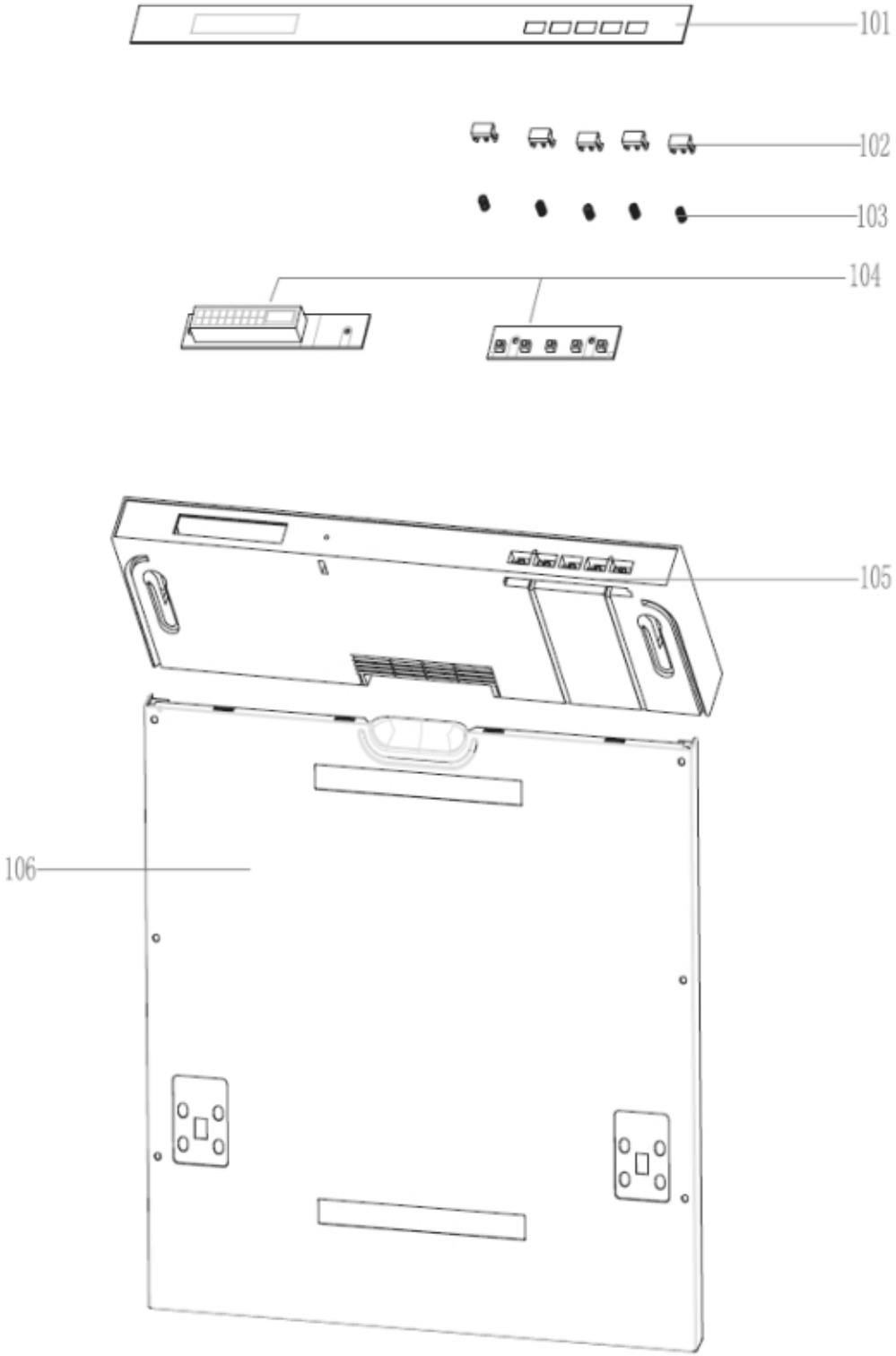
101
102
103
104
105
106

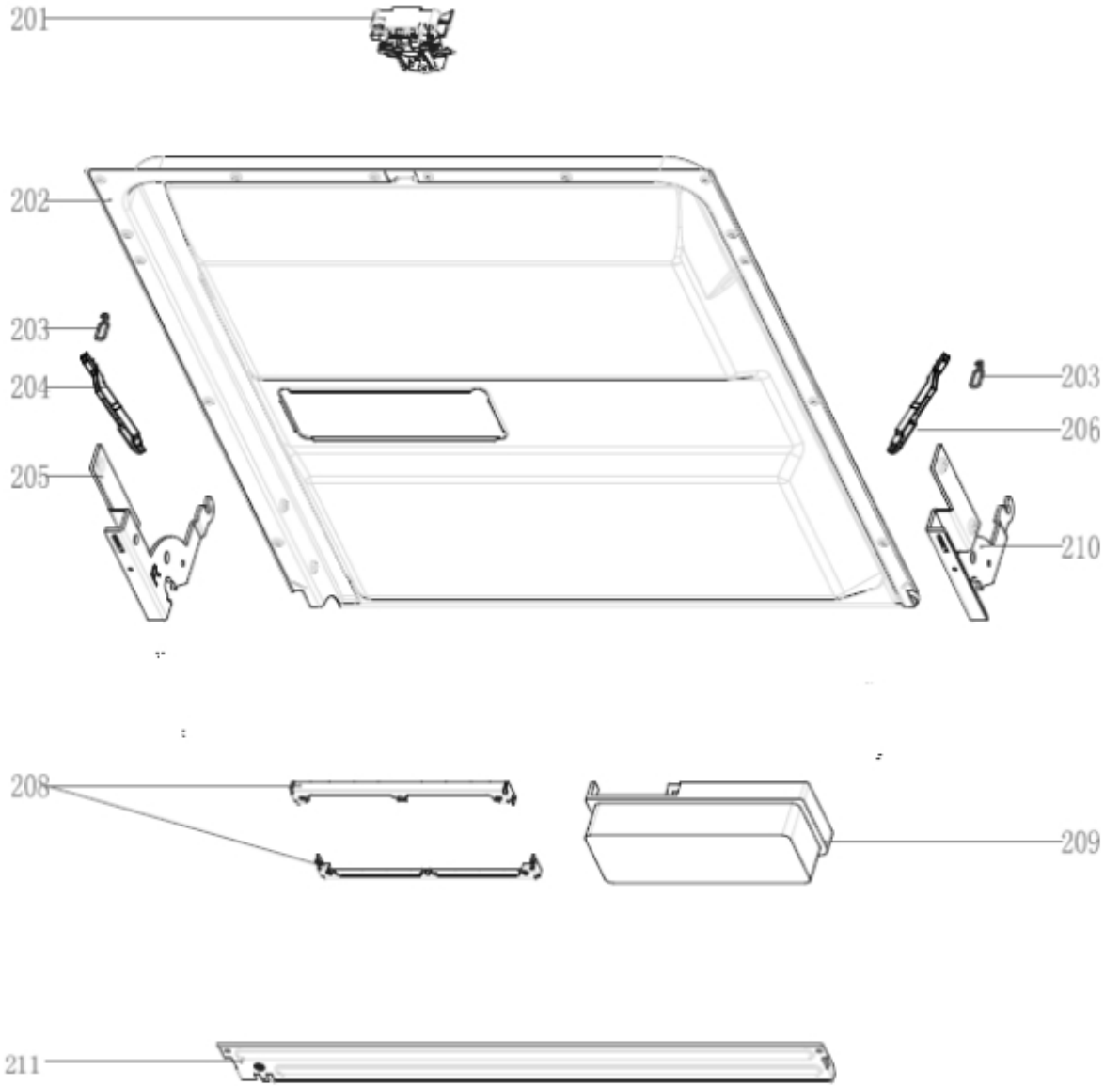
201
202
203
204
205
203
206
210
208
209
211

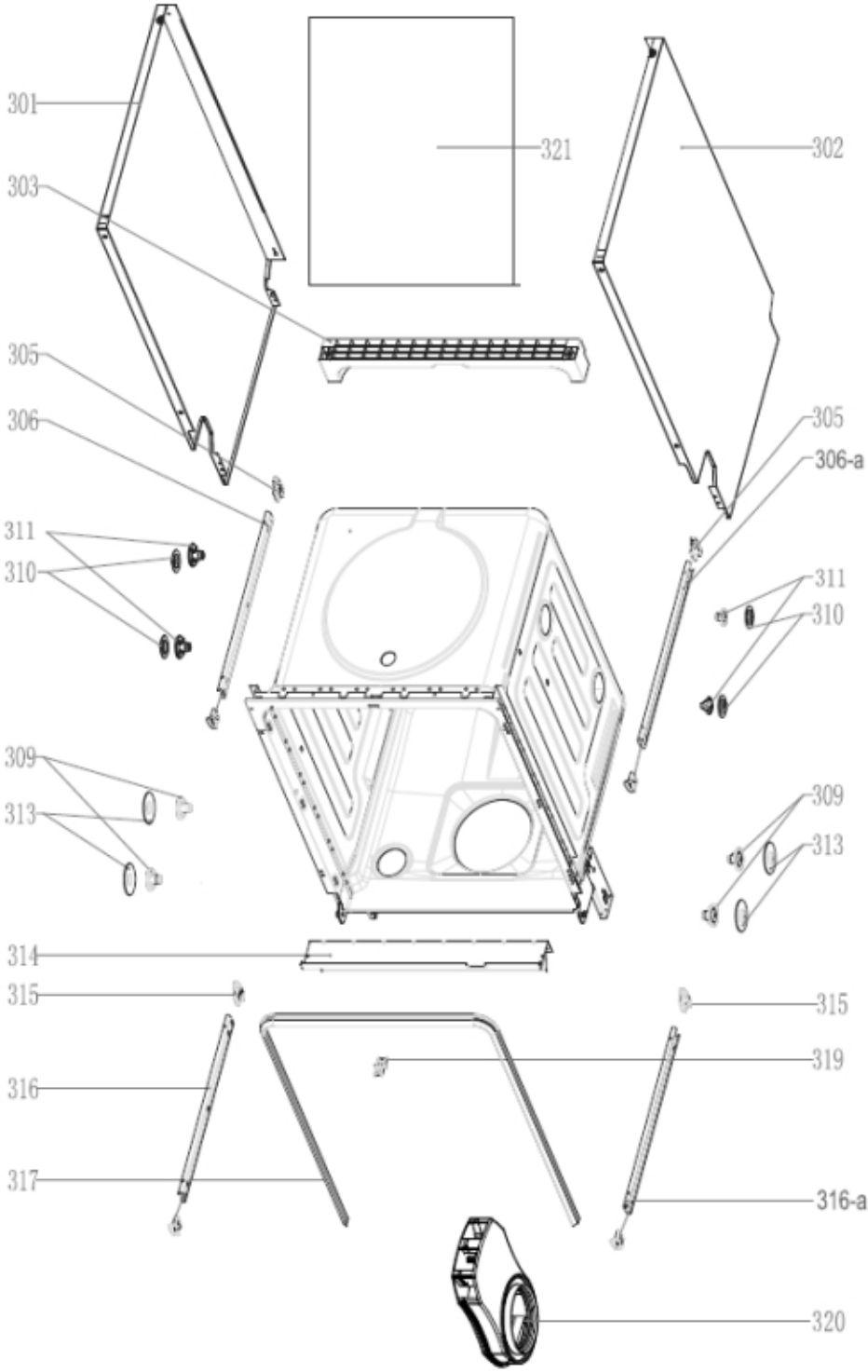
301
321
302
303
305
306
305
306-a
311
310
311
310
309
313
309
313
314
315
315
319
316
317
316-a
320

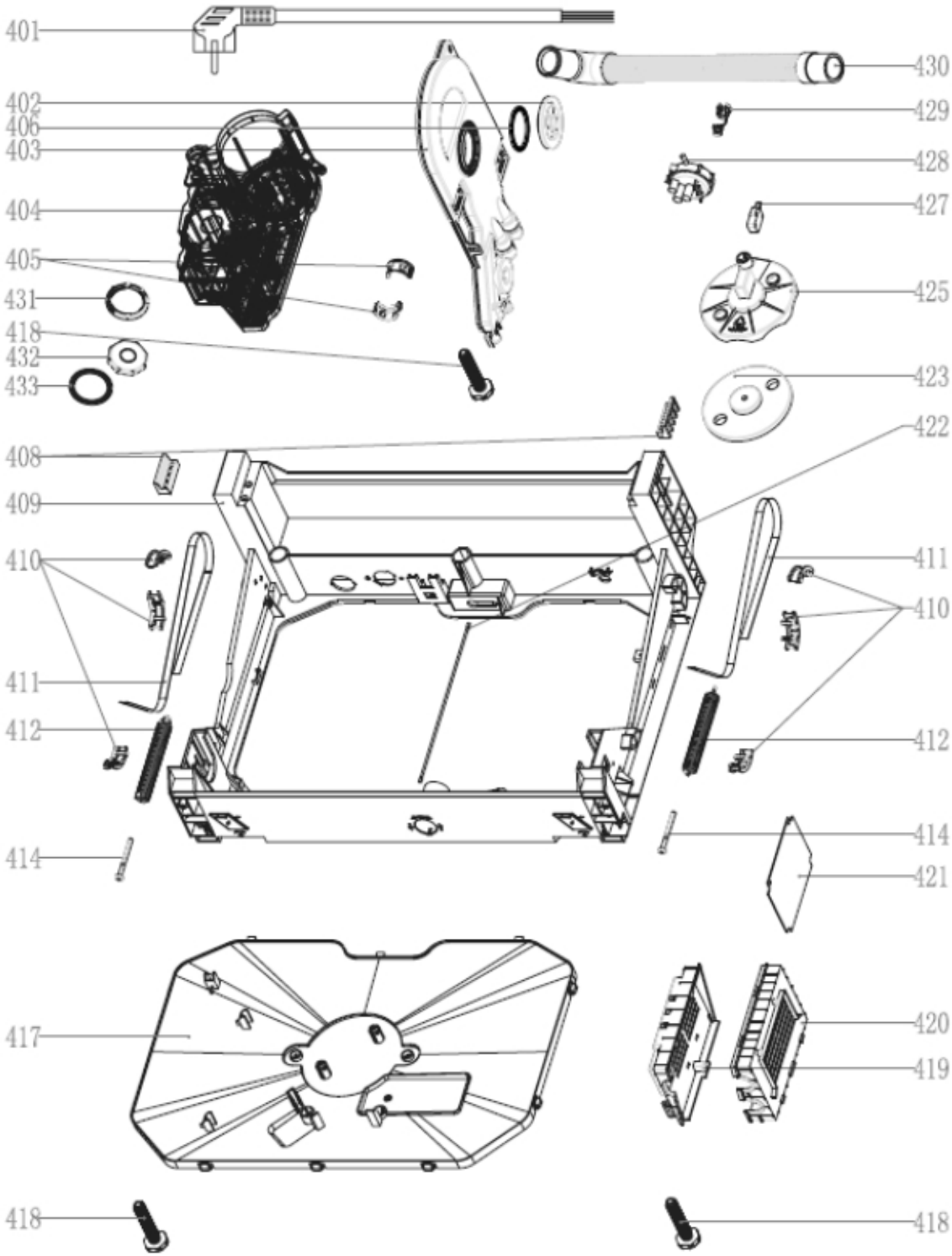
401
402
406
403
404
405
431
418
432
433
408
409
410
411
412
414
417
418
430
429
428
427
425
423
422
411
410
412
414
421
420
419
418

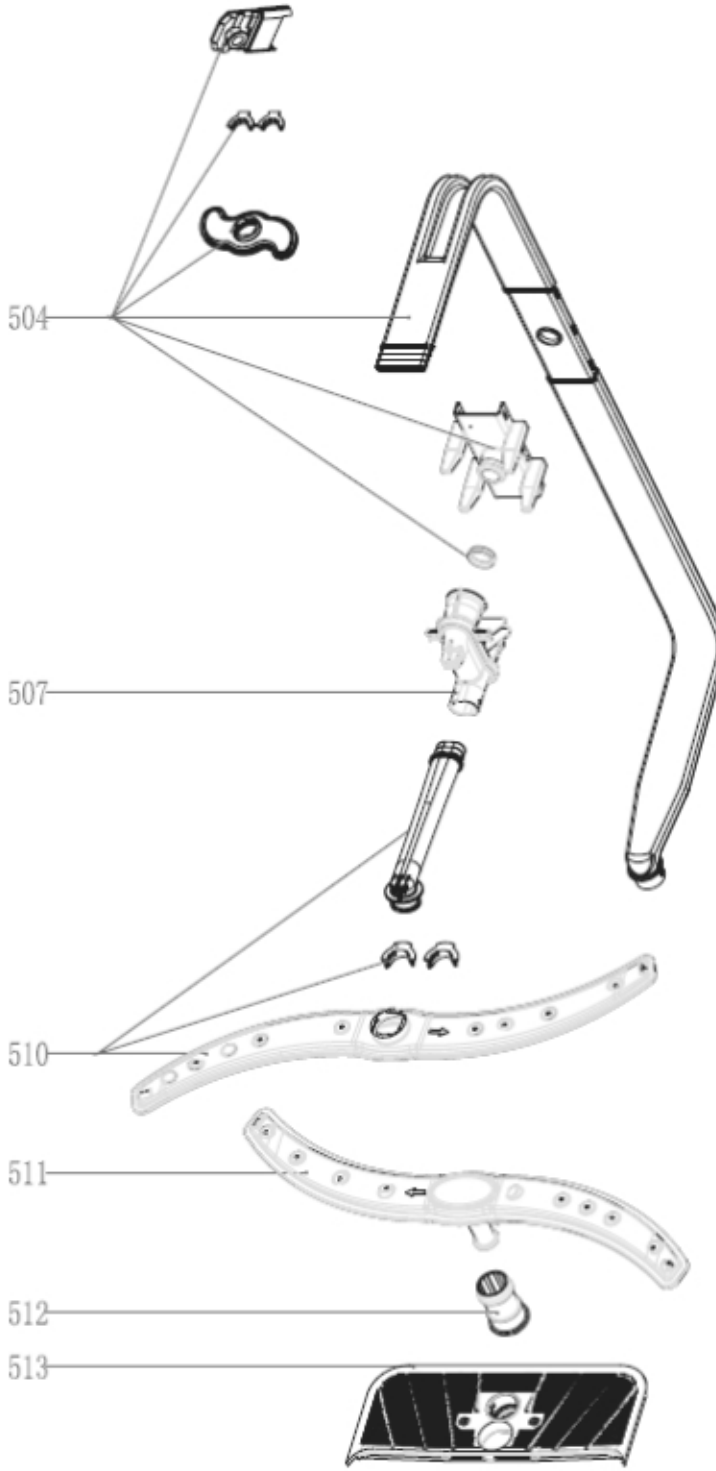
504
507
510
511
512
513

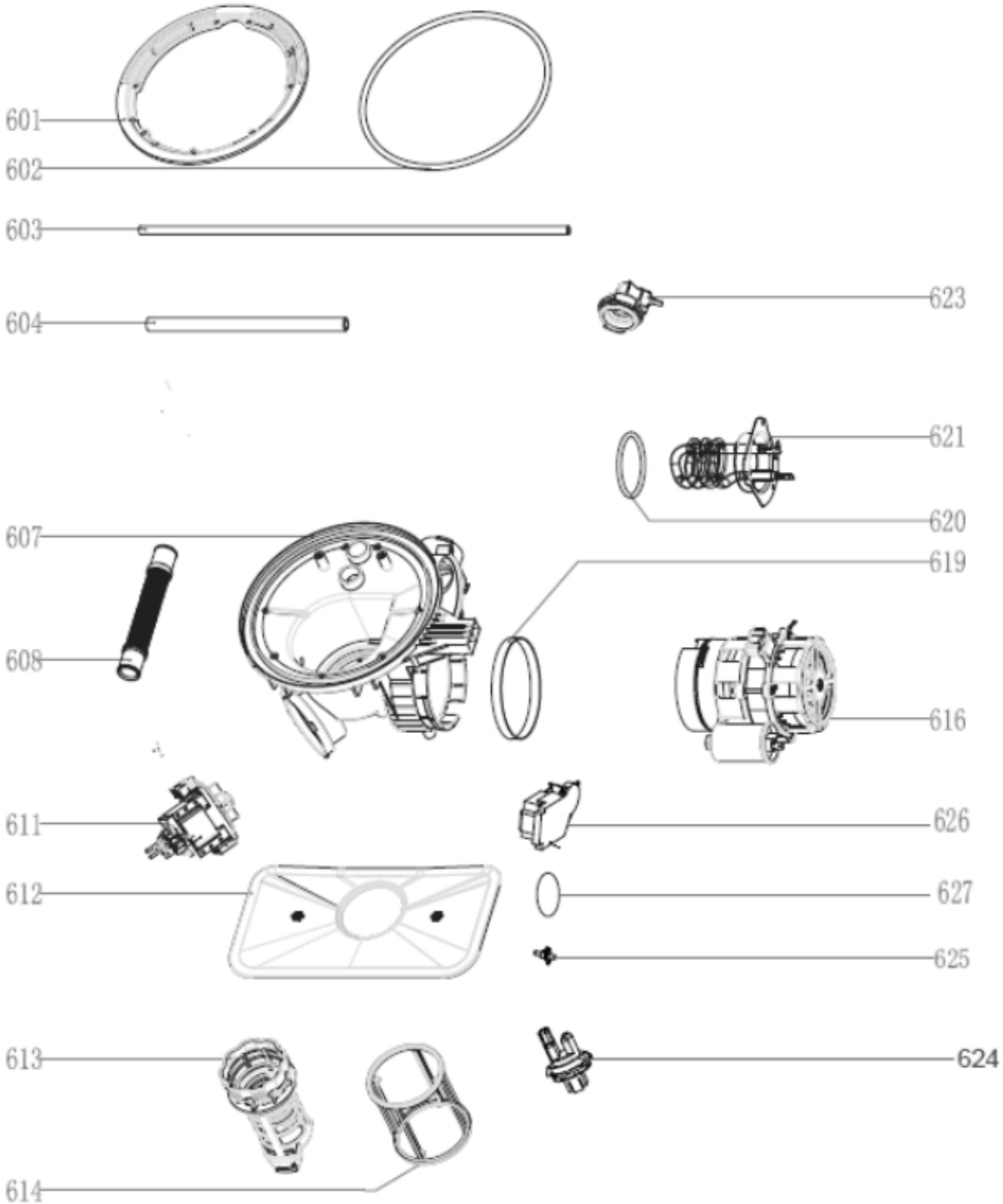
601
602
603
604
623
621
620
607
619
608
616
611
626
612
627
625
613
624
614

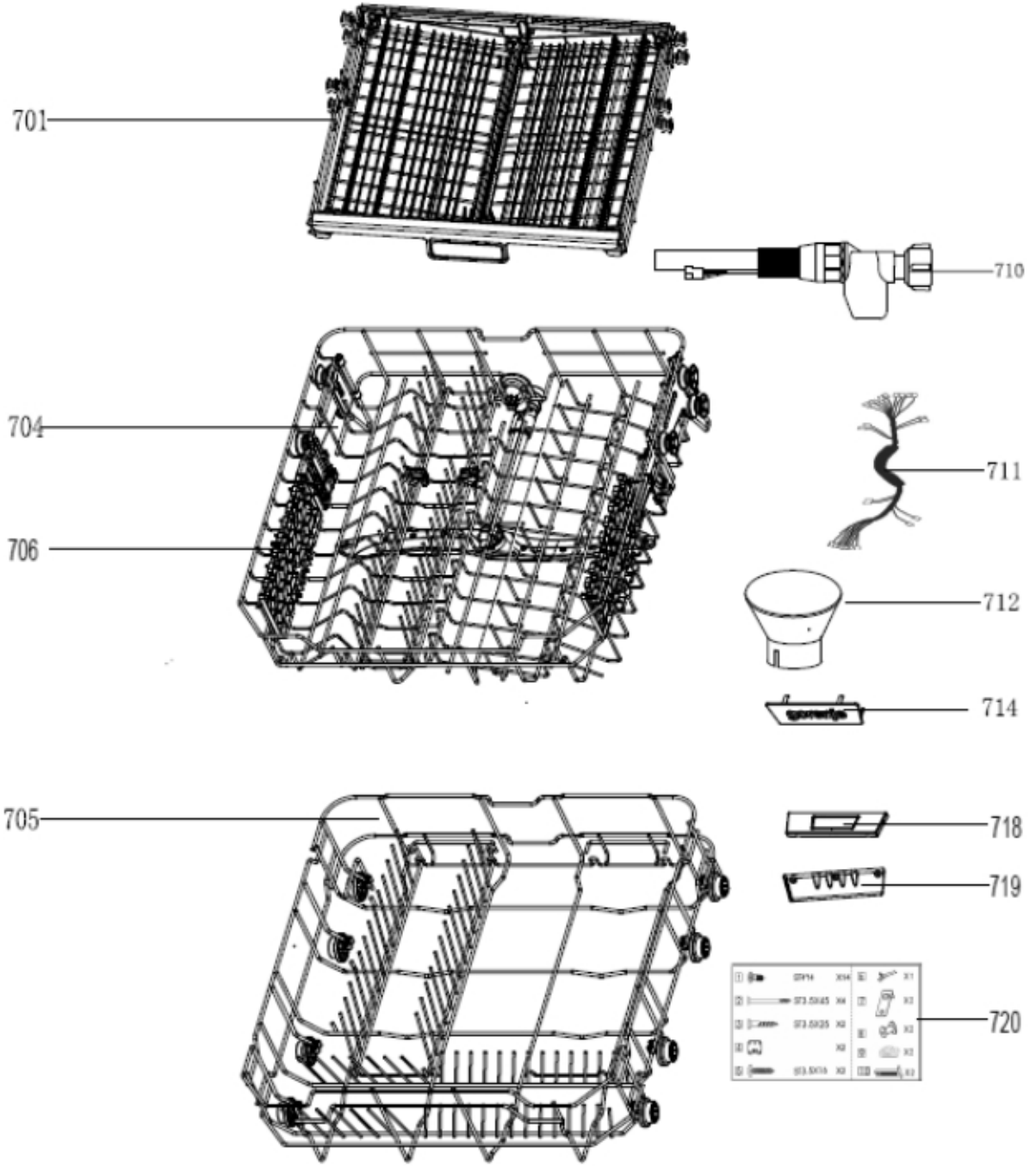
701
710
704
711
706
712
714
705
718
719
720