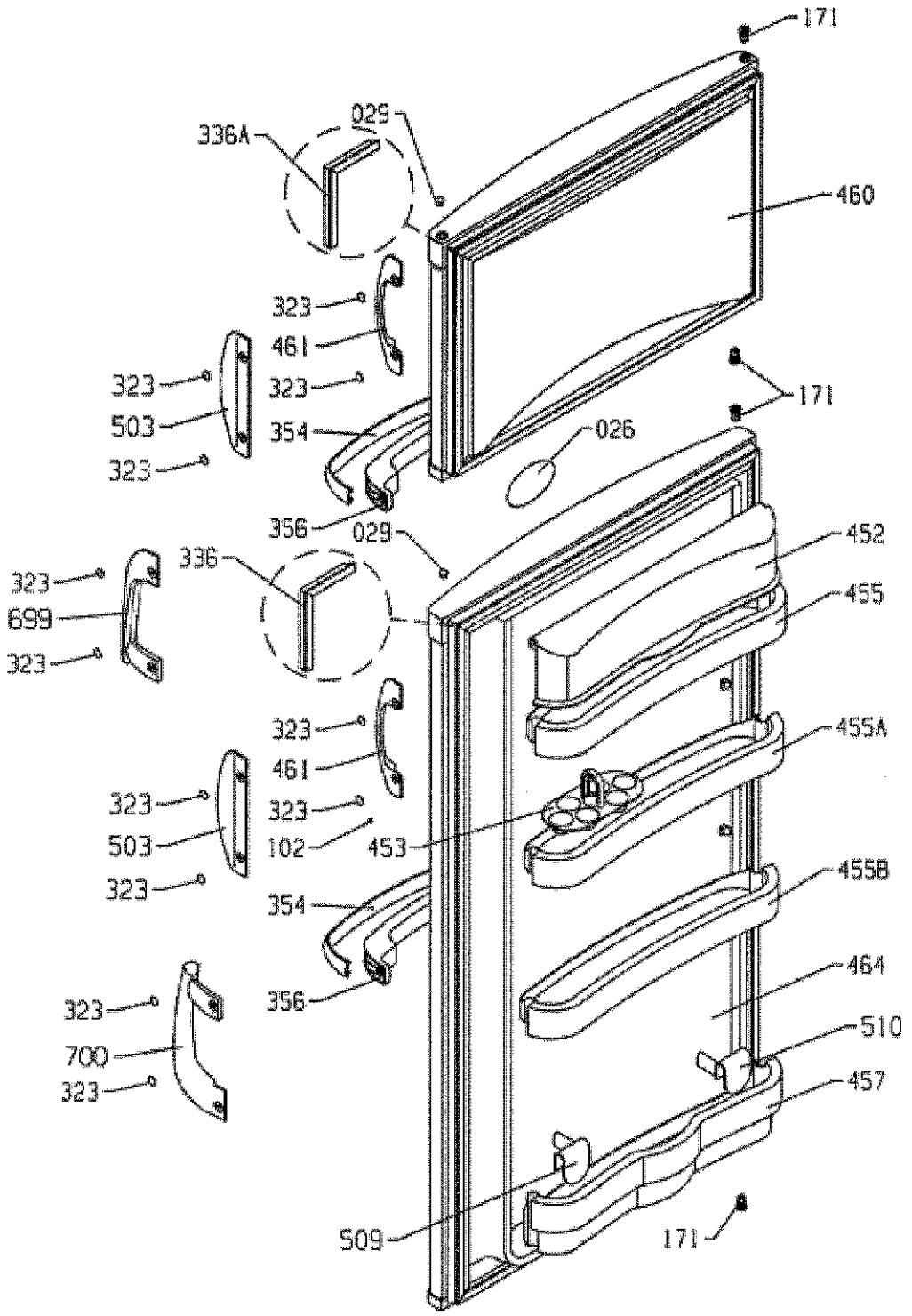
171
029
336A
460
323
461
323
323
503
354
171
026
323
356
029
452
336
323
699
455
323
323
455A
461
323
323
503
102
453
323
455B
354
464
356
323
510
700
457
323
509
171

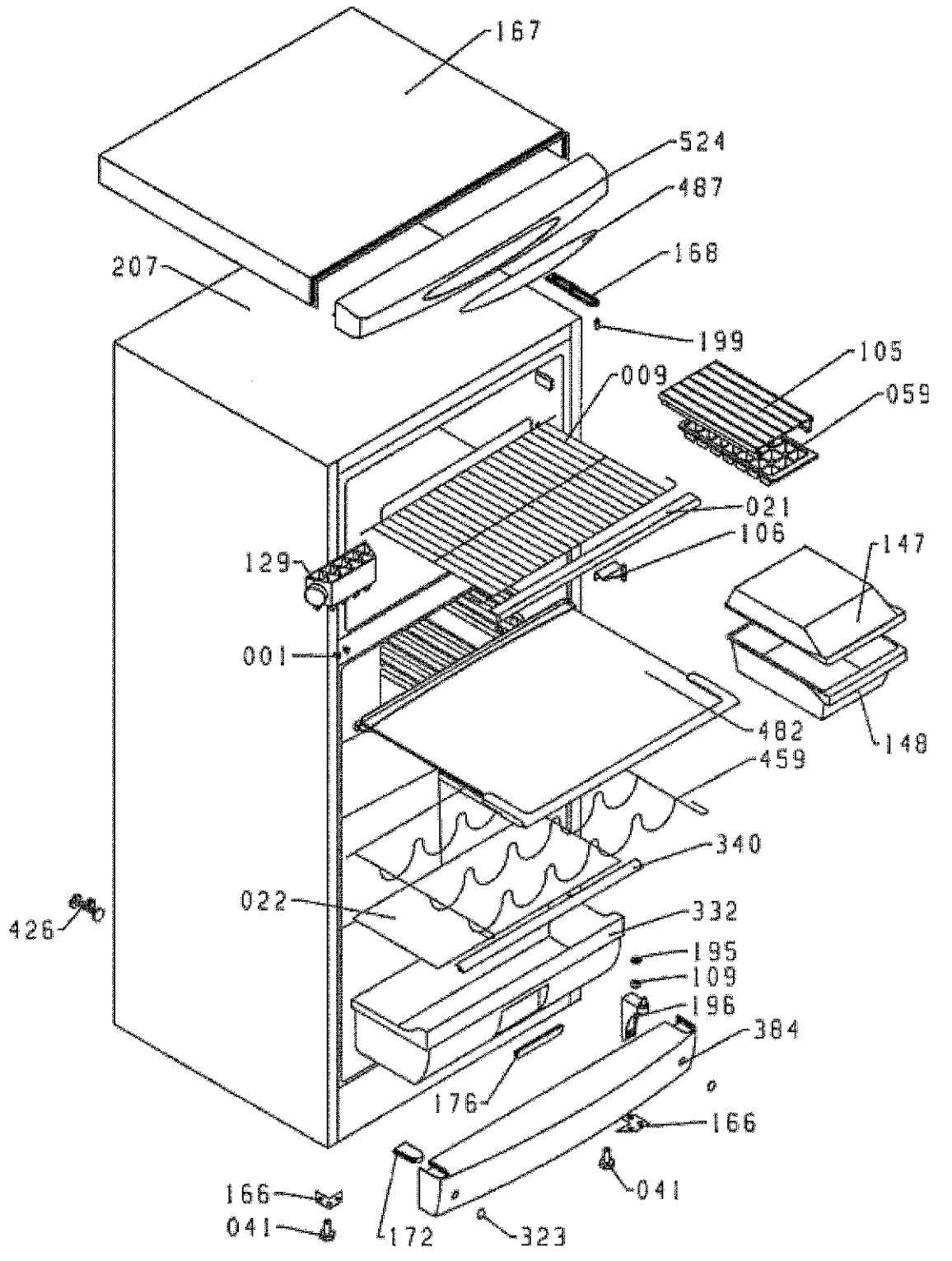
167
524
487
168
207
199
105
009
059
021
106
129
147
001
482
148
459
340
022
332
426
195
109
196
384
176
166
041
166
041
172
323

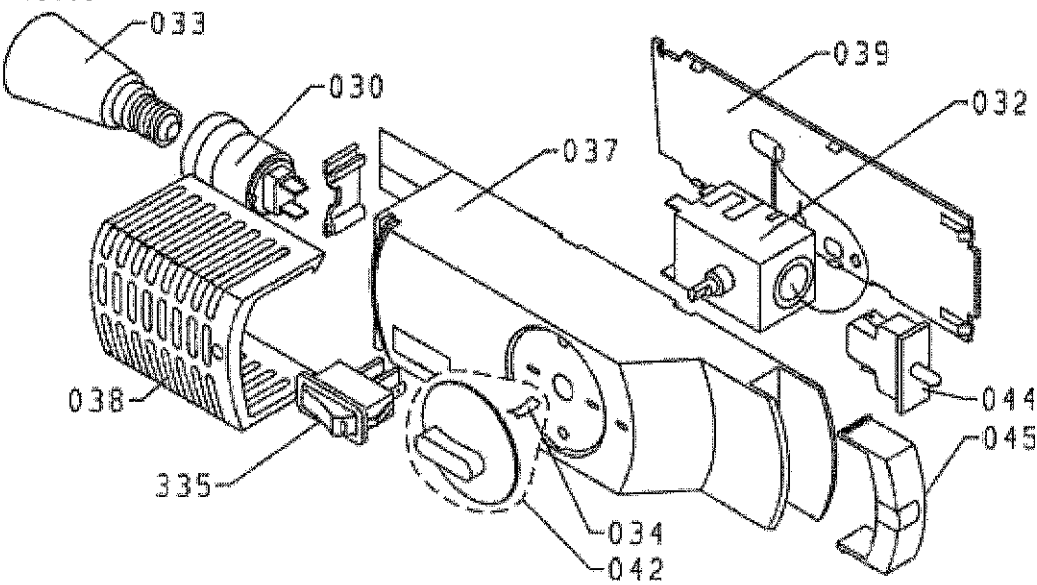
033
030
039
032
037
038
335
044
045
034
042

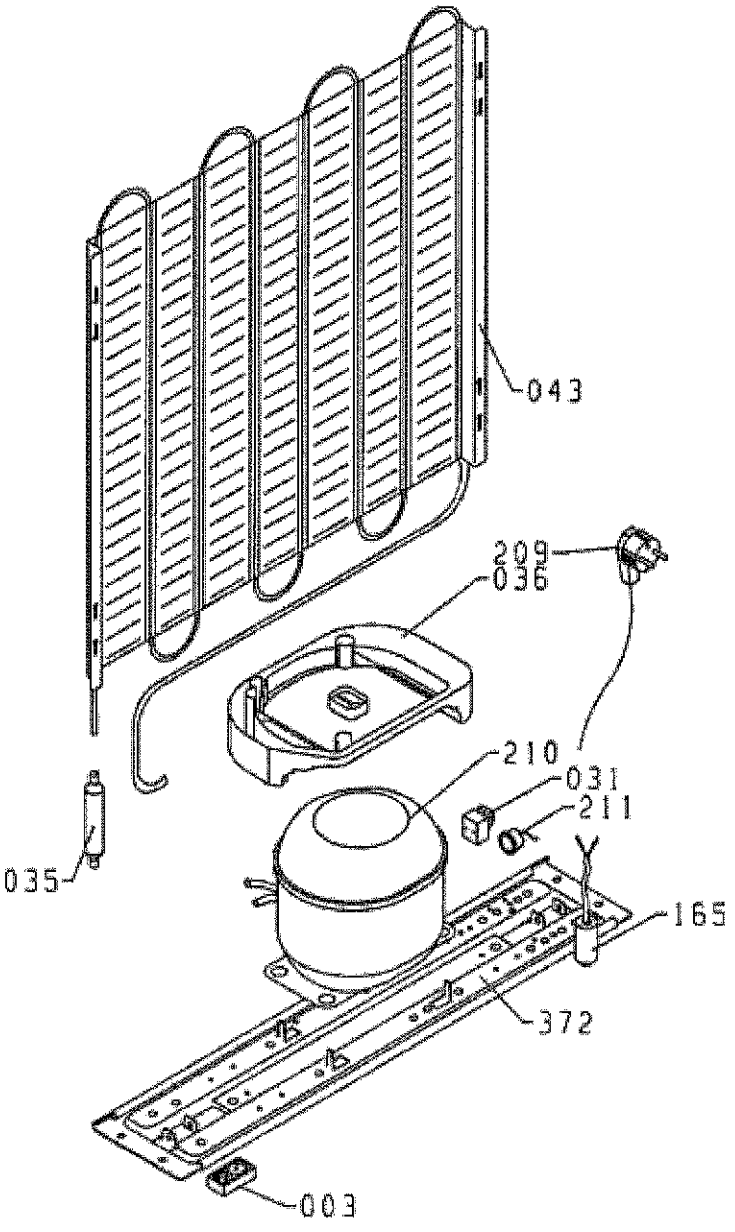
043
209
036
210
031
211
035
165
372
003