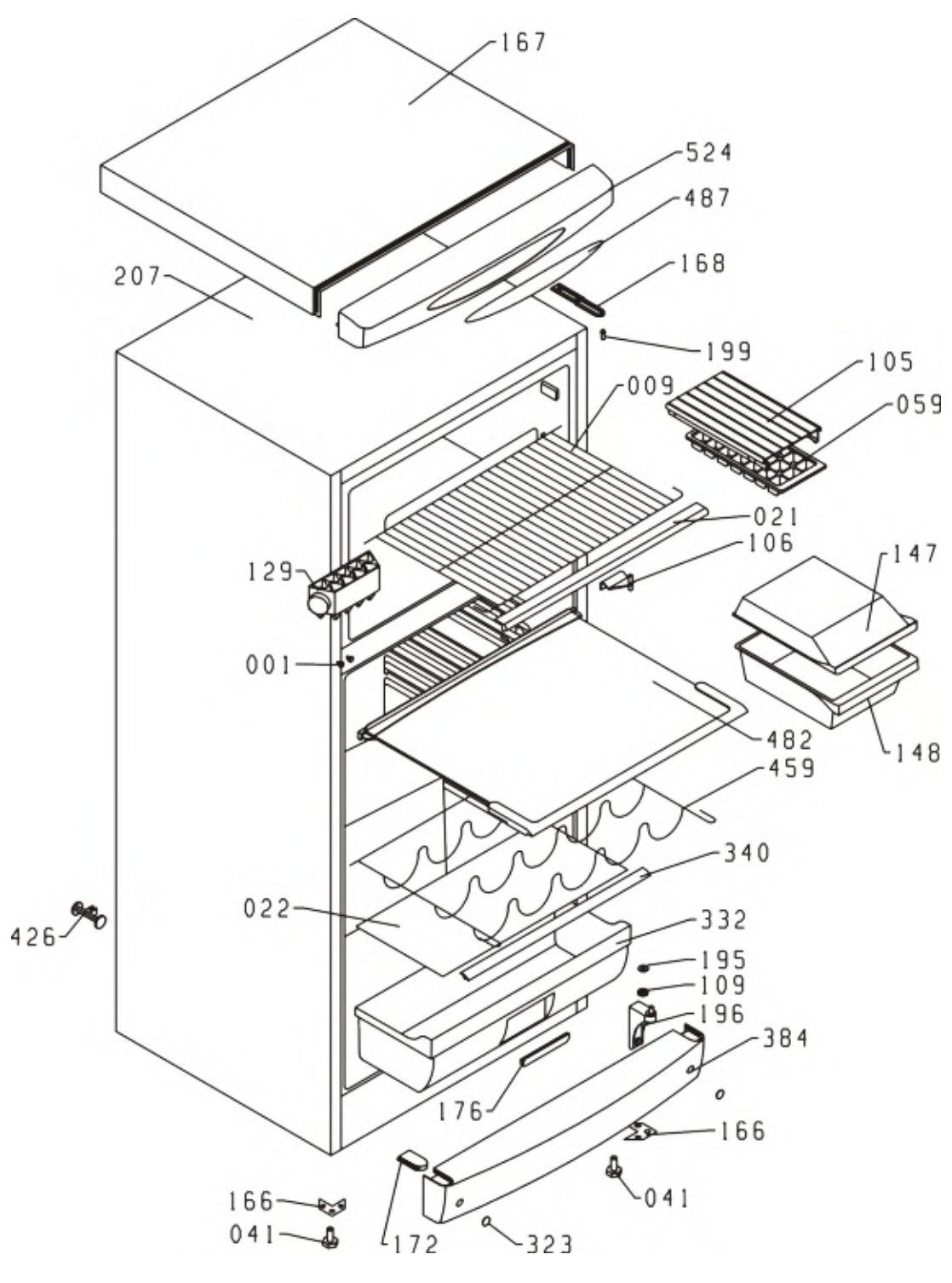
167
524
487
168
207
199
105
009
059
021
106
147
129
001
482
148
459
340
022
332
426
195
109
196
384
176
166
041
166
041
172
323

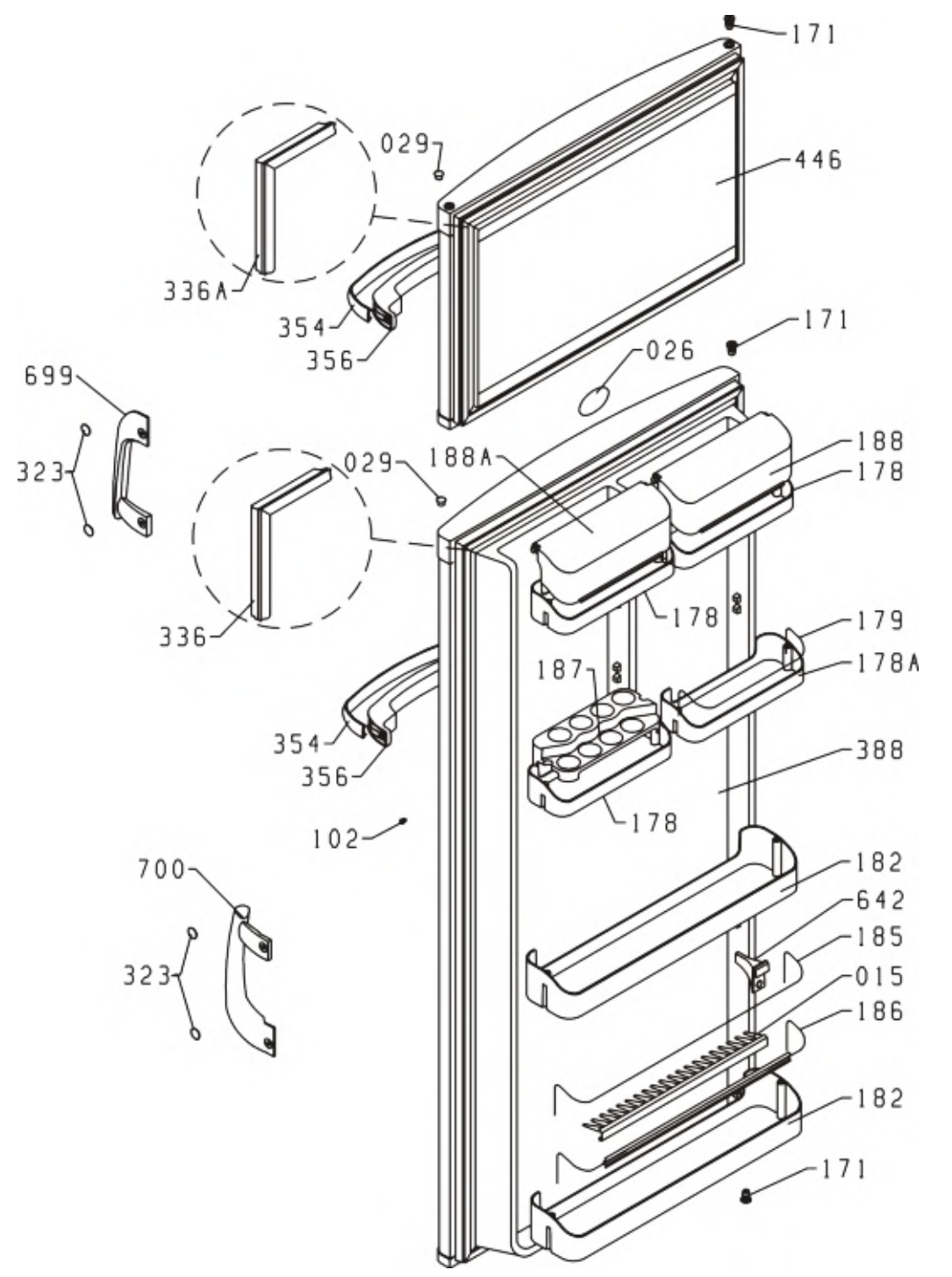
171
029
446
336A
354
356
171
026
699
323
029
188A
188
178
336
178
179
178A
187
354
356
388
178
102
700
182
642
323
185
015
186
182
171

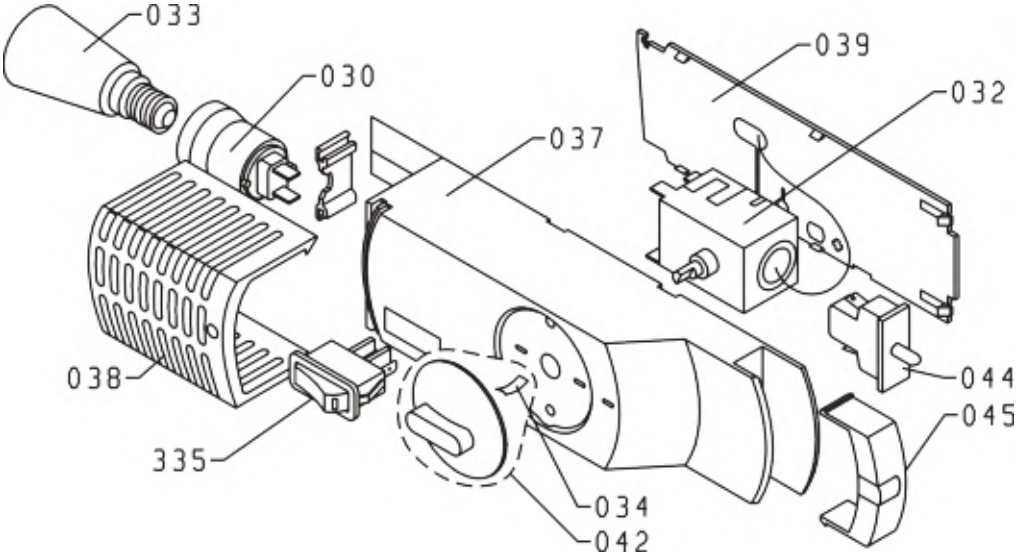
033
030
039
032
037
038
335
034
042
044
045

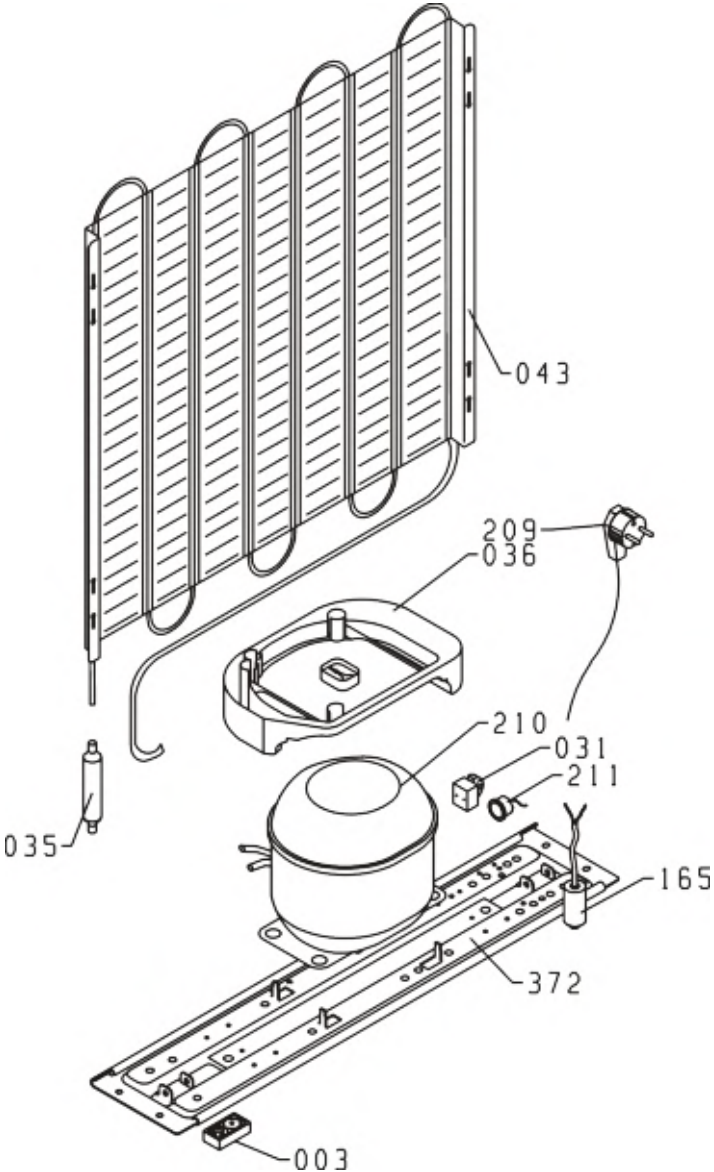
043
209
036
210
031
211
035
165
372
003