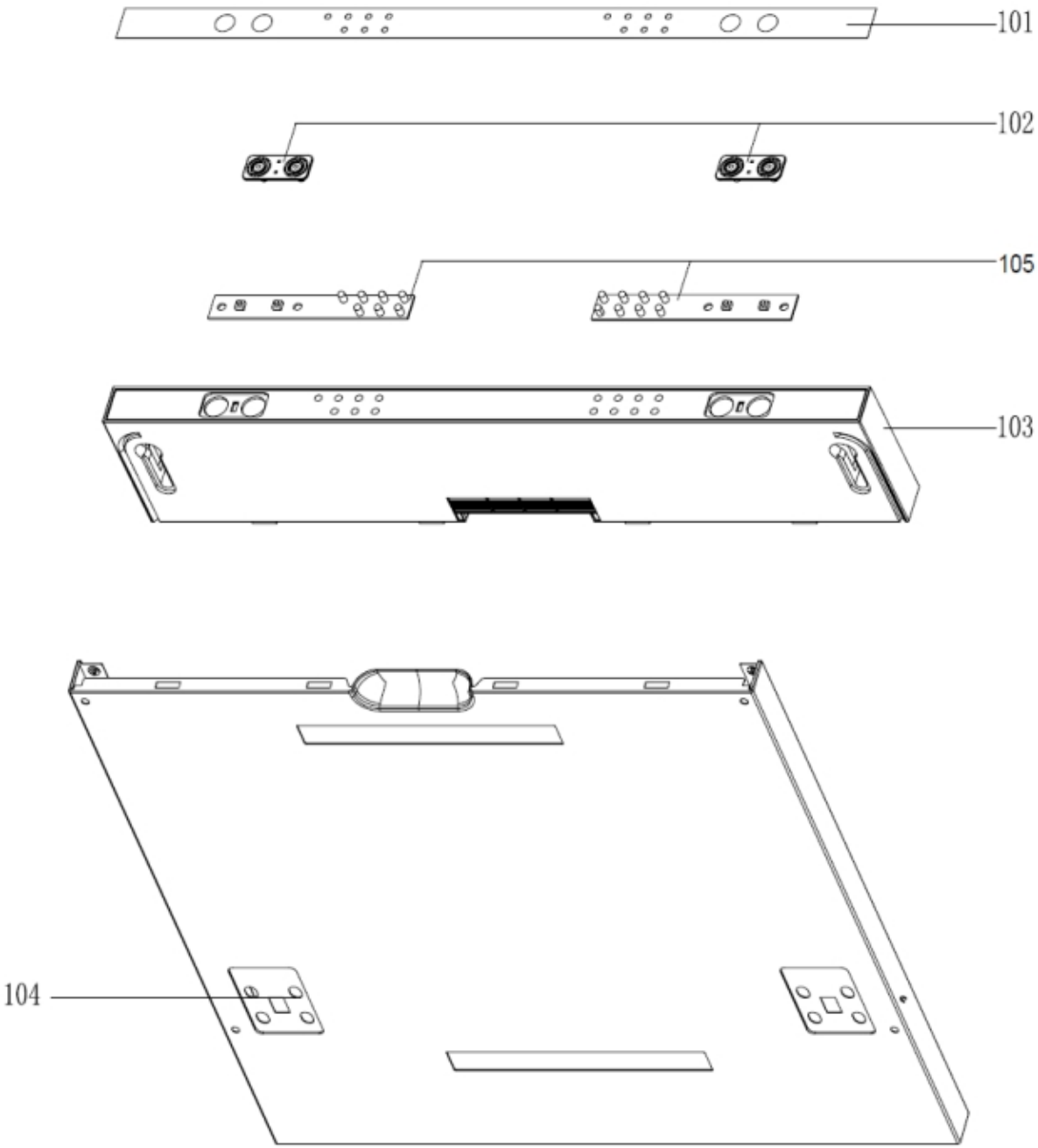
101
102
105
103
104

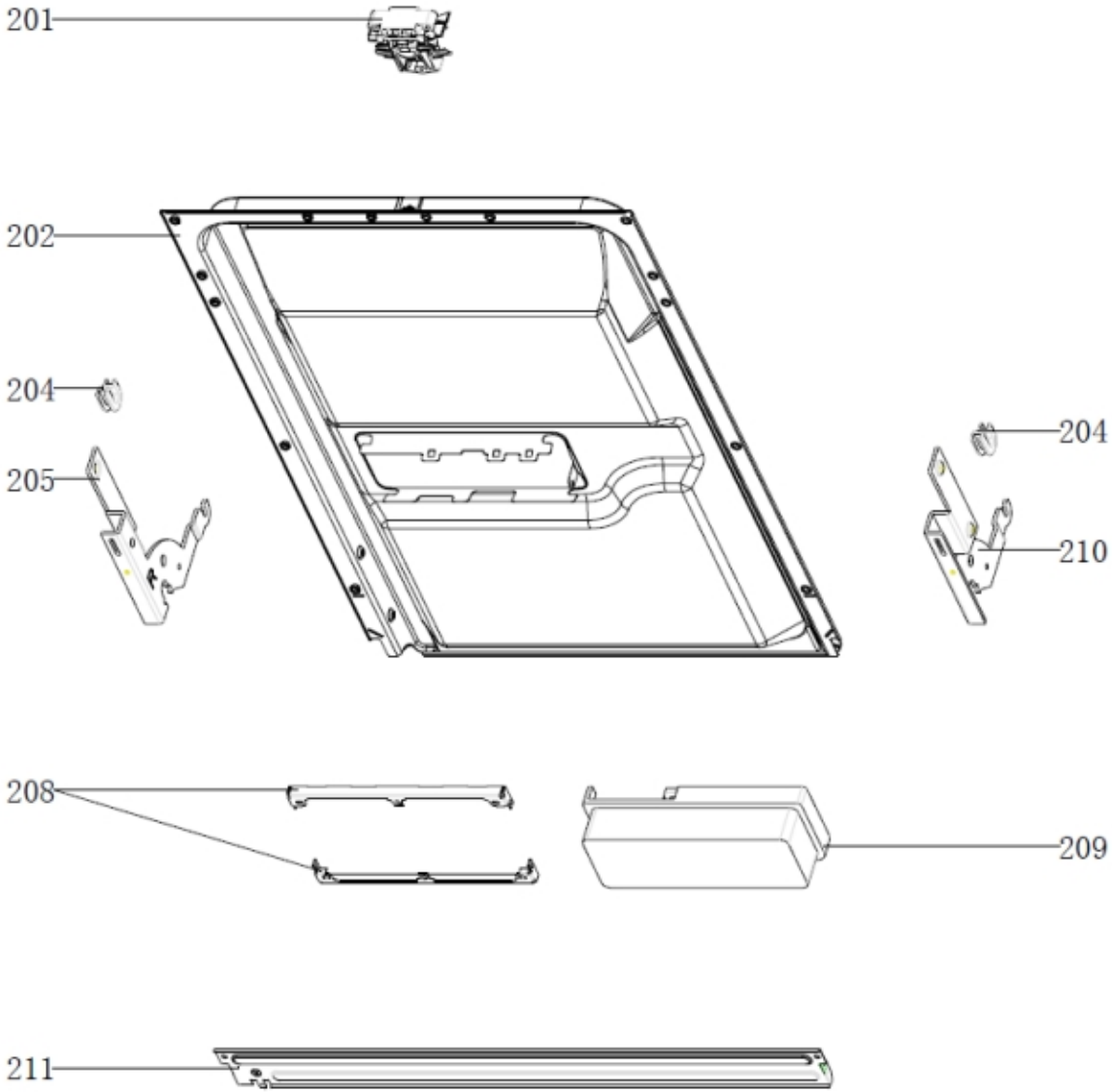
201
202
204
205
204
210
208
209
211

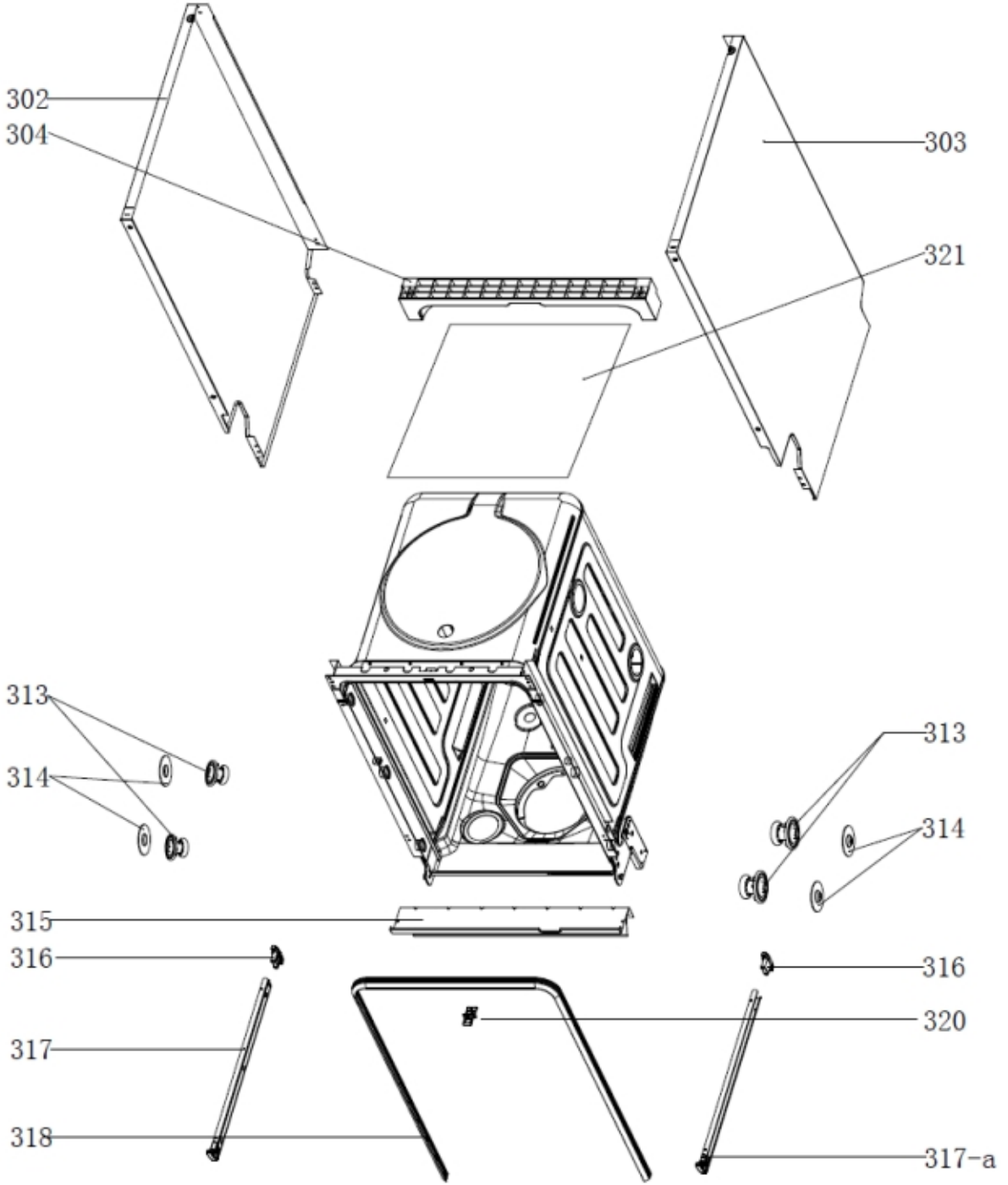
302
304
303
321
313
314
313
314
315
316
316
320
317
318
317-a

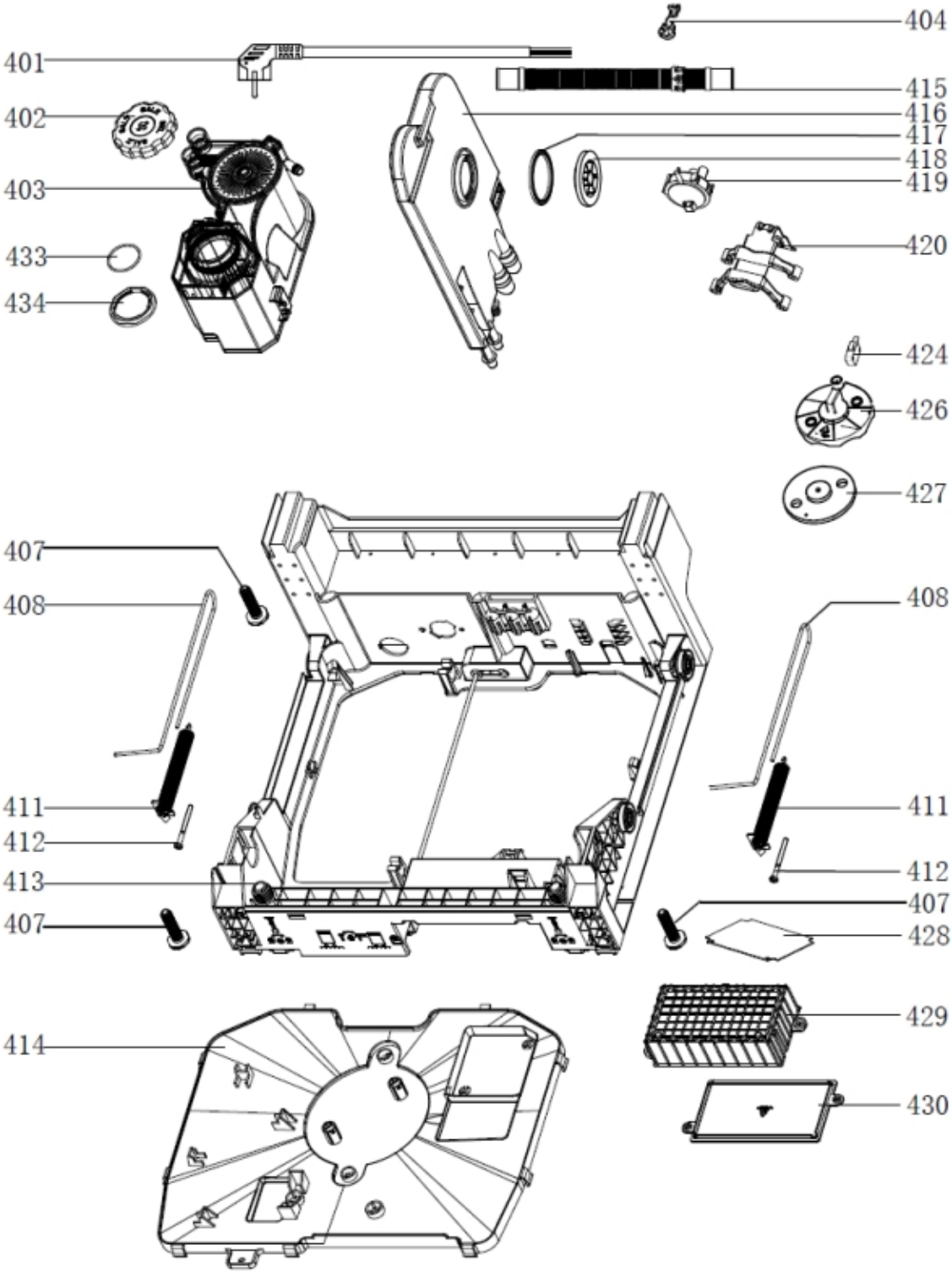
404
401
415
402
416
417
418
403
419
433
420
434
424
426
427
407
408
408
411
411
412
412
413
407
407
428
429
414
430

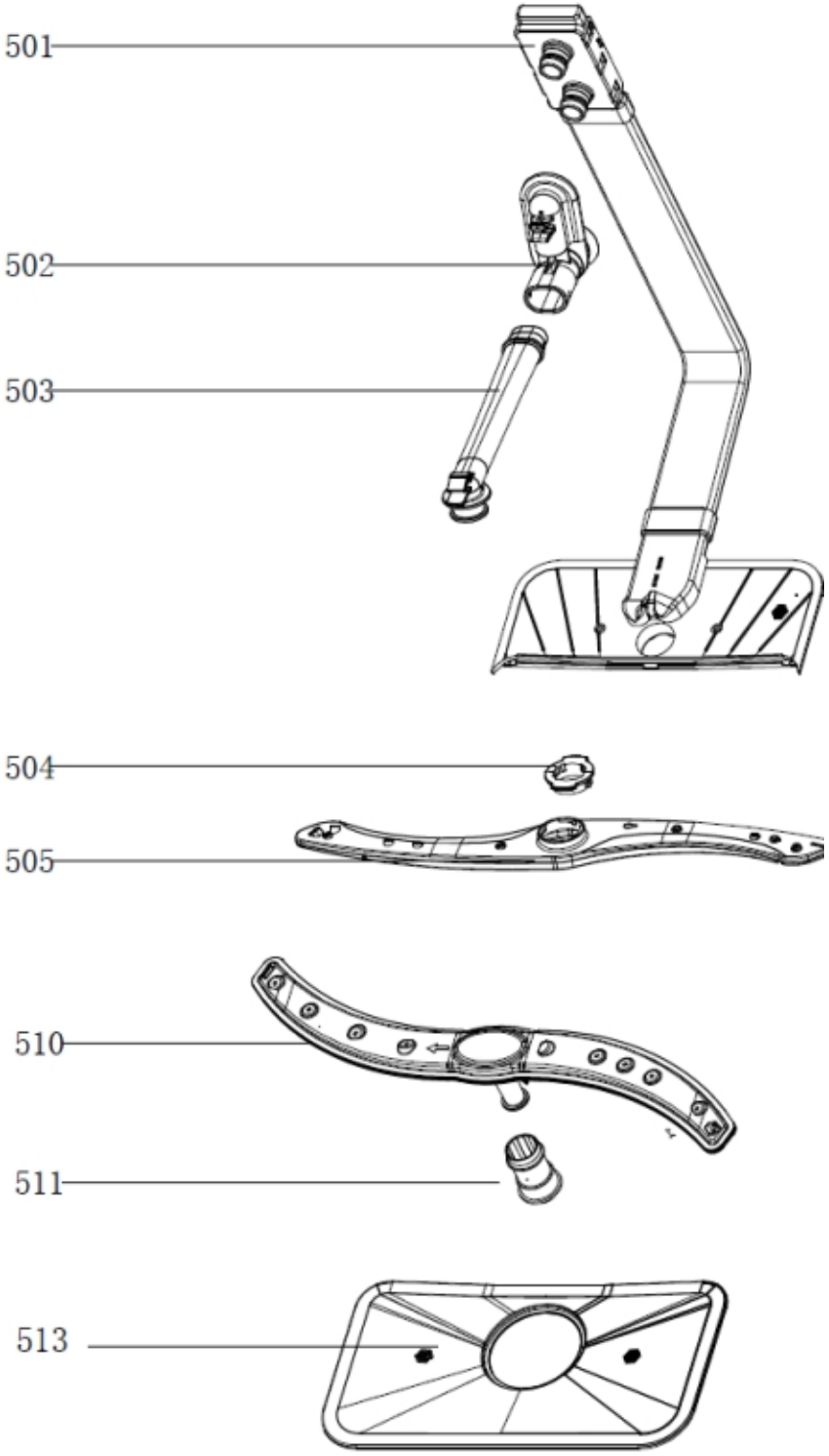
501
502
503
504
505
510
511
513

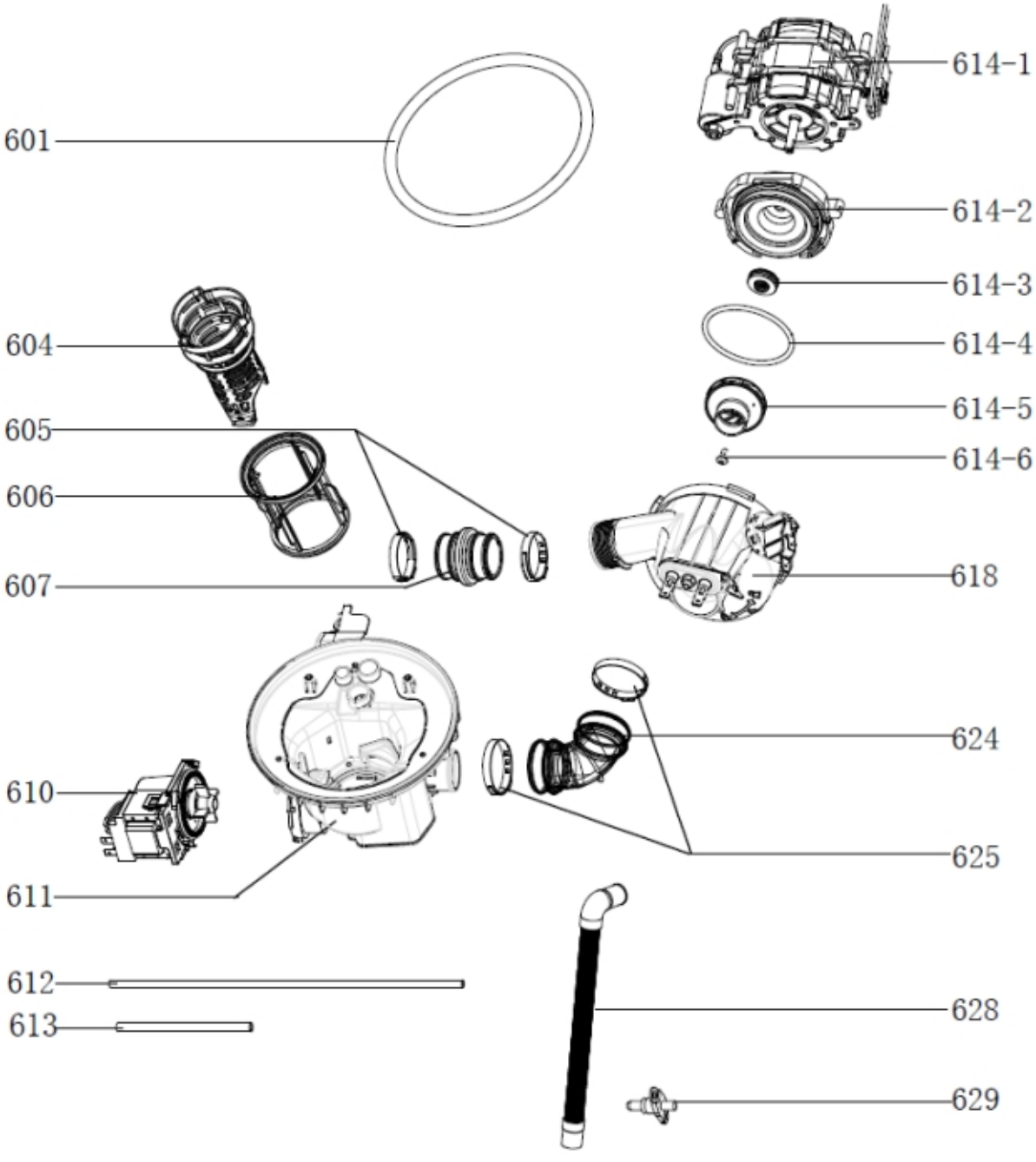
601
604
605
606
607
610
611
612
613
614-1
614-2
614-3
614-4
614-5
614-6
618
624
625
628
629

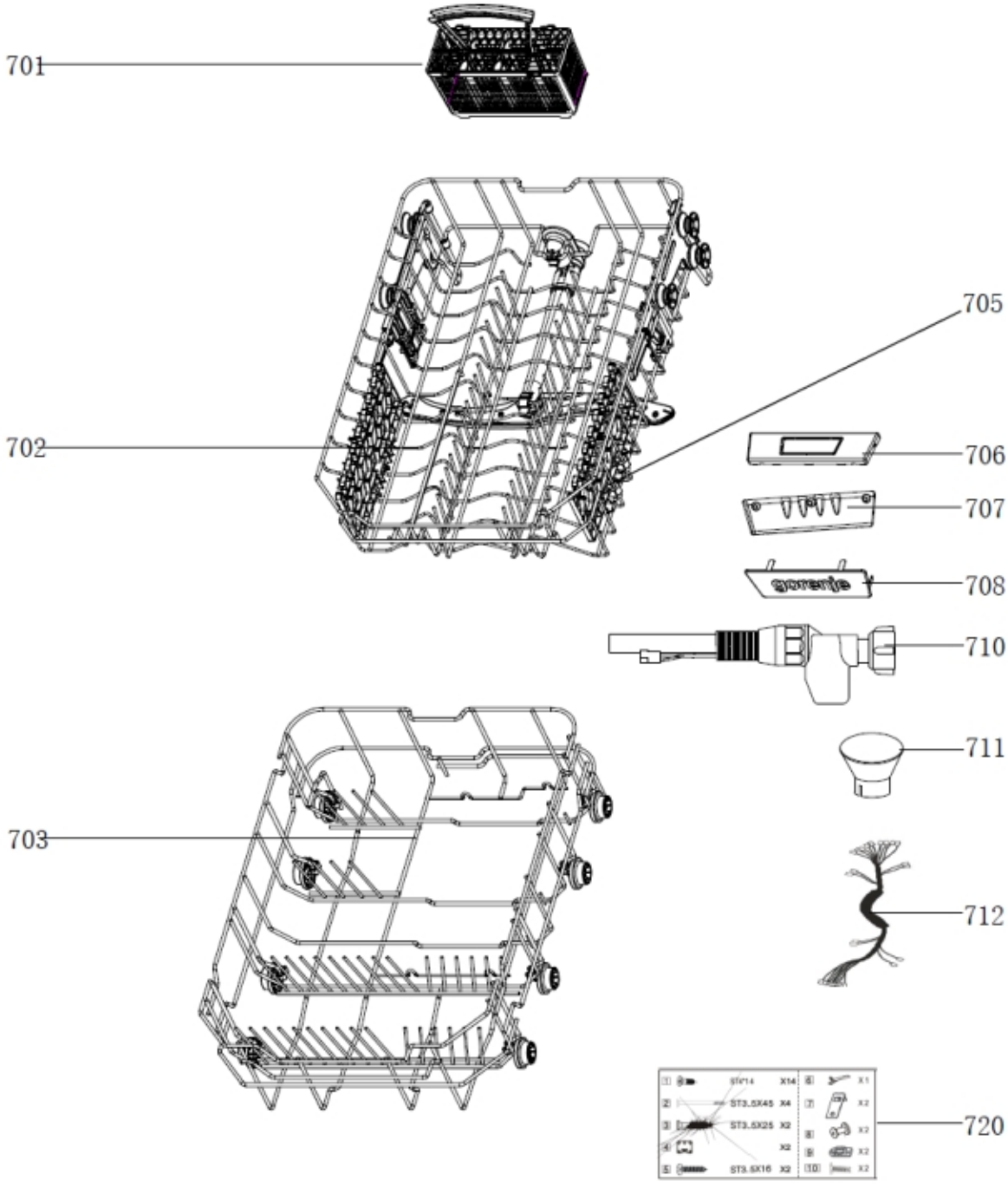
701
702
703
705
706
707
708
710
711
712
720
STP14 X14
ST3.5X45 X4
ST3.5X25 X2
X2
ST3.5X16 X2
X1
X2
X2
X2
X2