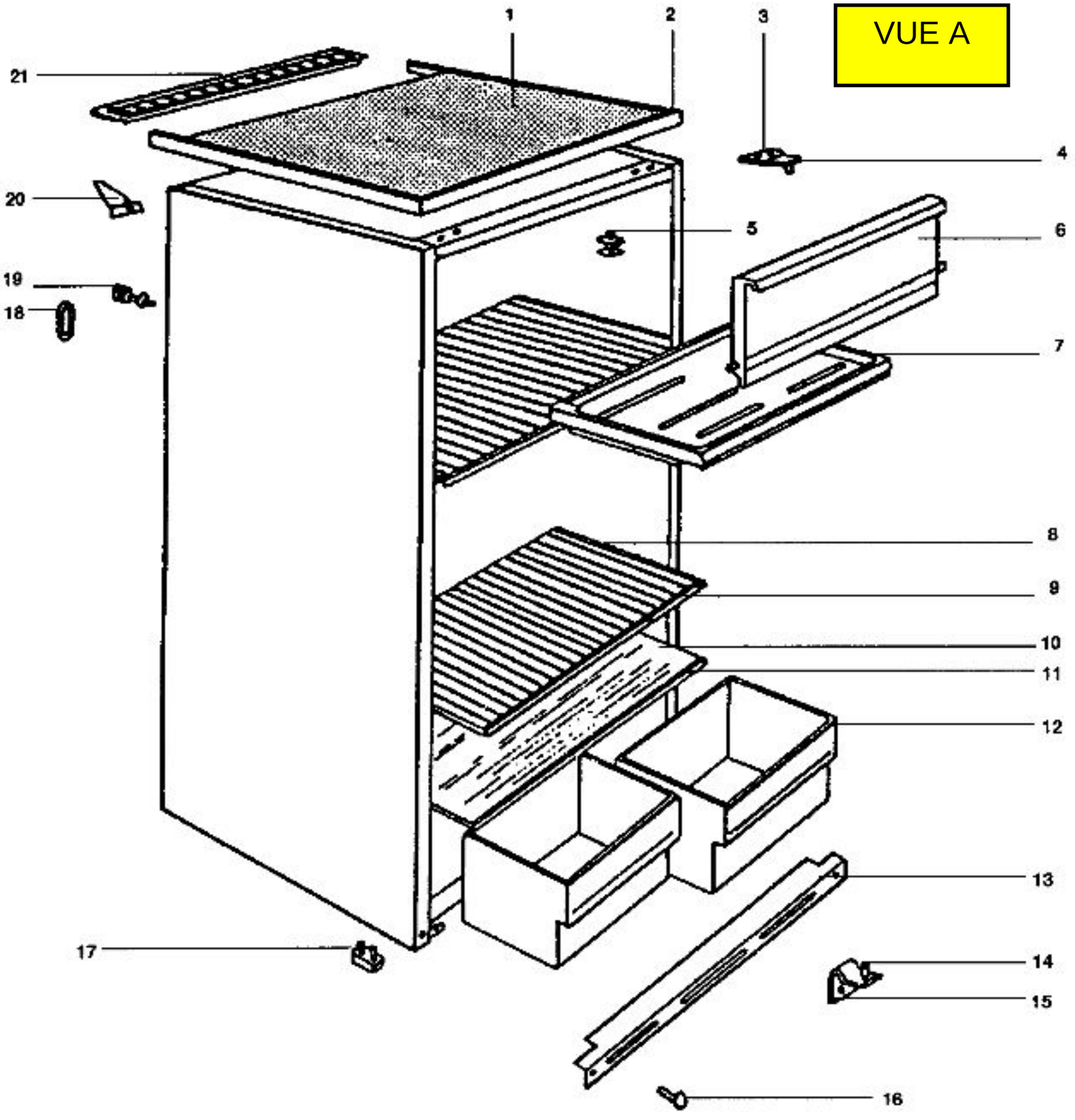
VUE A
1
2
3
4
5
6
7
8
9
10
11
12
13
14
15
16
17
18
19
20
21

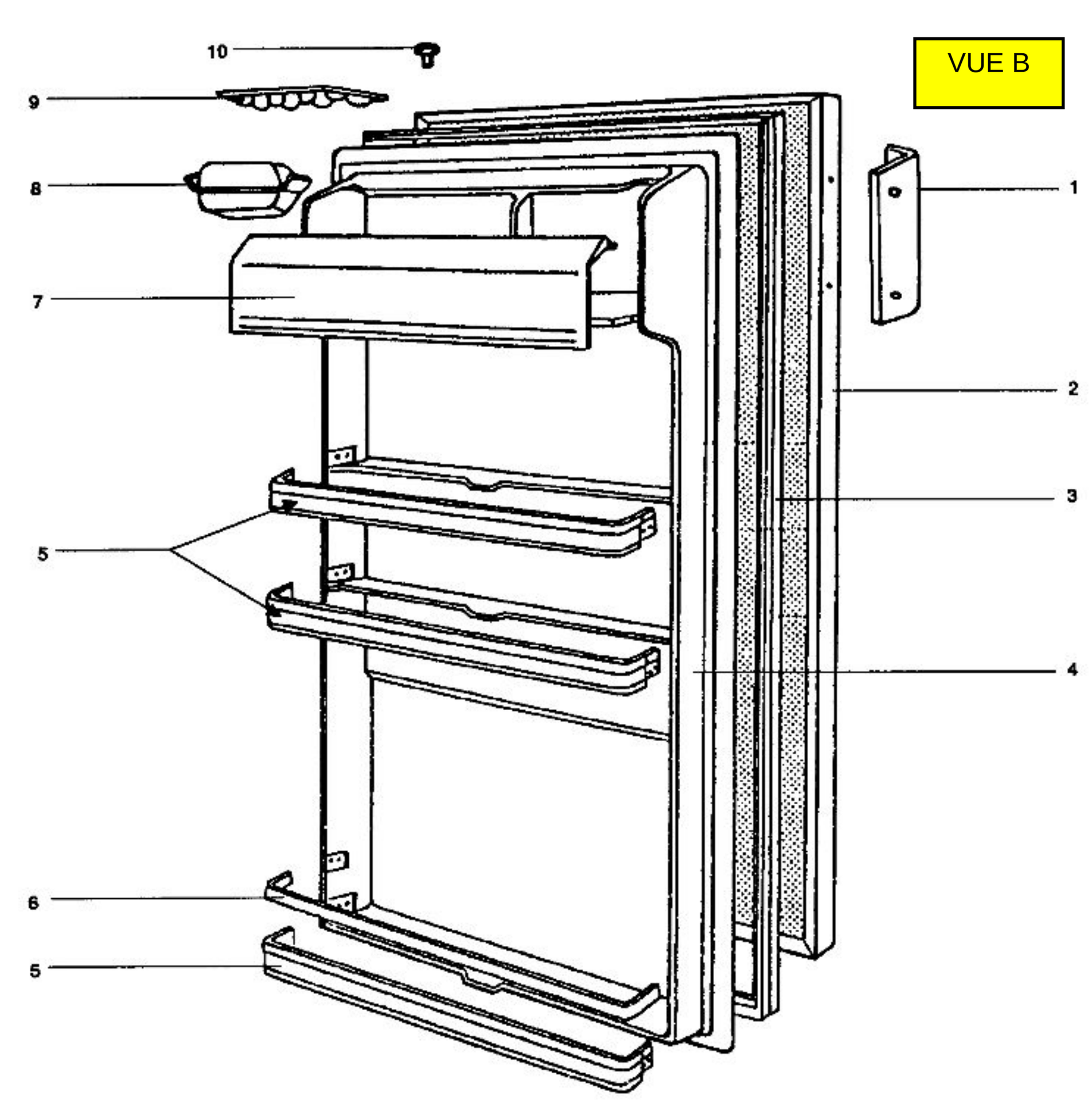
VUE B
10
9
8
7
1
2
3
5
4
6
5

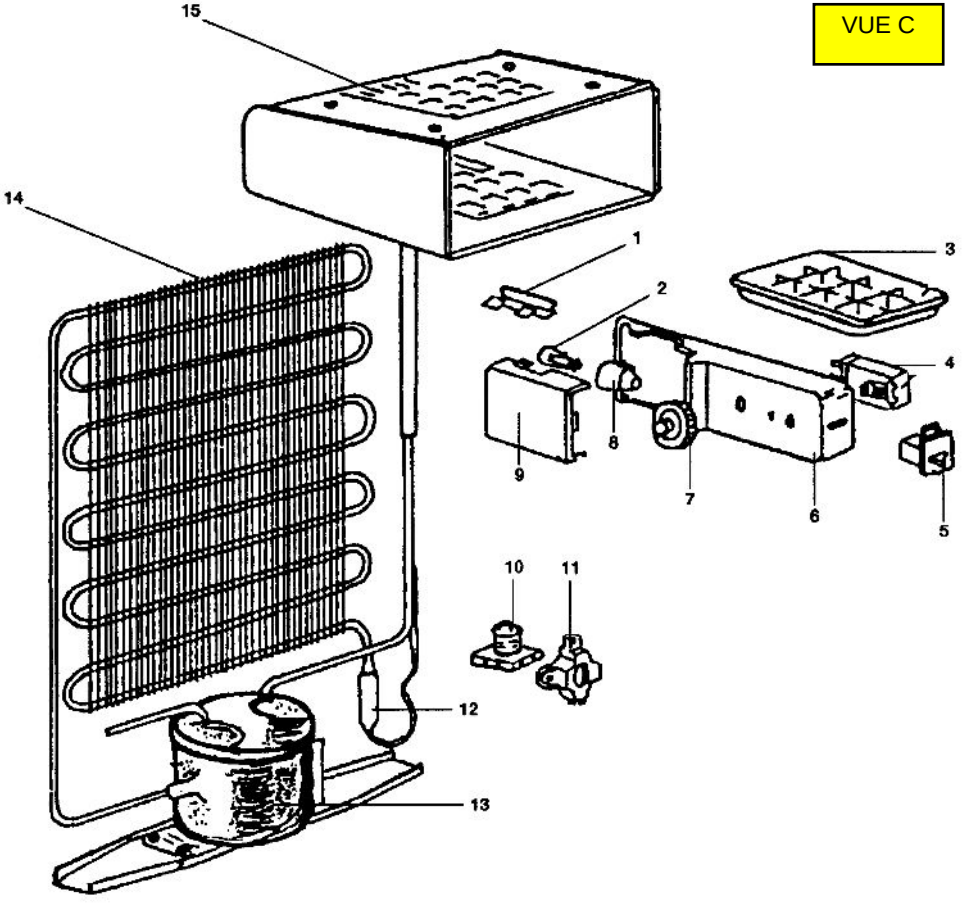
VUE C
15
14
1
2
3
4
5
6
7
8
9
10
11
12
13