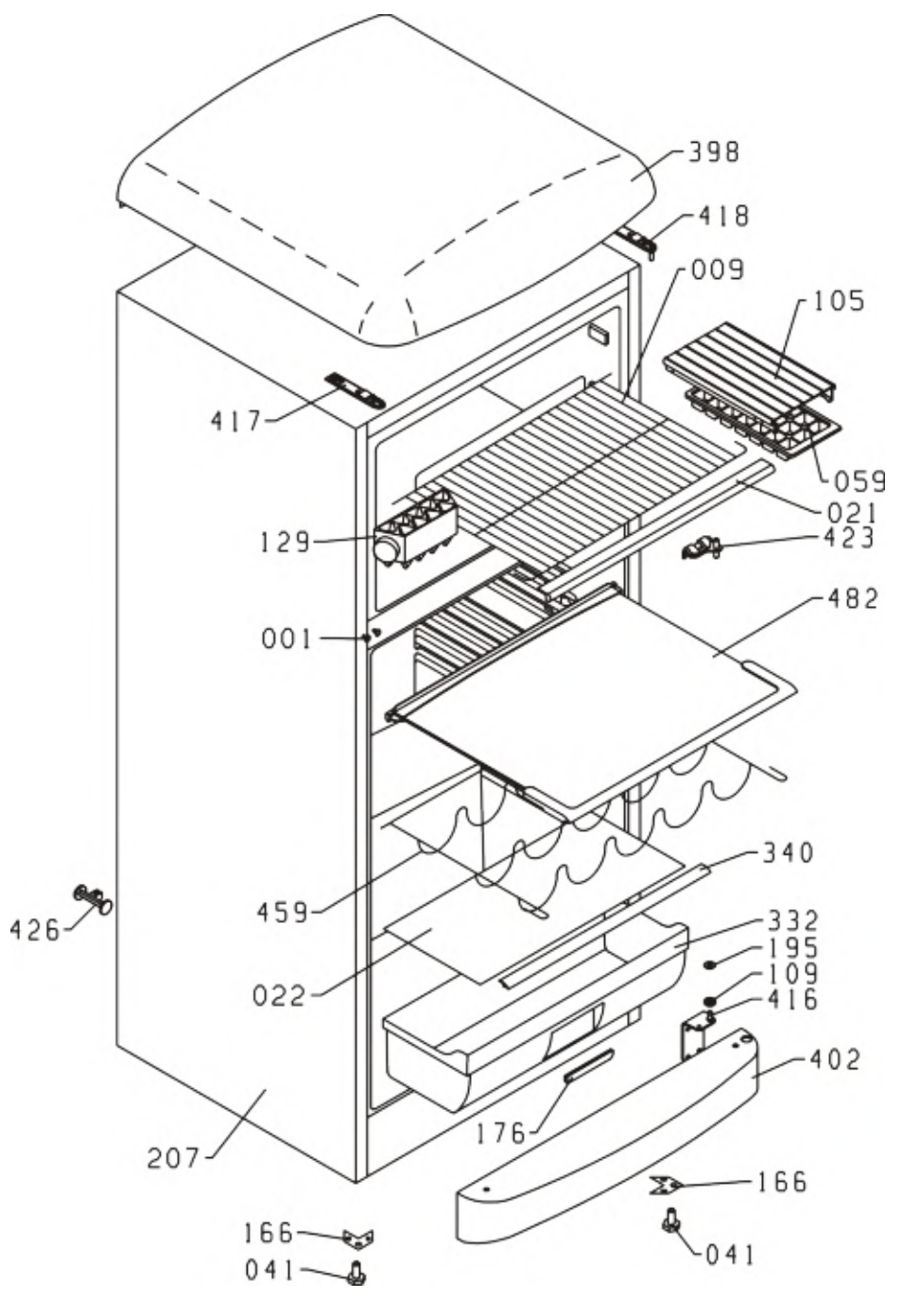
398
418
009
105
417
059
021
129
423
482
001
340
426
459
332
195
109
022
416
402
176
207
166
166
041
041

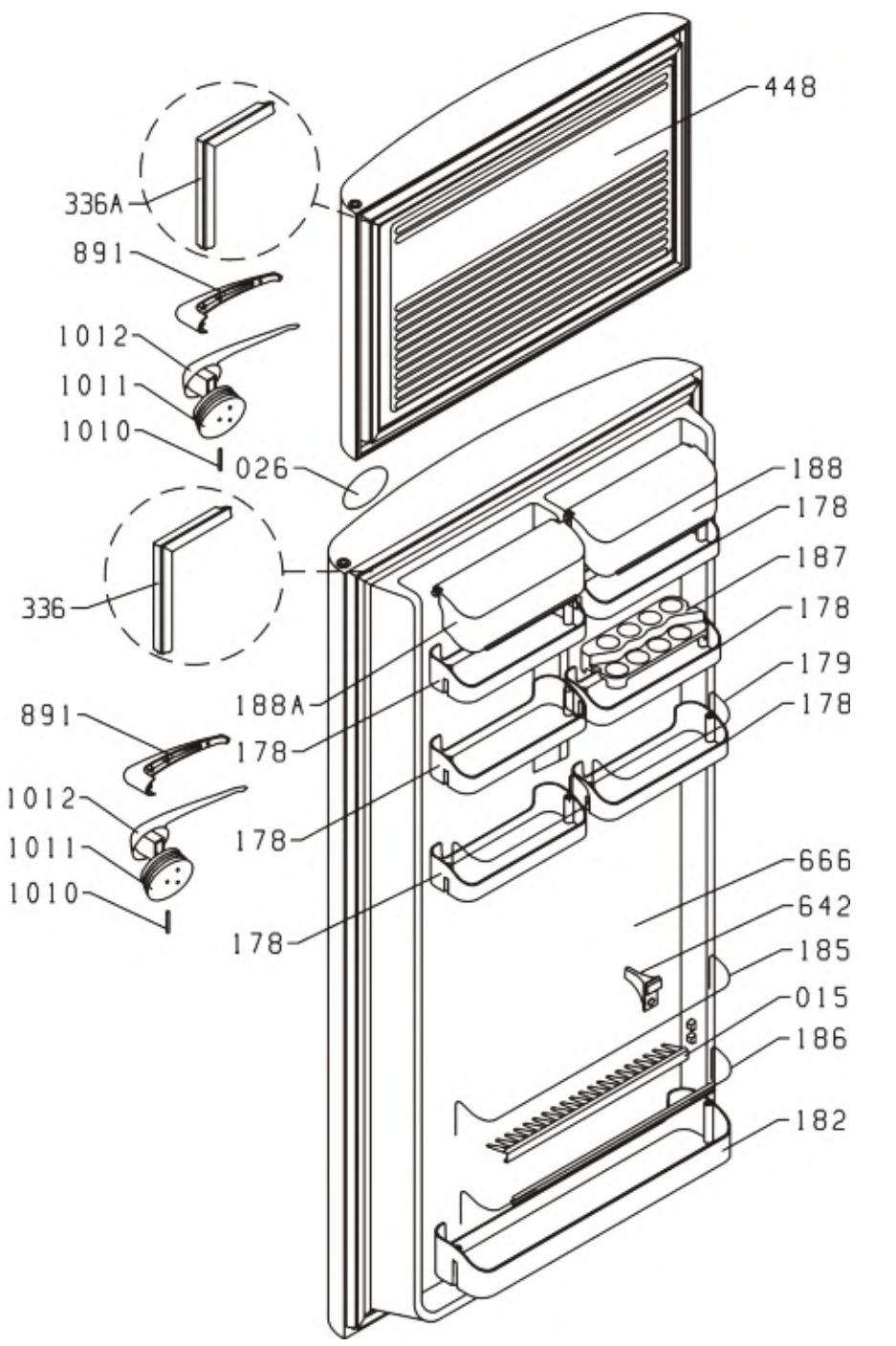
448
336A
891
1012
1011
1010
026
188
178
187
178
179
178
336
188A
178
891
1012
1011
1010
178
178
666
642
185
015
186
182

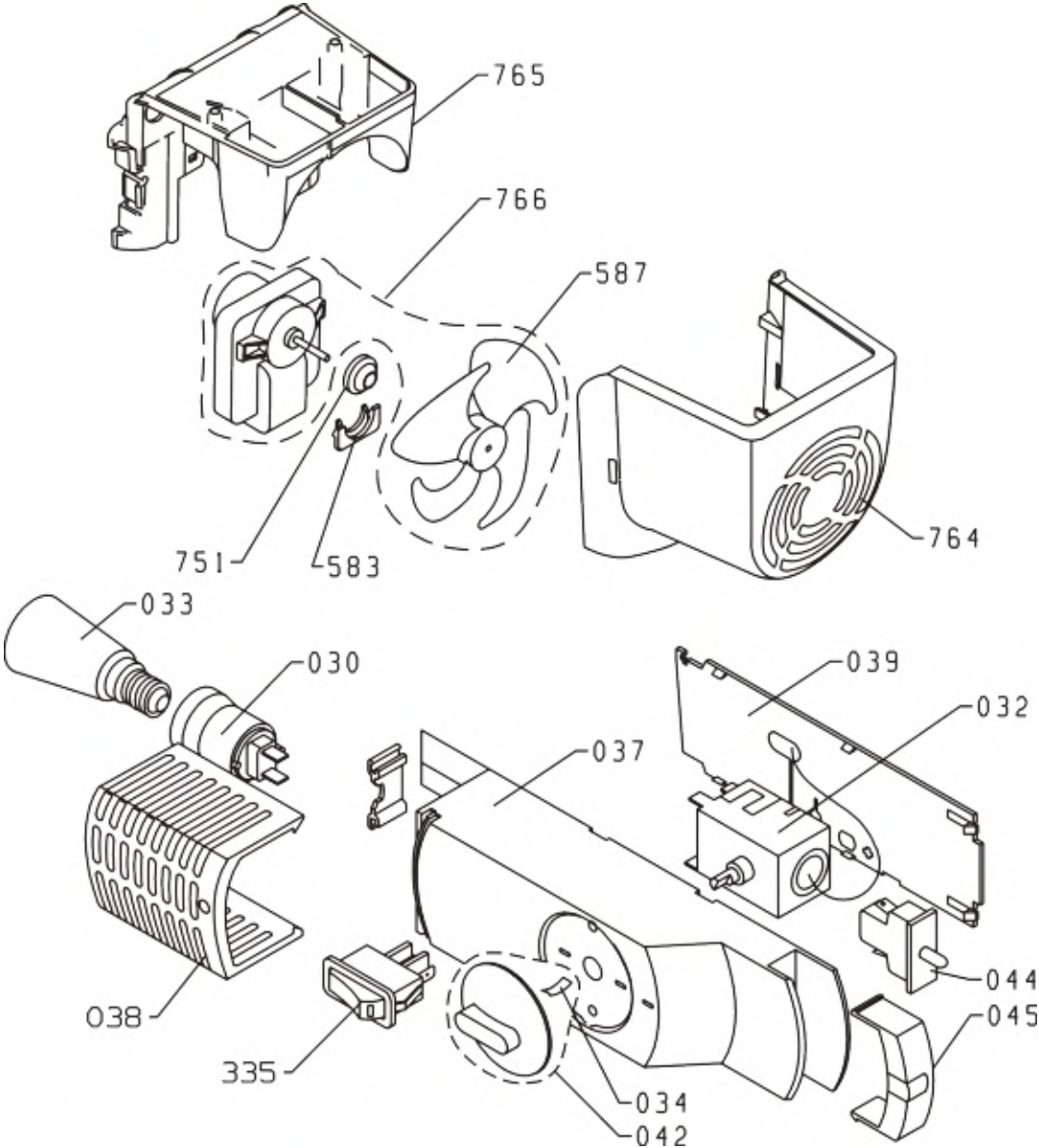
765
766
587
751
583
764
033
030
039
032
037
038
335
044
045
034
042

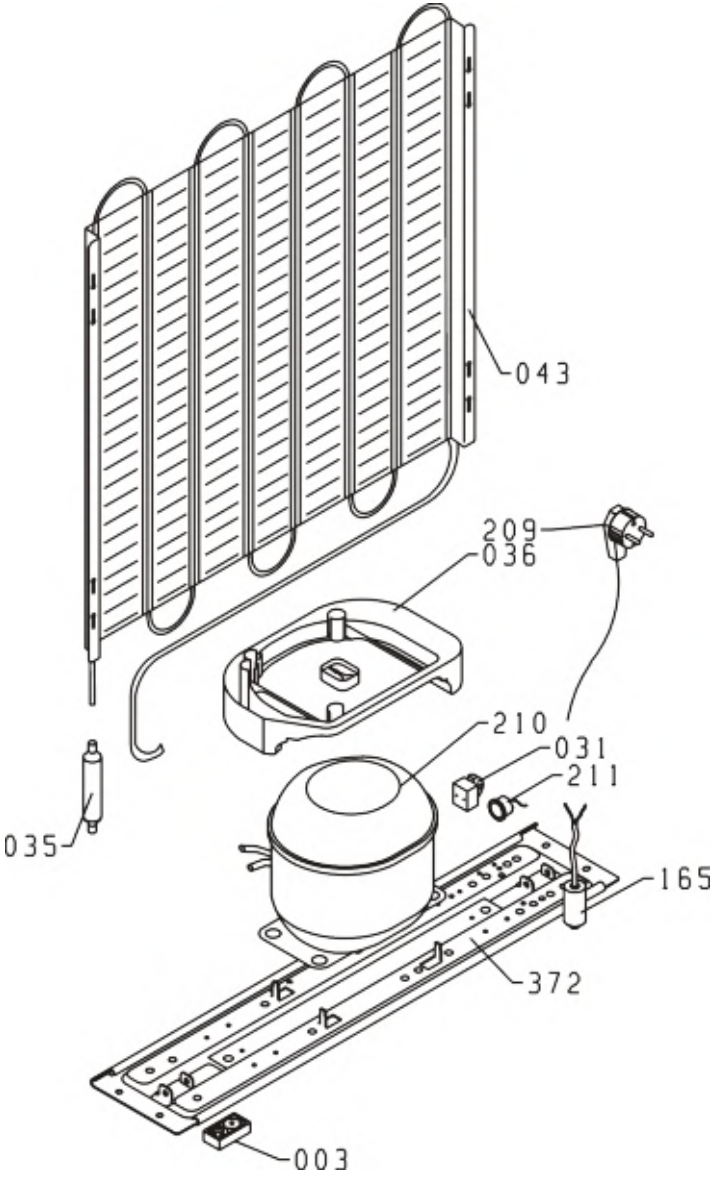
043
209
036
210
031
211
035
165
372
003