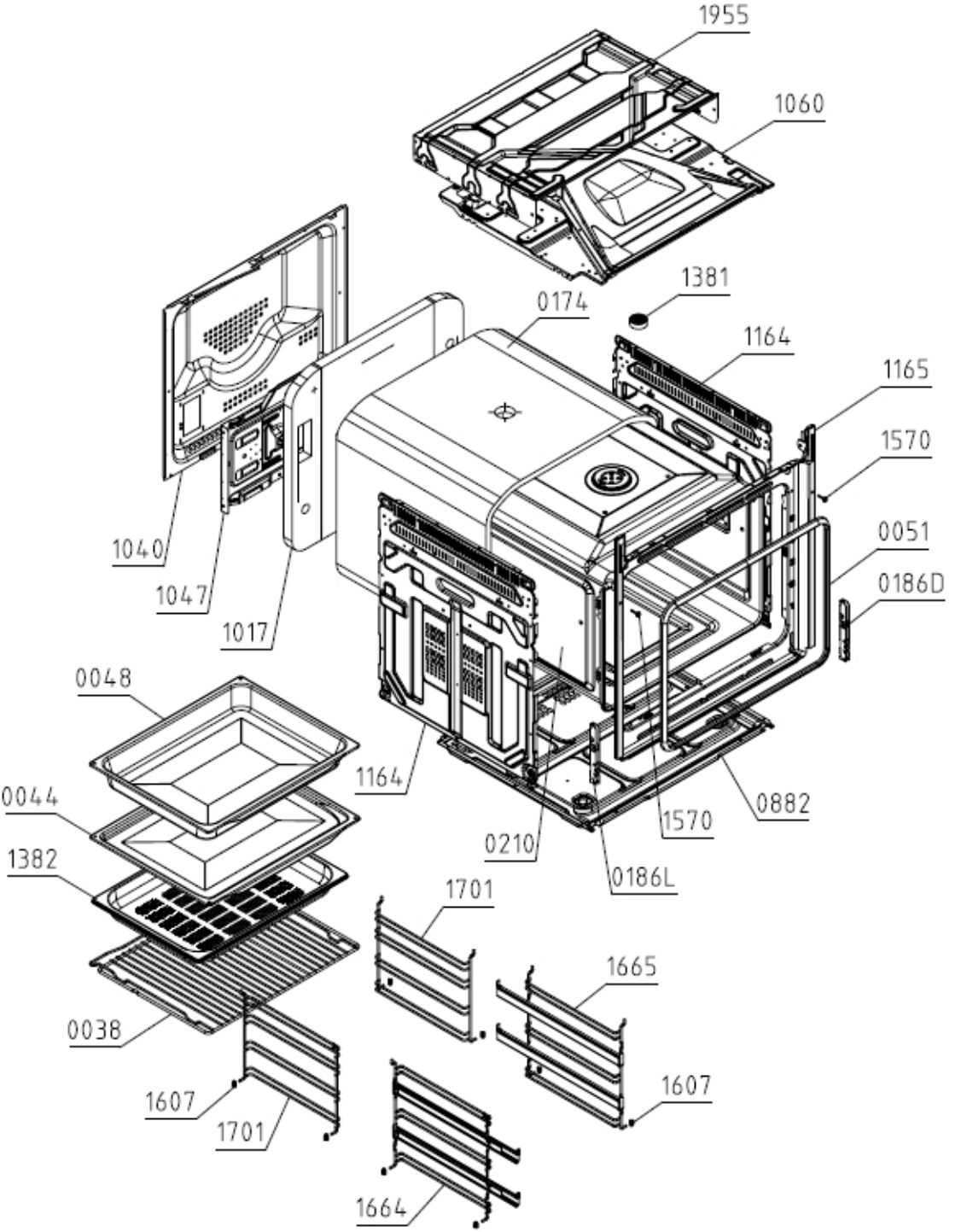
1955
1060
1381
0174
1164
1165
1570
0051
0186D
1040
1047
1017
0048
0044
1382
0038
1164
0210
1570
0186L
0882
1701
1665
1607
1607
1701
1664

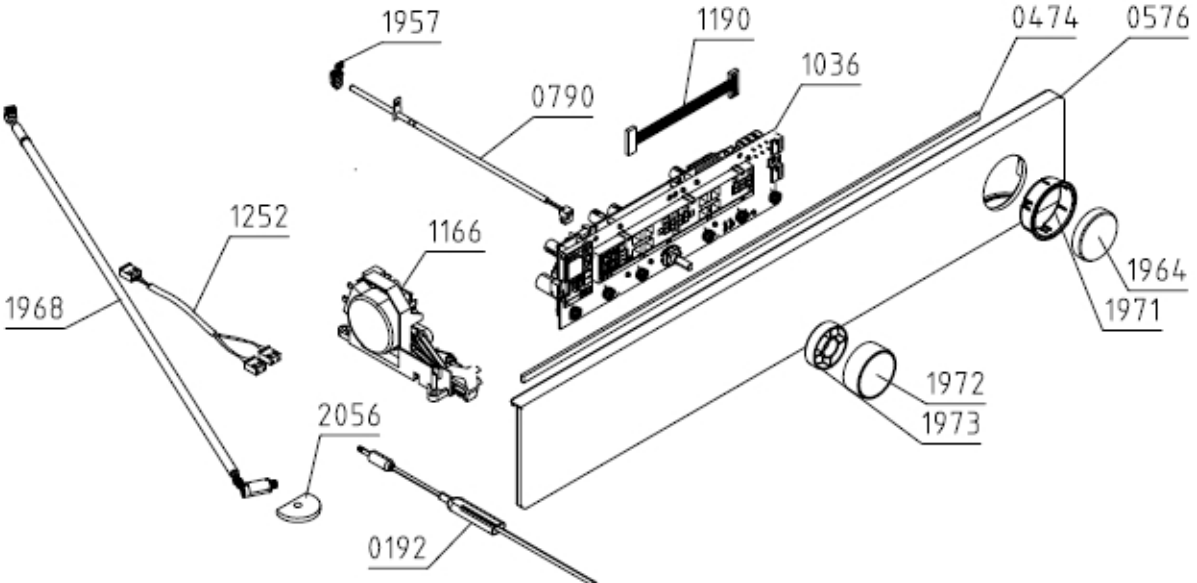
1957
1190
0474
0576
1036
0790
1252
1166
1964
1968
1971
1972
1973
2056
0192

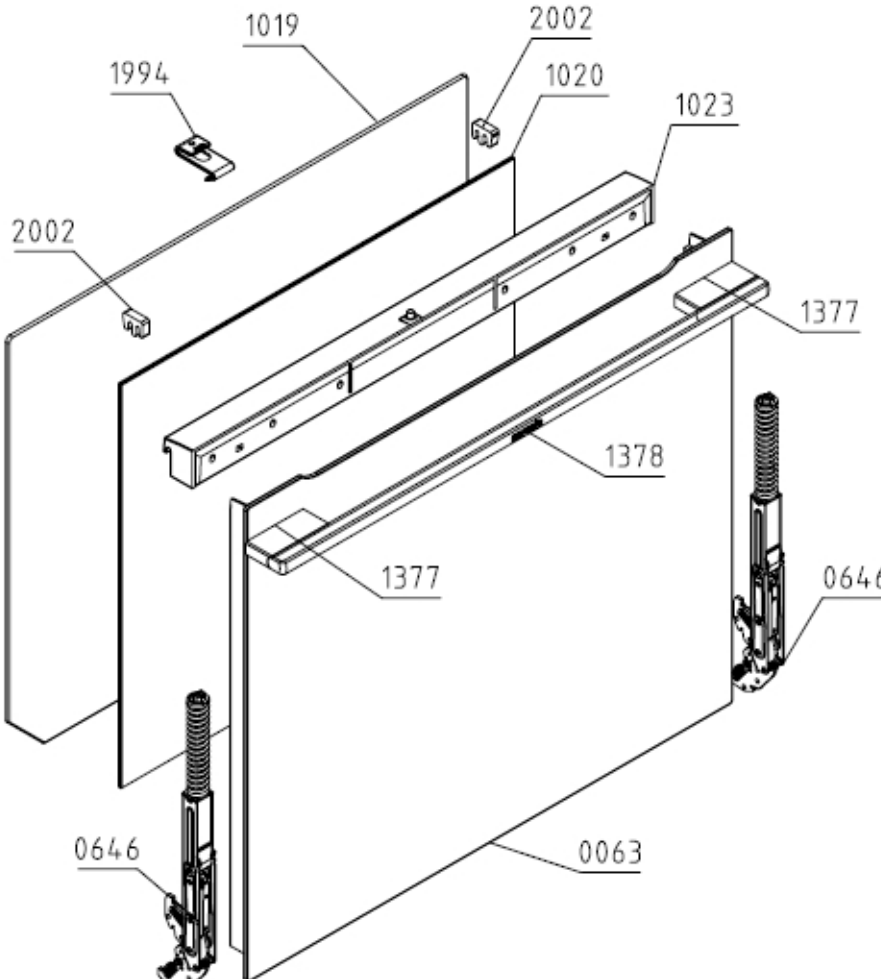
1019
2002
1994
1020
1023
2002
1377
1378
1377
0646
0646
0063

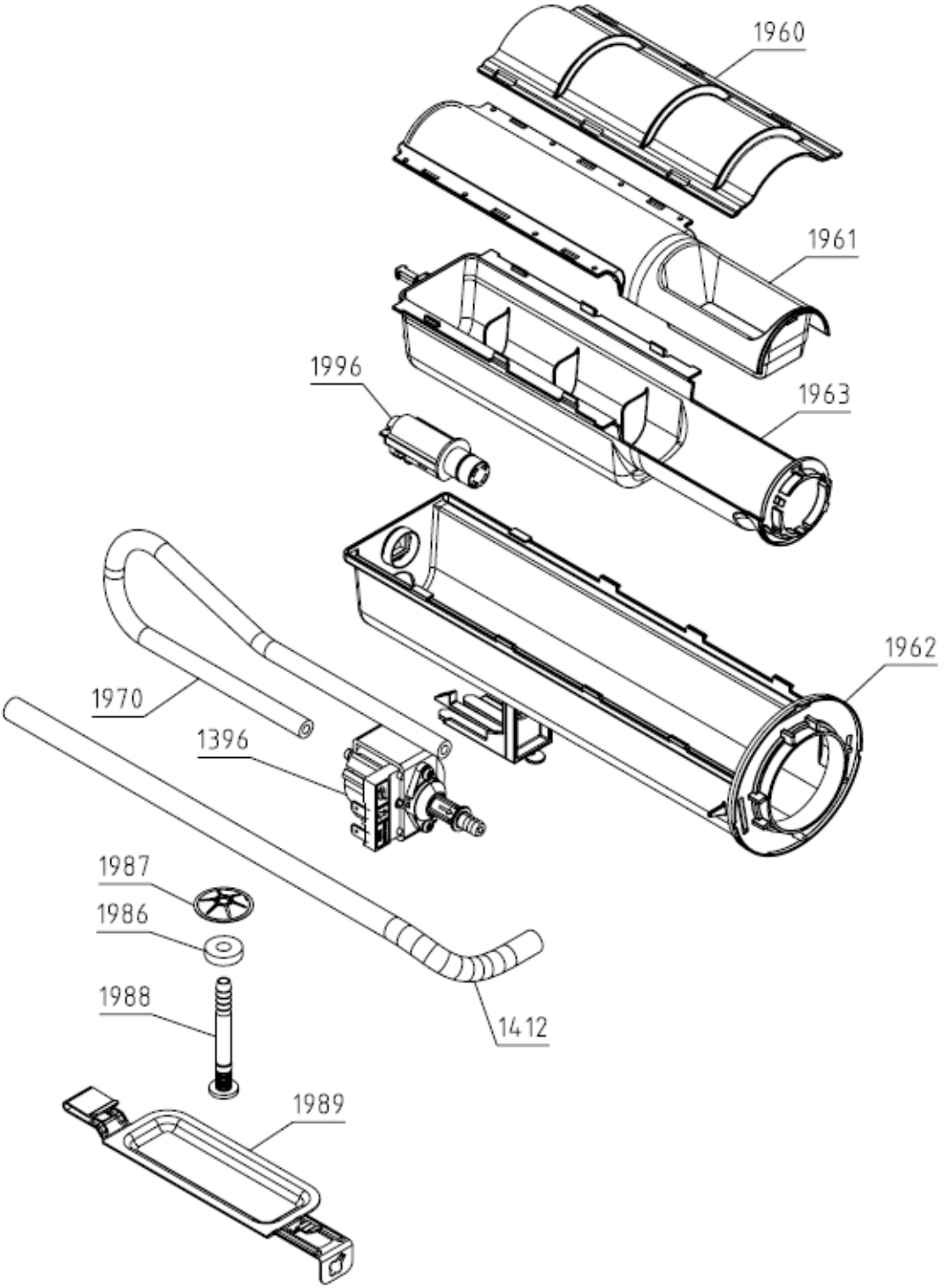
1960
1961
1996
1963
1962
1970
1396
1987
1986
1988
1412
1989

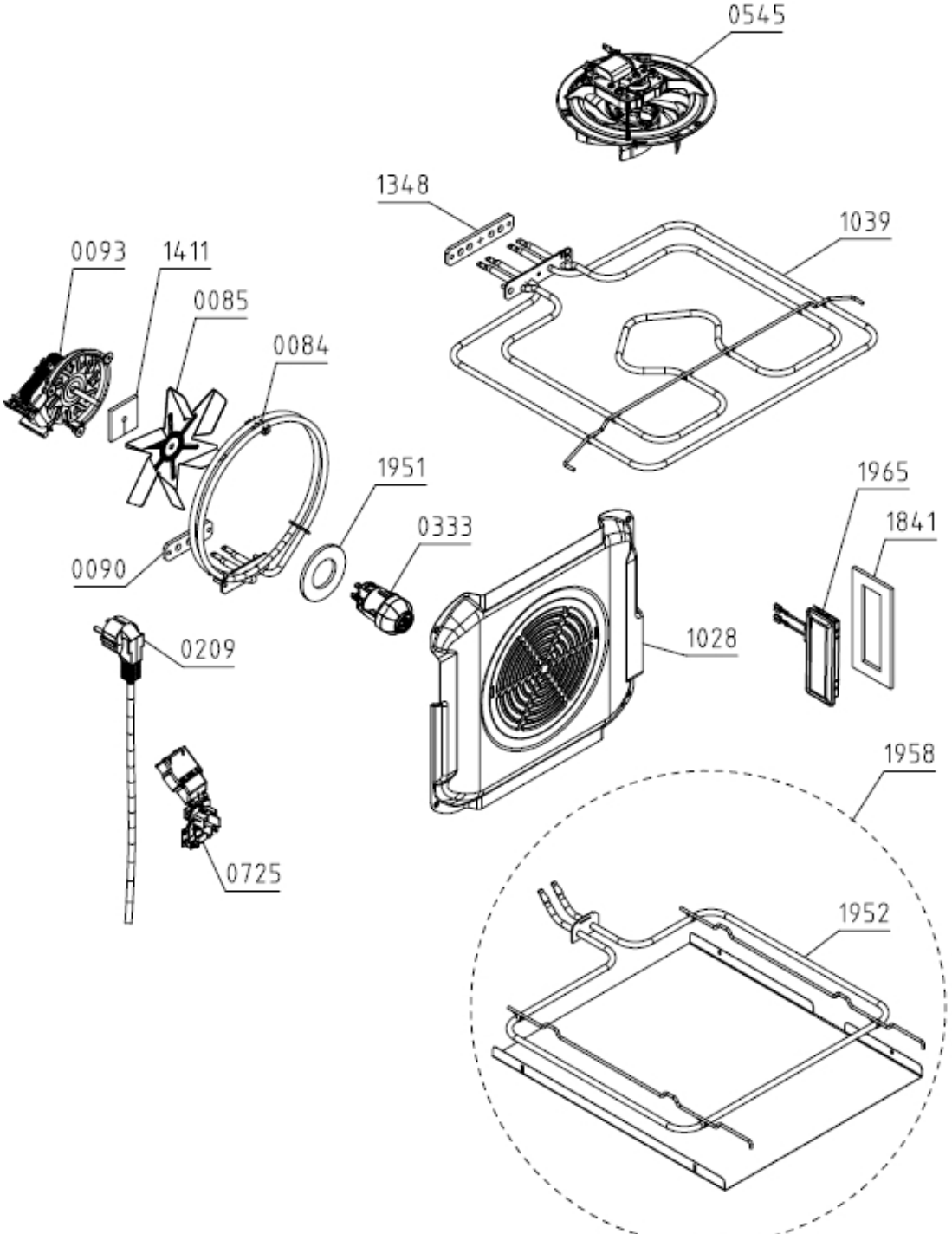
0545
1348
1039
0093
1411
0085
0084
1951
0333
1965
1841
0090
0209
1028
1958
0725
1952